XM200

Transponder MPX 1 ingresso +24h, Serie XM

Caratteristiche Tecniche

Ingressi programmabili	1
Ingresso 24h	1
Grado di sicurezza	1
Assorbimento massimo	1mA (su MPX)
Livelli sensibilita	8 (da 50mS a 225mS con step di 25mS)
Classe ambientale	2
Dimensioni (L)	12mm
Dimensioni (P)	36mm
Dimensioni (A)	5mm

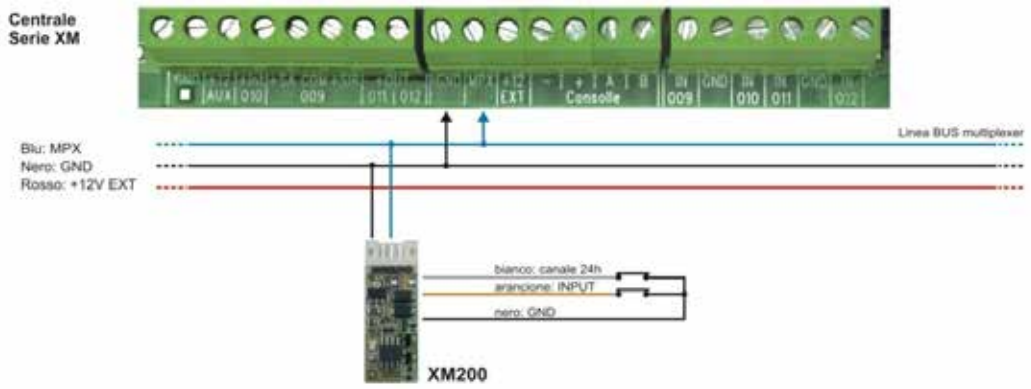

Hiltron Land S.r.l.
Strada Provinciale di Caserta, 218 80144 - Napoli - Italy
Tel: (+39) 081.185.39.000 Fax: (+39) 081.185.39.016
www.hiltronsecurity.net