C444

SENSORE INERZIALE PER MONTAGGIO A VISTA

Descrizione

Sensore per la rilevazione di movimenti inerziali tramite perno metallico mobile. Contenitore in plastica ABS. Montaggio a vista.

Caratteristiche Tecniche

Materiale	ABS
Colore	bianco
Forma	rettangolare/cilindrica
Dimensioni	cm 33x33x23,5
Utilizzo / Montaggio	a vista, superfici piane
Accessori	bi-adesivo incluso
Collegamenti elettrici	2 fili
Contatti elettrici	dorati a perno
Tensione massima	100Vcc
Corrente massima	1A a 100Vcc
Scheda lettura impulsi	SI non inclusa
Tamper	SI, 2 fili
Livello di protezione	2
Lunghezza del cavo	60cm
Temperatura operativa	-10°C / +50°C
Classe ambientale	II
Grado di protezione	IP30
Conformità	EN50131-2-6

Disegno Tecnico

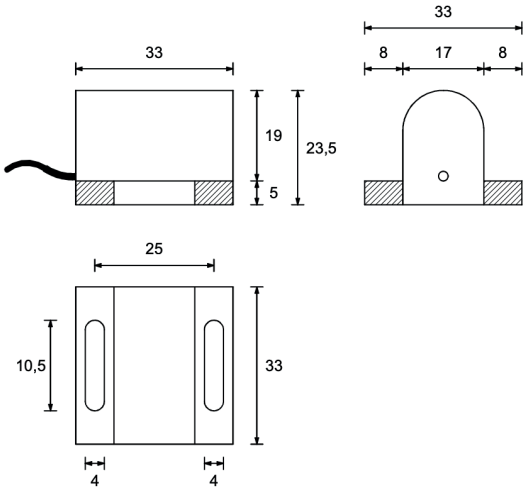

HILTRON LAND SRL
Strada provinciale di Caserta, 218 - 80144 Napoli
Tel: (+39)081 185 39 000 Fax: (+39)081 185 39 016
www.hiltronsecurity.it