HILTON security

# EVACD6I

Diffusore da soffitto 6W in metallo bianco, EN 54-24
0068-CPR- 033/2013 r.1

## Funzioni

Plafoniere metalliche per sistemi d'allarme vocale.
Questi diffusori sono stati appositamente sviluppati per essere impiegati in sistemi d'emergenza e d'evacuazione: sono infatti dotati di morsetti era ceramica e di fusibile termico, che garanti scono la salvaguardia della linea di collegamento altoparlanti nel caso in cui un possibile incendio metta fuori uso uno o più diff usori ad essa collegati. Il sistema di fi ssaggio a molle e il montaggio a baionetta riducono notevolmente i tempi di installazione.
Le plafoniere sono composte da due parti : il corpo principale, che supporta l'altoparlante, e l'anello di sostegno. Queste plafoniere sono dotate di una calotta antifi amma in acciaio che le rende rispondenti alle norme di sicurezza contro gli incendi.

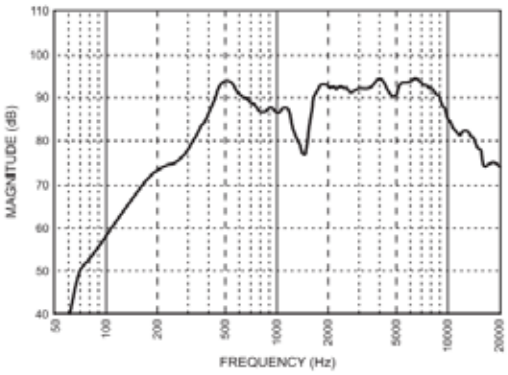


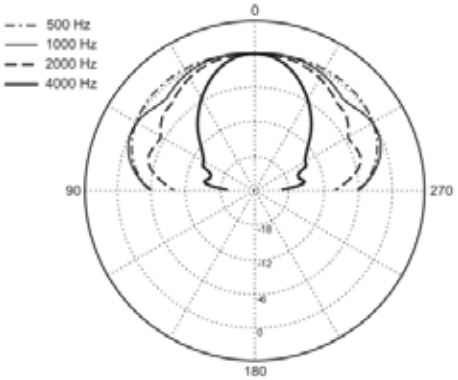


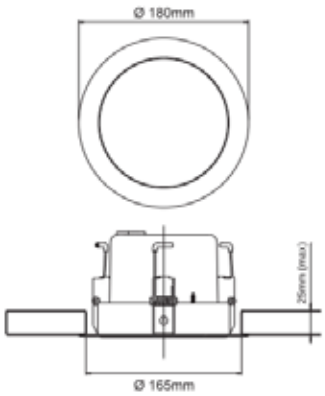

## Caratteristiche Tecniche

| | |
|---|---|
| Potenza nominale | 6W (100 V) |
| Impedenza nominale (linea 100V) | 1667 Ω (6W) 3333 Ω (3W) 6667 Ω (1.5W) |
| Impedenza nominale (linea 70V) | 817 Ω (6W) 1633 Ω (3W) 3267 Ω (1.5W) |
| Sensibilità | 92 dB (1W/1m) |
| Massima pressione sonora SPL* | 100 dB (6W/1m) |
| Risposta in frequenza | 350 ÷ 15.000 Hz (peak -10 dB) |
| Angolo di dispersione orizzontale (-6 dB) | 180° (500 Hz) 180° (1 kHz) 160° (2 kHz) |
| 70° (4 kHz) | Caratteristiche |
| Angolo di dispersione verticale (-6 dB) | 180° (500 Hz) 180° (1 kHz) 160° (2 kHz) |
| 70° (4 kHz) | Caratteristiche |
| Temperatura d'esercizio / stoccaggio | -25°C ÷ +55°C / -40°C ÷ 70°C |
| Umidità relativa | < 95% |
| Foro per montaggio | Ø 165 mm ±3 |
| Dimensioni | Ø 180 mm |
| Peso (completo di calotta) | 1,6 kg |

**Hiltron Land S.r.l.**
Strada Provinciale di Caserta, 218 80144 - Napoli - Italy
Tel: (+39) 081.185.39.000 Fax: (+39) 081.185.39.016
**www.hiltronsecurity.it**