HILTRON security

- Invio di messaggi d'emergenza in vivavoce.
- Invio di messaggi d'evacuazione/allerta pre-registrati.
- Visualizzazione guasti tramite LED.
- Chiamate broadcast.
- Possibilità di richiamare una combinazione specifica di messaggi/zone di diffusione precedentemente impostata
- Accessori disponibili: vedi figura a lato.

PMB132V

cod.
EVAC1C

Postazione remota per chiamate d'emergenza

Descrizione

La postazione remota PMB132-V è stata espressamente realizzata per il sistema EVAC e permette, tramite microfono controllato, di inviare messaggi d'emergenza dal vivo o messaggi registrati d'allerta ed evacuazione in chiamata generale. I led sul pannello frontale forniscono le principali informazioni sullo stato del sistema d'emergenza e dei guasti. La postazione deve essere completata con il microfono aggiuntivo (non compreso).

Riferimenti

Pannello frontale

1. Presa per microfono.
2. LED indicatori di stato.
3. Pulsante d'emergenza.
4. Pulsante per interruzione messaggi / buzzer guasti.
5. Pulsante invio messaggio d'allerta pre-registrato.
6. Pulsante invio messaggio d'evacuazione pre-registrato.
7. Pulsante di chiamata.
8. Pulsante richiamo pre-impostazione messaggi.

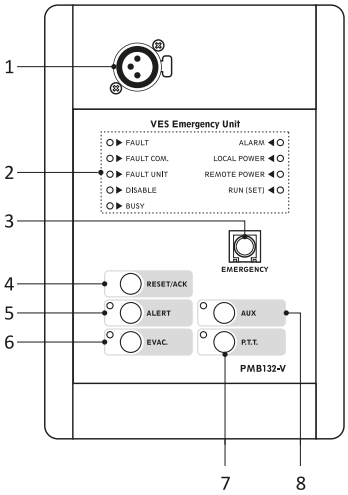

Pannello posteriore

9. Connettore per alimentazione esterna 24 Vcc.
10. Connettori ingresso/uscita.
11. Selettore buzzer.*

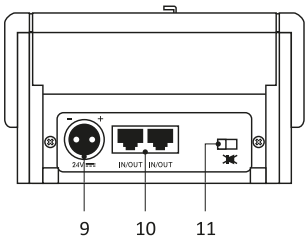

(*)
Ad uso esclusivo degli installatori, fare riferimento al manuale d'istruzioni della postazione (cod. 11/716).

Connessioni

Le postazioni devono essere collegate alla presa ‘EMERGENCY UNITS’ del **Sistema EVAC**
È possibile collegare in cascata fino a 7 postazioni remote.*

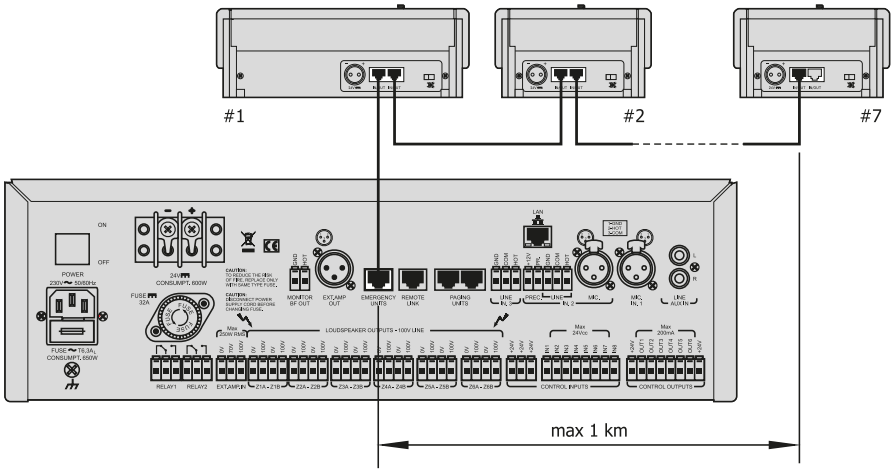

Importante: i collegamenti delle postazioni sono effettuati tramite un cavo CAT. 5e SF/UTP con calza di schermo e connettore schermato STP.

* In base alle caratteristiche specifiche di ciascun sistema, potrebbe essere necessario fornire alle postazioni un’alimentazione esterna tramite l’apposita presa locale. Per i dettagli, fare riferimento al manuale d’istruzioni (cod. 11/716).

Dati tecnici

Tensione d’alimentazione	24 Vcc
Assorbimento massimo @24Vcc	60 mA
Livello d’uscita tipico	300 mV
Distorsione	< 1%
Rapporto segnale/disturbo	> 60 dB
Rapporto segnale/disturbo (pesato “A”)	> 65 dB
Risposta in frequenza	130 ÷ 19.000 Hz
Filtro LOW CUT	-3 dB / 380 Hz
Dimensioni (L x A x P)	140 x 80 x 200 mm
Peso netto	0,77 kg

Dimensioni

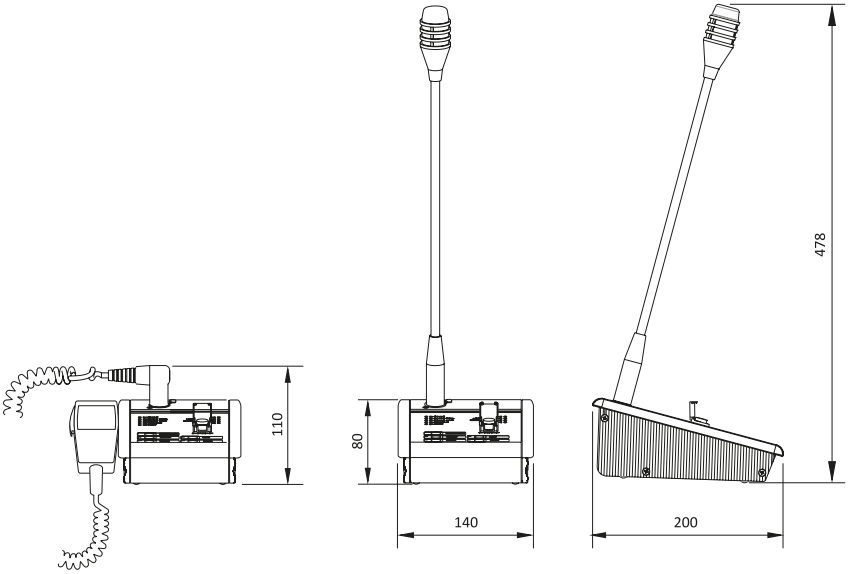

Hiltron Land S.r.l.
Strada Provinciale di Caserta, 218 80144 - Napoli - Italy
Tel: (+39) 081.185.39.000 Fax: (+39) 081.185.39.016
www.hiltronsecurity.it