HILTRON security

- Sensore di immagine CMOS da 1/1,7" da 12 MP, bassa luminanza e immagine ad alta definizione.
- Uscite max. 12 M (4000 × 3000) a 25 fps; supporta 8 M (3280 × 2480) a 25/30 fps.
- LED IR integrato e max. la distanza di illuminazione è di 10 m.
- Monitoraggio intelligente: intrusioni, tripwire, heat map e conteggio delle persone.
- Alimentazione 12 VDC/PoE.
- SMART H.264 +/H.265+, codifica flessibile, applicabile a vari ambienti di larghezza di banda e storage.
- Allarme: 2 ingressi, 2 uscite; audio: 1 ingresso, 1 uscita; supporta max. Scheda Micro SD da 256 GB; microfono e altoparlante dual-array integrati.
- Protezione IP67 e IK10.

# THC12IPDFE

Telecamera di rete WizMind IR Fisheye da 12 MP

IP67 IK10+ | Perimeter | PEOPLE COUNTING | WIDE ANGLE | 12Mp | HEAT MAP | Queue Management

## Funzioni

**Smart H.265+ e Smart H.264+**
Con l'avanzato algoritmo di controllo della velocità adattativo alla scena, la tecnologia di codifica intelligente realizza la maggiore efficienza di codifica rispetto a H.265 e H.264, fornisce video di alta qualità e riduce i costi di archiviazione e trasmissione.

**Fisheye VR**
Con un algoritmo intelligente, la tecnologia Fisheye VR fornisce una visualizzazione dinamica tridimensionale interattiva attraverso l'immagine fisheye. fisheye VR supporta varie modalità interattive, come originale, ciotola, cilindro e asteroide, fornendo un'esperienza più interattiva.

**People counting**
Con un'avanzata tecnologia di immagine stereo e un algoritmo di inclinazione profonda, la tecnologia In Area No. riconosce accuratamente gli obiettivi umani per contare le persone nell'area in tempo reale. Puoi impostare la soglia della quantità di persone, quando il numero maggiore o minore della soglia attiva il collegamento. È applicabile nella scena che ha un limite alla quantità di persone.

**Gestione della coda**
Con una tecnologia avanzata di elaborazione delle immagini e un algoritmo di inclinazione profonda, la tecnologia di gestione della coda di conta la quantità di persone nell'area selezionata in tempo reale per realizzare la gestione delle code. Supporta più aree poligonali. Quando No. in area/strand time non è inferiore o non superiore alla soglia, fa scattare l'allarme.

**Mappa di calore**
Con l'algoritmo di deep learning, la tecnologia People Counting può tracciare ed elaborare gli obiettivi del corpo umano in movimento per realizzare le statistiche accurate di inserire il numero, lasciare il numero e nell'area n. Lavorando con la piattaforma di gestione, genera report per soddisfare le tue esigenze.

**Protezione (IP67, IK10, ampia tensione)**
IP67: la telecamera supera una serie di severi test su polvere e immersione. Ha una funzione antipolvere e la custodia può funzionare normalmente dopo essere stata immersa in acqua profonda 1 m per 30 minuti.
IK10: La custodia può sopportare il pugno più di 5 volte da un martello da 5 kg che cade da un'altezza di 40 cm (l'energia di impatto è 20J).
Ampia tensione: la telecamera consente una tolleranza della tensione di ingresso di ± 30% (per alcuni alimentatori) (ampio intervallo di tensione) ed è ampiamente applicata all'ambiente esterno con tensione instabile.

HILTRON security

# Caratteristiche Tecniche

## Telecamera

| | |
|---|---|
| Sensore d'immagine | CMOS da 1/1,7". |
| Massimo Risoluzione | 4000 (H) × 3000 (V) |
| rom | 2 GB |
| RAM | 4GB |
| Sistema di scansione | Progressivo |
| Velocità dell'otturatore elettronico | Auto/Manuale 1/3 s–1/100.000 s |
| min. Illuminazione | 0,01 Lux@F2.0 (Colore, 30 IRE)<br>0,001 Lux@F2.0 (B/N, 30 IRE) 0<br>Lux (Illuminatore acceso) |
| Rapporto S/N | > 56dB |
| Distanza di illuminazione | 10 m (32,81 piedi) (IR) |
| Controllo di accensione/spegnimento dell'illuminatore | Automatico/Manuale |
| Numero dell'illuminatore | 3 (LED IR) |

## Lente

| | | | | |
|---|---|---|---|---|
| Tipo di lente | focale fissa | | | |
| Attacco per obiettivo | M12 | | | |
| Lunghezza focale | 1,85 mm | | | |
| Massimo Apertura | F2.0 | | | |
| Campo visivo | Orizzontale: 185°;<br>Verticale: 180° | | | |
| Controllo dell'iride | Fisso | | | |
| Distanza di messa a fuoco ravvicinata | 0,4 m (1,31 piedi) | | | |
| DORI Distanza | Rileva | Osservare | Riconoscere | Identificare |
| | 40,0 m (131,23 piedi) | 16,0 m (52,49 piedi) | 8,0 m (26,2 piedi) | 4,0 m (13,12 piedi) |

## Evento intelligente

| | |
|---|---|
| Mappa di calore | sì |

## Professionale, intelligente

| | |
|---|---|
| IVS (Protezione Perimetrale) | Intrusione; tripwire |
| Persone che contano | Supporta 4 regole per contare il numero di persone che entrano, escono e rimangono separatamente. Innescherà il collegamento dell'allarme quando il numero di persone che entrano, escono o rimangono supera la soglia. Può visualizzare ed esportare report basati su anno, mese, giorno, settimana, giorno o orario personalizzato.<br>Supporta 4 regole per contare il numero di persone nell'area e attiverà il collegamento dell'allarme quando il tempo medio di spiaggiamento o il numero di persone nell'area supera la soglia. Può visualizzare ed esportare report basati su anno, mese, giorno, settimana, giorno o orario personalizzato.<br>Supporta 4 regole di gestione delle code per contare il numero di persone in coda e il tempo in coda in tempo reale e attiverà il collegamento di allarme quando il numero di persone in coda o il tempo in coda supera la soglia. Può visualizzare ed esportare report basati su anno, mese, giorno, settimana, giorno o orario personalizzato. |
| Ricerca intelligente | Collabora con Smart NVR per perfezionare la ricerca intelligente, l'estrazione di eventi e l'unione ai video degli eventi |

## video

| | |
|---|---|
| Compressione video | H.265; H.264; H.264H; MJPEG (supportato solo dal flusso secondario) |
| Codec intelligente | Intelligente H.265+; Intelligente H.264+ |
| Frequenza fotogrammi video | Stream principale: 4000 × 3000@ (1–25/25 fps)<br>flusso secondario: 704 × 576@ (1–25/30 fps) terzo<br>stream: 1280 × 960@ (1–17/17 fps) Modalità<br>fisheye:<br>1O (4000 × 3000) 1P<br>(4096 × 1024) 2P (2432 ×<br>2432) 1R (1216 × 1216)<br>2R (2432 × 2432) 4R<br>(2432 × 2432) 1O + 3R<br>(2432 × 2432)<br><br>* I valori sopra indicati sono il max. frame rate di ogni flusso; per più flussi, i valori saranno soggetti alla capacità di codifica totale. |
| Capacità di flusso | 3 flussi |
| Risoluzione | 4000 × 3000; 3280 × 2480; 2880 × 2160; (3M) 2048 × 1536; 1,3 M (1280 × 960); D1 (704 × 576/704 × 480); CIF (352 × 288/352 × 240) |
| Controllo della velocità di trasmissione | CBR/VBR |
| Bitrate video | H264: 8 kbps–16384 kbps<br>H265: 3 kbps–16384 kbps |
| Giorno notte | Auto(ICR)/Colore/B/N |
| BLC | sì |
| HLC | sì |
| WDR | DWDR |
| Bilanciamento del bianco | Auto; naturale; lampione; all'aperto; Manuale; consuetudine regionale |
| Ottenere il controllo | Auto |
| Riduzione del rumore | 3D NR |
| Rilevamento del movimento | OFF/ON (4 aree, rettangolare) |
| Regione di interesse (RoI) | Sì (4 aree) |
| Disappannamento | sì |
| Mascheramento della privacy | 4 aree |

## Audio

| | |
|---|---|
| Microfono integrato | sì |
| Compressione audio | PCM; G.711A; G.711 Mu; G.726; G.723 |

## Allarme

| | |
|---|---|
| Evento di allarme | Nessuna scheda SD; Scheda SD piena; Avviso di durata della scheda SD; Errore scheda SD; disconnessione dalla rete; Conflitto IP; accesso illegale; rilevamento del movimento; manomissione video; tripwire; intrusione; cambio di scena; rilevamento dell'audio; rilevamento della tensione; allarme esterno; persone che contano nell'area; rilevamento soggiorno; persone che contano; eccezione di sicurezza |

## Rete

| | |
|---|---|
| Porta di rete | RJ-45 (10/100/1000 Base-T) |
| SDK e API | sì |
| Sicurezza informatica | Crittografia video; crittografia del firmware; crittografia della configurazione; Digerire; WSSE; blocco dell'account; registri di sicurezza; Filtraggio IP/MAC; generazione e importazione della certificazione X.509; registro di sistema; HTTPS; 802.1x; avvio affidabile; esecuzione affidabile; aggiornamento affidabile |
| Protocollo di rete | IPv4; IPv6; HTTP; TCP; UDP; ARP; RTP; RTSP; RTCP; RTMP; SMTP; FTP; SFTP; DHCP; DNS; DDNS; QoS; UPnP; NTP; Multicast; ICMP; IGMP; NFS; SAMBA; PPPoE; SNMP |
| Interoperabilità | ONVIF (Profilo S/Profilo G/Profilo T); CGI; Pietra miliare; Geneteco; P2P (supportato solo dalla versione generale) |
| Utente/Host | 20 |
| Conservazione | FTP; SFTP; Scheda Micro SD (supporto max. 256 G); NAS |
| Browser | IE: IE11, IE10<br>Cromo: 48.0.2564.116<br>Firefox: 48.0.2<br>Bordo: 42.17134.1.0 |
| Software gestionale | PSS intelligente; DSS; DMSS |

## Certificazione

| | |
|---|---|
| Certificazioni | CE-LVD: EN62368-1<br>CE-EMC: Direttiva Compatibilità Elettromagnetica 2014/30/UE<br>FCC: 47 CFR FCC Parte 15, Sottoparte B<br>UL/CUL: UL62368-1 e CAN/CSA C22.2 n. 62368-1-14 |

## Porta

| | |
|---|---|
| Ingresso audio | 1 canale (porta RCA) |
| Uscita audio | 1 canale (porta RCA) |
| Ingresso allarme | Ingresso a 2 canali: 5 mA 3 V–5 V CC |
| Uscita allarme | Uscita a 2 canali: 1.000 mA 30 VDC/500 mA 50 VDC |

## Potenza

| | |
|---|---|
| Alimentazione elettrica | 12 VCC/PoE+ |
| Consumo di energia | Base: 6,5 W (12 VDC); 6,1 W (PoE)<br>Massimo (intensità ICR + IR): 13 W (12 VDC); 13,9 W (PoE)<br>Riscaldamento: 3 W (12 VDC); 3 W (PoE) |

## Ambiente

| | |
|---|---|
| temperatura di esercizio | Da -40 °C a +60 °C (da -40 °F a +140 °F) |
| Umidità di esercizio | ≤95% |
| Temperatura di conservazione | Da -30 °C a +70 °C (da -22 °F a +158 °F) |
| Protezione | IP67; IK10 |

## Struttura

| | |
|---|---|
| involucro | Metallo |
| Dimensioni del prodotto | 59,8 mm × Φ149,8 mm (2,35" × Φ5,90") |
| Peso netto | 0,79 kg (1,74 libbre) |
| Peso lordo | 1,21 kg (2,67 libbre) |

# Caratteristiche Tecniche

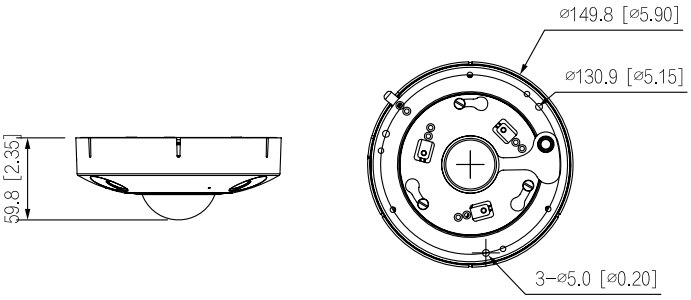


**Hiltron Land S.r.l.**
Strada Provinciale di Caserta, 218 80144 - Napoli - Italy
Tel: (+39) 081.185.39.000 Fax: (+39) 081.185.39.016
**www.hiltronsecurity.it**