HILTRON security

- Sensore di immagine GS-CMOS.
- 2048 × 1536 a 50 fps.
- Standard di compressione video: H.265, H.264M, H.264H e MJPEG.
- Illuminazione a infrarossi a 850 nm.
- Design integrato, grado di protezione IP66.

THC1640LTB

Fotocamera da 3 MP all-in-one IR AI Enforcement

Funzioni

Inquinamento luminoso ridotto
Gli illuminatori IR integrano la luce quando la telecamera cattura le targhe senza utilizzare la luce lampeggiante o stroboscopica esterna, riducendo significativamente l'inquinamento luminoso.

Frequenza fotogrammi ultra elevata
Utilizza sensori di immagine GS-CMOS specifici per il traffico e ad alte prestazioni con un'ampia gamma dinamica, frame rate elevato e rapporto segnale/rumore elevato, visualizzando immagini video realistiche di giorno e di notte.

Metadati video
Gli algoritmi di deep learning e un processore AI ad alte prestazioni consentono alla fotocamera di rilevare ed estrarre informazioni dettagliate sui veicoli a motore, fornendo una fonte di dati affidabile che può essere utilizzata per prendere decisioni efficaci.

Applicabile a varie scene stradali
Ideale per scenari in cui è necessario il riconoscimento della targa, la telecamera è in grado di catturare più di dieci diversi tipi di violazioni del traffico e supporta la raccolta di informazioni sul traffico e il rilevamento di eventi. È adatto per scenari stradali.

Rilevamento dati multidimensionali
Utilizzando il posizionamento GPS e il rilevamento del comportamento tramite giroscopio elettronico, la fotocamera realizza il rilevamento dei dati multidimensionali.

Caratteristiche Tecniche

Telecamera	
Sensore d'immagine	2/3" GS-CMOS
Modalità otturatore	Anta singola; Doppia anta; Tre ante
Velocità dell'otturatore elettronico	50 Hz: 1/50 s–1/100.000 s (automatico; manuale) 60 Hz: 1/60 s–1/100.000 s (automatico; manuale)
Riduzione del rumore	rumore 3D; NR 2D
S/N	48dB
WDR	90dB
Intensità minima	0,001 lux
Giorno notte	Supporta la commutazione automatica ICR: il filtro di interruzione IR (IRCF) con il filtro polarizzatore viene utilizzato durante il giorno e passa al filtro di trasmissione IR di notte

Illuminatore	
Numero dell'illuminatore	8
IR	850 nm
Distanza di illuminazione	23 m–30 m (75,46 ft–98,43 ft) (luminosità regolabile)
Corsia coperta IR	2 corsie

lente	
Tipo di lente	Varifocale motorizzata
Lunghezza focale	16 mm–40 mm
massimo Apertura	F1.5
Tipo di apertura	P iris
Campo visivo	Orizzontale: 12,8°–30,28° Verticale: 7,2°–16,96° Diagonale: 13,2°–30,9°

Funzione	
Modalità trigger	Rilevamento video; radar
Sovrapposizione OSD	Ora, indirizzo, numero di corsia, targa, colore della targa e altro
Evento di allarme	Memoria piena, errore di memoria, allarme esterno, nessuna scheda di memoria, blocco delle targhe, accesso illegale, disconnessione dalla rete e conflitto IP
Rete automatica Rifornimento (ANR)	Piattaforma e FTP (è richiesta la carta di TF)
Registrazione automatica	sì

HILTRON security

Intelligenza

Rilevamento del bersaglio	Veicolo a motore; motociclo
Riconoscimento facciale	Rileva il conducente e il passeggero anteriore di veicoli a motore e conducenti di motocicli; estrae le immagini del viso
ANPR	Adotta algoritmi sviluppati da Dahua per riconoscere numeri di targa e lettere
Riconoscimento del tipo di veicolo	Testa del veicolo: autobus di grandi dimensioni, autocarro pesante, autocarro medio, berlina, furgone, autocarro leggero, autobus medio, SUV, monovolume e pick-up Coda del veicolo: SUV, autobus di grandi dimensioni, berlina, autocarro leggero, pick-up, autocarro medio, furgone e autocarro pesante
Riconoscimento del colore del veicolo	Bianco, rosa, nero, rosso, giallo, grigio, blu, verde, arancione, viola, marrone e grigio argento (il riconoscimento del colore non è assistito durante le ore notturne)
Logo del veicolo	Modalità testa del veicolo: Acura, Alfaromeo, Ashokleyland, Astonmartin, Audi, Baic, Bently, Benz, BMW, Buick, BYD, Cadillac, Chery, Chevrolet, Chrysler, Citroen, Dacia, Daihatsu, Datsun, Dodge, DS, Ferrari, Fiat, Force, Ford, Foton, Geely, GMC, Greatwall, Hino, Honda, Hyundai, Infiniti, Isuzu, Iveco, Jac, Jaguar, Jeep, Kia, Kinglong, Land, Lexus, Lifan, Lincoln, Mahindra, MAN, Maserati, Mazda, Mercury, MG, Mini, Mitsubishi, Nissan, Opel, Peugeot, Porsche, Renault, Rollsroyce, Saab, Scania, Seat, Skoda, Smart, Subaru, Suzuki, Tata, Tesla, Toyota, UD, Volkswagen, Volvo
Istantanea della violazione dei veicoli a motore	Modalità ANPR: guida contromano, eccesso di velocità, guida lenta, attraversamento della linea continua bianca, attraversamento della linea continua gialla, cambio di corsia illegale
Veicolo moto Cattura violazione	Cattura le violazioni del codice stradale tra cui il trasporto di passeggeri, il mancato utilizzo del casco e la guida contromano
Rilevamento del flusso di traffico	Genera statistiche sul flusso dei veicoli, la lunghezza della coda, la velocità media, l'occupazione della corsia e altro
Evento di traffico	Sosta illegale di veicoli a motore sulla carreggiata, congestione del traffico

video

Compressione video	H.265; H.264M; H.264H; MJPEG
Risoluzione video	3M (2048 × 1536); UXGA (1600 × 1200); 1080p (1920×1080); 720p (1280 × 720); D1 (704 × 576); CIF (352 × 288)
Frequenza fotogrammi video	50 Hz: massimo 50 fps; flusso principale predefinito (1536 × 2048 a 25 fps), flusso secondario (1600 × 1200 a 25 fps) 60 Hz: massimo 60 fps; flusso principale predefinito (1536 × 2048 a 25 fps), flusso secondario (1600 × 1200 a 25 fps)
Bitrate video	H.264: 32 kbps–32768 kbps H.265: 32 kbps–32768 kbps MJPEG: 512 kbps–32768 kbps
Controllo della velocità in bit	CBR; VBR
Bilanciamento del bianco	Auto; notte; temperatura di colore personalizzata
Miglioramento dei bordi	sì
HLC	sì
BLC	sì
Correzione pixel errata	sì
Ambito di guadagno	0–100

Immagine

Immagine composita	Supporta la composizione di 1, 2, 3 o 4 immagini
Risoluzione dell'immagine	2048 (H) × 1536 (V) (lo sfondo nero dell'OSD non viene calcolato nei pixel)
Formato di codifica delle immagini	JPEG
Manomissione dell'immagine Prevenzione	Filigrana e verifica sono disponibili per video e immagini

Rete

Porta di rete	2 porte Ethernet RJ-45, trasmissione di rete 10/100/1000 M
SDK e API	sì
Sicurezza	Nome utente e password autorizzati, associazione dell'indirizzo MAC, crittografia HTTPS e controllo dell'accesso alla rete
Protocollo	IPv4; IPv6; HTTP; TCP; PI; UDP; NTP; DHCP
Interoperabilità	ONVIF (Profilo S/Profilo G/Profilo T)
Browser	IE: IE 9–IE 11 Chrome: Chrome 41 e versioni precedenti Firefox: Firefox 49 e versioni precedenti Win10 deve aprire il browser con i diritti di amministratore
Posizionamento	GPS
Sincronizzazione dell'ora	NTP; GPS

Porta

Magazzinaggio	1, supporta un massimo di 256 GB di memoria locale della scheda TF
Controllo dell'iride	1, si collega a DC iris o P iris
Controllo della messa a fuoco	1, si collega all'obiettivo varifocale motorizzato
Sincronizzazione sorgente di frequenza	1, supporta la sincronizzazione della fotocamera con la rete elettrica
Luce periferica	7, uscita del segnale del fotoaccoppiatore (configurabile come luce lampeggiante o porta di uscita di sincronizzazione stroboscopica a LED, frequenza regolabile)
USB	2 porte USB 2.0
RS-485	2, si collega a dispositivi come rilevatore di segnale, strobo, luce continua e illuminatore all-in-one
RS-232	4 (1 è utilizzato per il debug seriale e 3 per il collegamento ai radar)
I/O	4, stesse funzioni della porta ALARM IN
Ingresso audio	1, jack da 3,5 mm (0,14'')
Uscita audio	1, jack da 3,5 mm (0,14'')
Ingresso allarme	4, stesse funzioni della porta I/O
Uscita allarme	2 (AO1 è per l'uscita relè e AO2 per l'uscita fotoaccoppiatore)
Potenza in uscita	Uscita in tensione 12 VDC ±10%, uscita in corrente 1,5 A

Generale

Alimentazione elettrica	100–240 V CA, 50 Hz/60 Hz
Consumo di energia	20 W
temperatura di esercizio	da −40 °C a +65 °C (da −40 °F a +149 °F)
Temperatura di conservazione	da −40 °C a +70 °C (da −40 °F a +154 °F)
Umidità di esercizio	10%–90%
Umidità di stoccaggio	10%–90%
Protezione	IP66
Certificazioni	CE: 4789630630-1, FCC: 4789630630-2
Dimensioni del prodotto	554,0 mm × 204,2 mm × 209,6 mm (21,81'' × 8,04'' × 8,25 pollici) (L × P × A)
Peso netto	4,6 kg (10,14 libbre)
Peso lordo	6,6 kg (14,55 libbre)
Installazione	Supporto centrale; Montaggio laterale

Montaggio

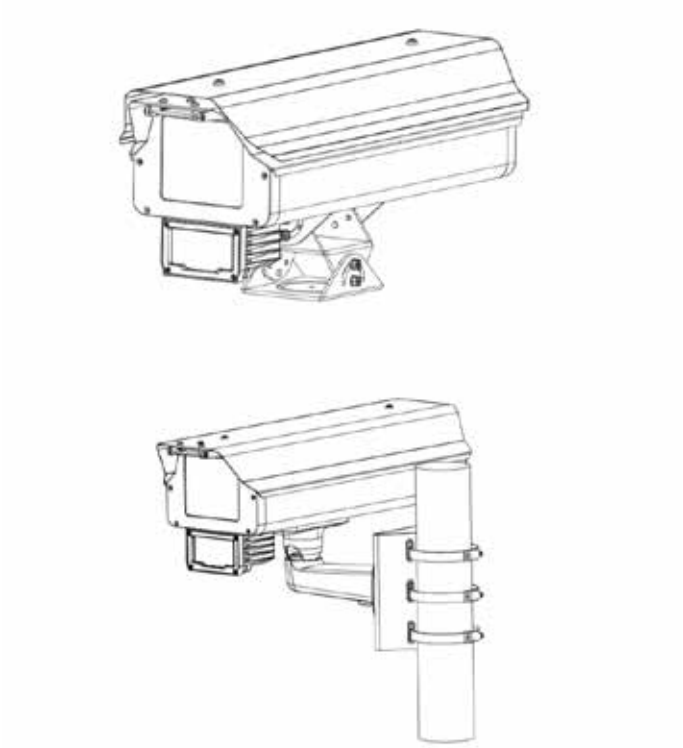

Dimensioni

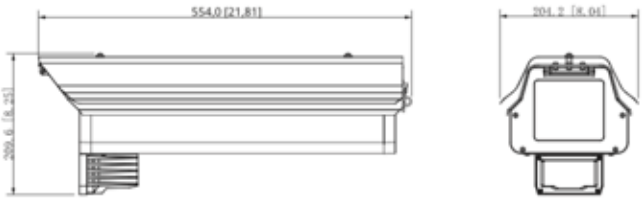

Hiltron Land S.r.l.
Strada Provinciale di Caserta, 218 80144 - Napoli - Italy
Tel: (+39) 081.185.39.000 Fax: (+39) 081.185.39.016
www.hiltronsecurity.it