HILTRON security

- Tecnologia del sensore termico non raffreddato 640x512 VOx
- CMOS a scansione progressiva da 2 Megapixel
- Potente obiettivo con zoom ottico (termico e visibile)
- Supporta il rilevamento e l'allarme antincendio
- Velocità panoramica massima di 30°/s, rotazione panoramica continua di 360°
- 2/1 allarme in/out
- Memoria Micro SD, IP66
- Lenti atermizzate (termiche), senza messa a fuoco
- Fino a 300 preset, 5 scansioni automatiche, 8 tour, 5 pattern

THC2FDIP

Telecamera PTZ ibrida di rete termica

Funzioni

Tecnologia Vox non raffreddata
Le termocamere utilizzano la tecnologia del sensore Vox non raffreddato. Le loro dimensioni ridotte e le migliori prestazioni li rendono una soluzione conveniente per la sicurezza termica.

Alta sensibilità
L'elevata sensibilità termica (<40 mK) consente alle telecamere di acquisire più dettagli dell'immagine e informazioni sulla differenza di temperatura.

Rilevazione incendi e allarme
Con la funzionalità di rilevamento incendi integrata, la telecamera è in grado di rilevare incendi a lungo raggio. Poiché le termocamere sono sensibili alla temperatura, forniscono una maggiore precisione di rilevamento degli incendi rispetto alle termocamere standard, rendendole particolarmente adatte per applicazioni come la prevenzione degli incendi boschivi.

Sistema video intelligente (IVS)
IVS è un algoritmo di analisi video integrato che offre funzioni intelligenti per monitorare
una scena per violazioni di tripwire, rilevamento di intrusioni e oggetti abbandonati o mancanti. Una telecamera con IVS risponde in modo rapido e preciso agli eventi di monitoraggio in un'area specifica

Ambiente
Con un intervallo di temperatura da -40 °C a +70 °C, la telecamera è progettata per ambienti con temperature estreme. Sottoposto e certificato a rigorosi test di immersione in polvere e acqua, il grado di protezione IP66 lo rende adatto per applicazioni esterne esigenti. Per ambienti con pioggia, nevischio, neve e nebbia, un tergicristallo integrato (opzionale) offre agli utenti una chiara visibilità in ogni momento.

Protezione
La telecamera Supporta un'ampia gamma di tensioni di ingresso (100–300 V CA), adatta alle condizioni più instabili per applicazioni esterne. La sua classificazione contro i fulmini di 6 kV fornisce una protezione efficace sia per la telecamera che per la sua struttura contro i fulmini.

Caratteristiche Tecniche

Generale

Struttura	TelecameraP TZ multisensore

Termico

Tipo di rilevatore	Rivelatore sul piano focale non raffreddatoa ll'ossido di vanadio
Pixel effettivi	640x512
Passo pixel	17ÿm
Gamma spettrale	8ÿm – 14ÿm
Sensibilität ermica (NETD)	ÿ40 mK
Lunghezza focale	100 mm; 20 mm–100 mm; 30 mm–150 mm; 38 mm–190 mm
Campov isivo	100 mm: orizzontale: 6,2°; verticale: 5,0° 20 mm–100 mm: orizzontale: 31,6°–6,2°; verticale: 25,1°–5,0°30 mm–150 mm: orizzontale: 20,6°–4,2°; verticale: 16,5°–3,3°38 mm–190 mm: orizzontale: 16,7°–3,5°; verticale: 12,5°–2,6°
Modalitàd im essa af uoco	Auto;M anuale
Apertura	100 mm: F1.0 20mm–100mm: F1.0 30 mm–150 mm: F1.2 38 mm–190 mm: F1.2
Distanza di rilevamento	100 mm: veicolo: 7843 m(2574 piedi); umano: 2941 m(9649 piedi) 20 mm–100 mm: veicolo: 7843 m(2574 piedi); umano: 2941 m(9649 piedi) 30 mm–150 mm: veicolo: 11765 m(38599 piedi); umano: 4412 m(14475 piedi) 38 mm–190 mm: veicolo: 14902 m(2552 piedi); umano: 5588 m(18333 piedi)
Distanza di riconoscimento	100 mm: veicolo: 1961 m(6434 piedi); umano: 756 m(2480 piedi) 20 mm–100 mm: veicolo: 1961 m(6434 piedi); umano: 756 m(2480 piedi) 30 mm–150 mm: veicolo: 2941 m(9649 piedi); umano: 1134 m(14475 piedi) 38 mm–190 mm: veicolo: 3725 m(12221 piedi); umano: 1437 m(4715 piedi)
Distanza di identificazione	100 mm: veicolo: 980 m(3215 piedi); umano: 378 m(1240 piedi) 20 mm–100 mm: veicolo: 980 m(3215 piedi); umano: 378 m(1240 piedi) 30 mm–150 mm: veicolo: 1471 m(4826 piedi); umano: 567 m(1860 piedi) 38 mm–190 mm: veicolo: 1863 m(6112 piedi); umano: 718 m(2356 piedi)
Miglioramento dei dettaglid igitali (DDE)	sì
AGC	Auto;M anuale
Riduzione del rumore	2D NR; 3D NR
Tavolozze dei colori	18 modalità colore selezionabili comeW hitehot/Blackhot/Ironrow/Icefire.

Visibile

Sensored 'immagine	6,6 mm-330 mm: CMOS da 1/2,8 pollici 21mm-500mm: CMOS da 1/1,9 pollici 12,5 mm-750 mm: CMOS da 1/1,9 pollici 16,7 mm-1000 mm: CMOS da 1/1,9 pollici
Pixel effettivi	1920x1080
Massimo Risoluzione	2MP
Definizione orizzontale	ÿ1100TVL
min. Illuminazione	6,6 mm–330 mm: colore: 0,016 Lux @F 1,5; bianco e nero: 0,0175 Lux @F 1,5 21 mm–500 mm; 12,5 mm–750 mm; 16,7 mm–1000 mm: colore: 0,002 Lux @(F1,5,A GC ON);b ianco e nero: 0,0005Lux @(F1.5, AGCO N)
AGC	Auto;M anuale
Riduzione del rumore	2D NR; 3D NR
Rapporto S/N	>55dB
Bilanciamento del bianco	Automatico/manuale/interno/esterno/inseguimento/autoa ll'aperto/lampada al sodio auto/lampada al sodio
Disappannamentoe lettronico	sì
Stabilizzazione elettronica dell'immagine (SI)	6,6 mm–330 mm: stabilizzazione ottica dell'immagine (OIS) 21mm–500mm: Sì 12,5 mm–750 mm: Sì 16,7 mm–1000 mm: Sì
Antiappannamentoo ttico	6,6 mm–330 mm: Sì 21 mm–500 mm: nessuno 12,5 mm–750 mm: Sì 16,7 mm–1000 mm: Sì
Velocità dell'otturatore elettronico	1/1s–1/100000s (automaticoom anuale)
BLC	sì
WDR	sì
HLC	sì
Zoom digitale	6,6 mm–330 mm: 16 21 mm–500 mm: nessuno 12,5 mm–750 mm: nessuno 16,7 mm–1000 mm: nessuno
Giorno notte	Auto (ICR); colore/B/N
Modalitàd im essa af uoco	Auto; semi-auto; manual
Lunghezza focale	6,6 mm–330 mm (lentet ermica: 100 mm); 21mm-500mm(lentet ermica: 20mm–100mm); 12,5 mm-750 mm (lentet ermica: 30 mm–150 mm); 16,7 mm-1000 mm (lentit ermiche: 38 mm–190 mm)
Campov isivo	6,6 mm–330 mm: orizzontale: 42,34°–1,10°; verticale: 24,68°-0,62° 21mm-500mm: orizzontale: 23,5°–1,0°; verticale: 17,6°–0,8° 12,5 mm-750 mm: orizzontale: 31,29°–0,32°; verticale: 19,36°–0,20° 16,7 mm-1000 mm: orizzontale: 20,51°–0,22°; verticale: 15,54°–0,17°
Distanza di messa af uoco ravvicinata	6,6 mm–330 mm: 1,2m 21mm-500mm: 1m–10m 12,5 mm-750 mm: 1m –10m 16,7 mm-1000 mm: 1m –10m
Zoom ottico	6,6 mm–330 mm: 50× 21mm–500mm: 24× 12,5 mm–750 mm: 60× 16,7 mm–1000 mm: 60×
Apertura	6,6 mm–330 mm: F1,8–F6,5 21mm-500mm: F3.9 12.5mm-750mm: F3.6 16,7 mm-1000 mm: F3,5

Audio e video

Compressione video	H.265; H.264M;H .264H;H .264B;M JEPG

Risoluzione	Termico: Flusso principale (1280 × 1024.1280 × 720.640 × 512); (1280x1024 per impostazione predefinita); flusso secondario(640×512.320×256) (640×512 per impostazione predefinita) Visibile: Flusso principale (1920×1080, 1280×720, 704×576) (1920×1080 per impostazione predefinita); flusso secondario (704×576, 352×288) (704×576 per impostazione predefinita)
Frequenza fotogrammi video	Termico: 50 Hz: Flusso principale (1280 × 1024 a 25 fps/1280 × 960 a 25 fps s/1280×720@25fps/400x300@25fps), flusso secondario (640×512@25fps/640×480@25fps/400x300@25fps) 60 Hz: Flusso principale (1280 × 1024 a 30 fps/1280 × 960 a 30 fps s/1280×720@30fps/400x300@30fps), flusso secondario (640×512@30fps/640×480@30fps/400x300@30fps) Visibile: 50 Hz: Flusso principale (1920×1080@25fps/1280×720@25fps/704×576@25fps), flusso secondario (704×576@25fps/352×288@25fps) 60 Hz: Flusso principale (1920×1080@30fps/1280×720@30fps/704×480@30fps), flusso secondario (704×480@30fps/352×240@30fps)
Compressione audio	G.711a; G.711mu; PCM
Formato di codifica delle immagini	JPEG

PTZ

Intervallo di panoramica/inclinazione	Panoramica: 0°–360° senza fine;
Velocità di controllo manuale	Panoramica: 0,01°–30°/s; Inclinazione: 0,01°–12°/s
Velocità preimpostata	Panoramica: 0,01°–30°/s; Inclinazione: 0,01°–12°/s
Preimpostato	300
Modalità PTZ	5 Scansione automatica, 8 Tour, 5 Pattern, Panoramica automatica
Impostazione della velocità	Adattamento della lunghezza focale/velocità orientato all'uomo
Azione di potenziamento	Ripristino automatico dello stato PTZ e obiettivo precedente dopo un'interruzione di corrente
Movimento inattivo	Attiva Preset/Scansione/Tour/Pattern se non ci sono comandi nel periodo specificato
Protocollo	DH-SD, Pelco-P/D (riconoscimento automatico)

Funzione generale

Conversazione a due vie	sì
Protocollo di rete	HTTP; TCP; ARP; RTSP; RTP; UDP; RTCP; SMTP; FTP; DHCP; DNS; DDNS; PPPOE; IPv4/v6; SNMP; QoS; UPnP; NTP
Regione di interesse (ROI)	sì
Archiviazione perimetrale	FTP; Scheda Micro SD (256G, hot plug)
Interoperabilità	ONVIF; GB/T28181; CGI; PSIA; Dahua SDK
Browser	IE: IE8 e versioni successive ed explorer con IE core Google: 42 e precedenti Firefox: 42 e precedenti Safari: 10 e precedenti
Utente/Host	20 canali al massimo (la larghezza di banda totale 64M)
Sicurezza	nome utente e password autorizzati; indirizzo MAC allegato; HTTPS crittografato; IEEE 802.1x; accesso controllato alla rete
Gestione utenti	Supporta al massimo 20 utenti e gli utenti sono classificati in due gruppi: gruppo di amministratori e gruppo di utenti.
Rilevamento di malfunzionamenti	Disconnessione dalla rete; Conflitto di indirizzi IP; Errore scheda SD (stato o spazio di archiviazione);

Evento intelligente

Analisi IVS generali	Tripwire/intrusione

Professionale e Intelligente

Rilevazione incendi	sì
Traccia punto caldo/freddo	Rilevamento automatico del punto più caldo e del punto più freddo nell'immagine termica
Tracciamento automatico	sì

Porta

Rete	1 porta Ethernet 10M/100M (RJ-45)
Ingresso allarme	2 canali
Uscita allarme	1 canale
Ingresso audio	1 canale
Uscita audio	1 canale
RS-485	1 canale

Potenza

Alimentazione elettrica	100–300 V CA e alimentatore in dotazione
Consumo di energia	<100 W (consumo energetico normale) <260W (con riscaldatore acceso) (massimo consumo energetico)

Ambiente

temperatura di esercizio	Da -40°C a +70°C (da -40°F a 158°F)
Umidità di esercizio	ÿ95%
Autoadattativo	Riscaldamento automatico per proteggere il chip in ambienti freddi

Caratteristiche fisiche

Grado di protezione	IP66, anti-surge 6KV, anti-elettrostatico 8KV (toccato da oggetti), anti-elettrostatico 15KV (aria)
Dimensioni	640 mm×400 mm×612 mm (25,20"x15,75"x24,09")
Dimensioni dell'imballaggio	877 mm×567 mm×892 mm (34,53"x22,32"x35,12")
Peso netto	ÿ 50 kg (ÿ 110,23 libbre)
Peso lordo	ÿ75kg (ÿ165.35lb)

Installazione

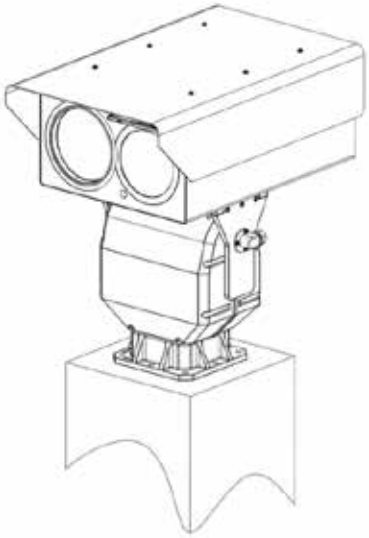

Dimensione

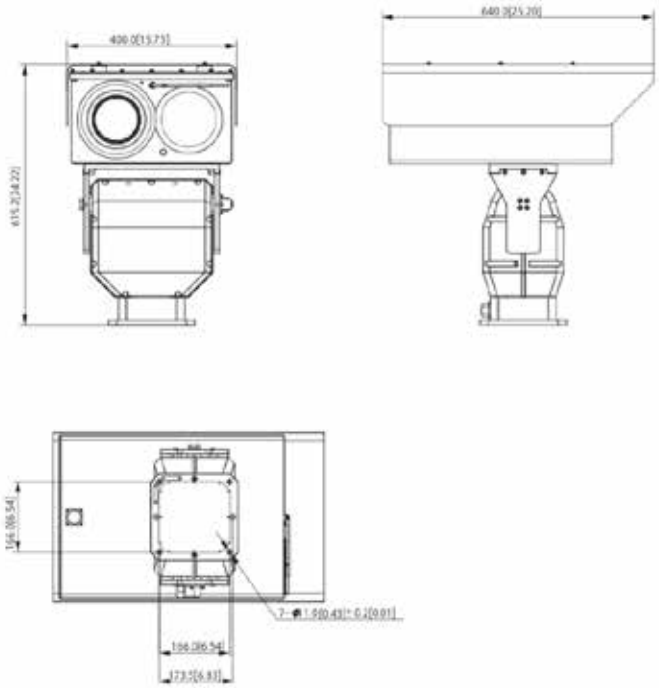

Hiltron Land S.r.l.
Strada Provinciale di Caserta, 218 80144 - Napoli - Italy
Tel: (+39) 081.185.39.000 Fax: (+39) 081.185.39.016
www.hiltronsecurity.it