HILTRON security

- Max 30 fps @ 1080P
- Uscita HD e SD commutabile
- Obiettivo fisso da 2,8 mm (3,6 mm opzionale)
- IP67, DC12V

IP67 | 1080 P FULL HD | DC 12 V | TEMPERATURA

THC2HDDSP

Telececamera bullet HDCVI 5MP, ottica motorizzata, Focus non automatico

Funzioni

4 Segnali su 1 unico Cavo Coassiale

La tecnologia HDCVI supporta la trasmissione simultanea di 4 segnali su 1 cavo coassiale: video, audio*, dati e alimentazione. La trasmissione dei dati bidirezionale consente alle telecamere HDCVI di interagire con l'XVR, inviando segnali di controllo o innescando allarmi. In aggiunta, l'HDCVI supporta il PoC per la massima flessibilità installativa.

* L'ingresso audio è disponibile solo su alcuni modelli.

Trasmissione a lunga distanza

La tecnologia HDCVI garantisce la trasmissione in tempo reale su lunghe distanze senza alcuna perdita: fino a 700 m per video in 5 MP su cavo coassiale RG6, e fino a 300 m su cavo UTP.*

*Risultati verificati con test realistici effettuati nei laboratori.

Semplicità

La tecnologia HDCVI eredita la semplicità dei sistemi di sorveglianza analogici tradizionali consentendo un upgrade immediato senza dover cambiare il cablaggio esistente. L'approccio plug and play rende possibile un monitoraggio video in full HD evitando scocciature legate alla configurazione di una rete.
protezione affidabile, trasmissione crittografata e archiviazione crittografata, che migliorano la difesa della sicurezza e la protezione dei dati e impediscono a programmi dannosi di invadere il dispositivo .

Formati video multipli

La telecamera supporta formati video multipli inclusi HDCVI, CVBS e altri due tra i più comuni formati analogici sul mercato. Questa caratteristica rende la telecamera compatibile non solo con gli XVR ma praticamente con tutti i DVR HD/SD esistenti.

OSD multi-lingua

Il menu OSD include diversi settaggi come la modalità controluce, day/ night, bilanciamento dei bianchi, privacy mask e motion detection. Sono disponibili 11 lingue: italiano, cinese, inglese, francese, tedesco, spagnolo, portoghese, giapponese, coreano, russo e polacco.

Protezione

Affidabilità garantita dalla robustezza del design: la telecamera è protetta contro acqua e polveri dal grado IP67, certificandone la corretta operatività sia in ambienti interni che esterni. Tolleranza di tensione ±30% e 4 kV di resistenza alle sovratensioni.

Design elaborato

Per un migliore adattamento delle applicazioni di monitoraggio invisibile, la telecamera è progettata con clip in metallo per il montaggio a filo, che riduce al minimo le interferenze.

Specifiche tecniche

Telecamera

Sensore d'immagine	CMOS da 1 / 2,9 "
Pixel effettivi	1920 (O) × 1080 (V), 2 MP
Sistema di scansione	Progressivo
Velocità dell'otturatore elettronico	PAL: 1/25 ~ 1 / 100000s NTSC: 1/30 ~ 1 / 100000s
Illuminazione minima	0.02Lux / F2.0 (Colore), 0.002Lux / F2.0 (B / N)
Rapporto S / N	Più di 65 dB
Distanza IR	N / A
Controllo IR On / Off	N / A
LED IR	N / A

Ottica

Tipo di lente	Obiettivo fisso / diaframma fisso
Tipo di montaggio	Imbarco
Lunghezza focale	2,8 mm (3,6 mm opzionale)
Max Aperture	F2.0
Punto di vista	H: 109,4 ° (92 °)
Controllo della messa a fuoco	N / A
Distanza di messa a fuoco ravvicinata	500 mm (800 mm) 19,69 pollici (31,50 pollici)

Distanza DORI

Nota: la distanza DORI è una "prossimità generale" della distanza che semplifica l'individuazione della telecamera giusta per le proprie esigenze. La distanza DORI viene calcolata in base alle specifiche del sensore e al risultato del test di laboratorio secondo EN 62676-4 che definisce i criteri rispettivamente per Rileva, Osserva, Riconosci e Identifica.

	DORI Definizione	Distanza
Rileva	25px / m (8 px / piede)	2,8 mm: 40 m (131 piedi) 3,6 mm: 51 m (169 piedi)
Osservare	63px / m (19 px / piede)	2,8 mm: 16 m (52 piedi) 3,6 mm: 21 m (68 piedi)
Riconoscere	125 px / m (38 px / piede)	2,8 mm: 8 m (28 piedi) 3,6 mm: 10 m (34 piedi)
Identificare	250 ppm (76 px / piede)	2,8 mm: 4 m (13 piedi) 3,6 mm: 5 m (17 piedi)

Pan / Tilt / Rotazione

Pan / Tilt / Rotazione	N / A

video

Risoluzione	1080P (1920 × 1080)
Frequenza dei fotogrammi	25 / 30fps @ 1080P , 25/30/50 / 60fps @ 720P
Uscita video	Uscita video ad alta definizione BNC a 1 canale / uscita video CVBS (può cambiare)
Giorno notte	Auto (elettronico) / manuale
OSDMenu	Multi lingua
BLCMode	BLC / HLC / DWDR
WDR	DWDR
Ottenere il controllo	AGC
Riduzione del rumore	2D
Bilanciamento del bianco	Auto / Manuale
IR intelligente	N / A

Certificazioni

Certificazioni	CE (EN55032, EN55024, EN50130-4) FCC (CFR 47 FCC Parte 15 sottoparte B, ANSI C63.4-2014)

Interfaccia

Interfaccia audio	N / A

Eelettrico

Alimentazione elettrica	12 V CC ± 25%
Consumo di energia	Max 0,6 W (12 V CC, IR acceso)

Ambientale

Condizioni operative	- 40 ° C ~ + 60 ° C (-40 ° F ~ + 140 ° F) / meno del 95% di umidità relativa(-40 ° F) * L'avvio deve essere eseguito a una temperatura superiore a -40 ° C
Condizioni di archiviazione	- 40 ° C ~ + 60 ° C (-40 ° F ~ + 140 ° F) / meno del 95% di umidità relativa
Protezione da ingresso e atti vandalici Resistenza	IP67

Costruzione

Involucro	Alluminio
Dimensioni	Φ30 mm × 68,2 mm (Φ1,18 "× 2,69")
Peso netto	0,07 kg (0,15 libbre)
Peso lordo	0,11 kg (0,24 libbre)

Dimensioni

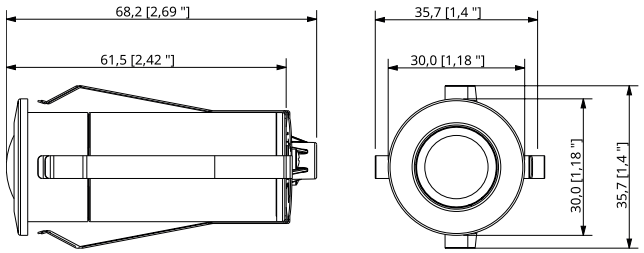

Montaggio a parete

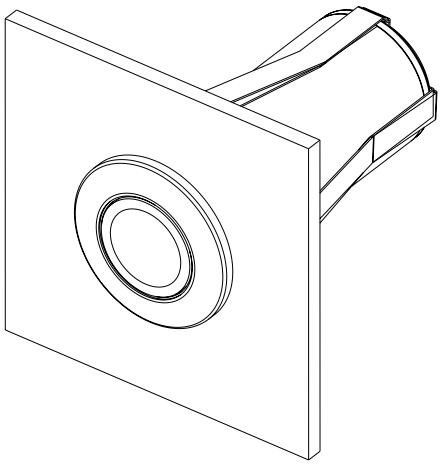

Hiltron Land S.r.l.
Strada Provinciale di Caserta, 218 80144 - Napoli - Italy
Tel: (+39) 081.185.39.000 Fax: (+39) 081.185.39.016
www.hiltronsecurity.it