HILTRON security

- Sensore di immagine CMOS da 2 MP 1/2,8", bassa luminanza e immagine ad alta definizione.
- Uscite max. 2 MP (1920 × 1080) a 30 fps.
- Codec H.265, alta velocità di compressione, velocità in bit ultra bassa.
- ROI, SMART H.264 +/H.265+,AI H.264/H.265, codifica flessibile, applicabile a vari ambienti di larghezza di banda e storage.
- Modalità di rotazione, WDR, 3D NR, HLC, BLC, filigrana digitale, applicabile a varie scene di monitoraggio.
- Monitoraggio intelligente: intrusione, tripwire, movimento rapido (le tre funzioni supportano la classificazione e il rilevamento accurato di veicoli e persone); oggetto abbandonato, oggetto mancante, rilevamento di vagabondaggio, raduno di persone, rilevamento di parcheggio, mappa termica e rilevamento del volto.
- Rilevamento di anomalie: rilevamento del movimento, manomissione video, cambio scena, rilevamento audio, nessuna scheda SD, scheda SD piena, errore della scheda SD, disconnessione della rete, conflitto IP e accesso illegale.
- Allarme: 2 ingressi, 1 uscita; audio: 1 ingresso, 1 uscita; 485; BNC; supporta max. Scheda Micro SD da 256 G, microfono integrato.
- Alimentazione 24 VAC/12 VDC/PoE, facile da installare.
- ePoE.
- SMD 3.0

THC2IPBOXAI

Telecamera di rete da 2 MP

Perimeter | PEOPLE COUNTING | FACE DETECTION | 2 Mp | STARLIGHT | FACE ATTRIBUTES

Funzioni

Riconoscimento facciale
La tecnologia Face Detection è in grado di rilevare il volto nell'immagine. Con l'algoritmo di deep learning, la tecnologia supporta il rilevamento, il monitoraggio, l'acquisizione e la selezione dell'immagine del viso migliore, quindi genera l'istantanea del viso.

Attributi del viso
Con l'algoritmo di deep learning, la telecamera di rete è in grado di riconoscere gli attributi del viso, come sesso, età, espressione, occhiali, maschera per la bocca e barba.

Protezione perimetrale
Con l'algoritmo di deep learning, la tecnologia Perimeter Pro-tection è in grado di riconoscere accuratamente l'uomo e il veicolo. Nelle aree riservate (come l'area pedonale e l'area veicolare), i falsi allarmi di rilevamento intelligente basato sul tipo di bersaglio (come tripwire, intrusione, movimento rapido, rilevamento parcheggio, rilevamento bighellonare e rilevamento assembramento) sono ampiamente ridotti.

People counting
Con l'algoritmo di deep learning, la tecnologia People Counting è in grado di tracciare ed elaborare gli obiettivi del corpo umano in movimento per realizzare le statistiche accurate di inserire il n., lasciare il n. e nell'area n. Lavorando con la piattaforma di gestione, genera report annuali/mensili/giornalieri a soddisfare le vostre esigenze.

ePoE
L'innovativa tecnologia ePoE di offre una nuova soluzione per trasmettere potenza e dati su lunghe distanze tra telecamere e switch di rete, consentendo una progettazione più flessibile del sistema di sorveglianza, migliorando l'affidabilità, riducendo i tempi di installazione e risparmiando denaro. La tecnologia ePoE comprende sistemi di rete puri in cui un singolo cavo CAT6 può trasportare segnali fino a 300 m (984 piedi) a 100 Mbps, 800 m (2625 piedi) a 10 Mbps.

Sicurezza informatica
Le telecamere di rete utilizzano una serie di tecnologie di sicu-rezza, tra cui autenticazione e autorizzazione di sicurezza, protocolli di controllo degli accessi, protezione affidabile, trasmissione crittografata e archiviazione crittografata. Queste tecnologie migliorano la difesa della fotocamera contro le minacce informatiche esterne e impediscono ai programmi dannosi di compromettere il dispositivo.

Protezione (ampia tensione)
Ampia tensione: la telecamera consente una tolleranza della tensione di ingresso di ± 30% (per alcuni alimentatori) (ampio intervallo di tensione) ed è ampiamente applicata all'ambiente esterno con tensione instabile.

Caratteristiche Tecniche

Telecamera

Sensore d'immagine	CMOS da 1/2,8".
Massimo Risoluzione	1920 (H) × 1080 (V)
rom	128 MB
RAM	512 MB
Sistema di scansione	Progressivo
Velocità dell'otturatore elettronico	Auto/Manuale 1/3 s–1/100.000 s
min. Illuminazione	Con obiettivo F1.6: 0,002 lux@F1.6 (Colore, 30 IRE) 0 lux (Illuminatore acceso)
Rapporto S/N	> 56dB

Lente

Attacco per obiettivo	C/CS
Tipo di controllo dell'iride	DC-Iris

Evento intelligente

IVS	Oggetto abbandonato; oggetto mancante
Mappa di calore	sì

Professionale, intelligente

IVS (Protezione Perimetrale)	Intrusion, tripwire, fast moving (le tre funzioni supportano la classificazione e il rilevamento accurato di veicoli e persone); rilevamento di bighellonare, raduno di persone e rilevamento di parcheggio
SMD 3.0	Meno falsi allarmi, maggiore distanza di rilevamento
Riconoscimento facciale	Riconoscimento facciale; traccia; istantanea; ottimizzazione delle istantanee; caricamento ottimale dell'istantanea del viso; miglioramento del viso; esposizione del viso; estrazione degli attributi del viso inclusi 6 attributi del viso (sesso, età, occhiali, espressioni, maschera e barba) e 8 espressioni (arrabbiato, triste, disgustato, spaventato, sorpreso, calmo, felice, confuso); istantanea del viso impostata come viso, foto da un pollice o personalizzata; 3 strategie di snapshot (istantanea in tempo reale, snapshot di ottimizzazione e prima qualità); filtro ad angolo del viso; impostazione del tempo di ottimizzazione
Persone che contano	Conteggio persone su Tripwire; generazione ed esportazione report (giorno/mese); persone che contano nell'area; gestione delle code; È possibile impostare 4 regole per tripwire, conteggio persone in area e gestione code.
Ricerca intelligente	Collabora con Smart NVR per perfezionare la ricerca intelligente, l'estrazione di eventi e l'unione ai video degli eventi

video

Compressione video	H.265; H.264; H.264H; H.264B; MJPEG (supportato solo dal flusso secondario)
Codec intelligente	Intelligente H.265+; Intelligente H.264+
Codifica AI	AI H.265; AI H.264
Frequenza fotogrammi video	Stream principale: 1080p (1–25/30 fps) Stream secondario: D1@ (1–25/30 fps) Terzo stream: 1080p@ (1–25/30 fps) * I valori sopra indicati sono il max. frame rate di ogni flusso; per più flussi, i valori saranno soggetti alla capacità di codifica totale.
Capacità di flusso	3 flussi
Risoluzione	1080p (1920 × 1080); 1,3 M (1280 × 960); 720p (1280 × 720); D1 (704 × 576/704 × 480); VGA (640 × 480); CIF (352 × 288/352 × 240)
Controllo della velocità di trasmissione	CBR/VBR
Bitrate video	H.264: 3 kbps–20480 kbps H.265: 3 kbps–20480 kbps
Giorno notte	Auto (ICR)/Colore/B/N
BLC	sì
HLC	sì
WDR	120dB
Scene di autoadattamento (SSA)	sì
Bilanciamento del bianco	Auto; naturale; lampione; all'aperto; Manuale; consuetudine regionale
Ottenere il controllo	Automatico; Manuale
Riduzione del rumore	3D NR
Rilevamento del movimento	OFF/ON (4 aree, rettangolare)
Regione di interesse (RoI)	Sì (4 aree)
Stabilizzazione dell'immagine	Stabilizzazione elettronica dell'immagine (EIS)
Disappannamento	sì
Rotazione dell'immagine	0°/90°/180°/270° (Supporto 90°/270° con risoluzione 4M e inferiore)
Specchio	sì
Mascheramento della privacy	8 aree

Audio

Microfono integrato	sì
Compressione audio	PCM; G.711a; G.711 Mu; G.726; G.723

Allarme

Evento di allarme	Nessuna scheda SD; Scheda SD piena; Errore scheda SD; disconnessione dalla rete; Conflitto IP; accesso illegale; rilevamento del movimento; manomissione video; tripwire; intrusione; che si muove velocemente; oggetto abbandonato; oggetto mancante; rilevamento di bighellonare; raduno di persone; rilevamento parcheggio; cambio di scena; rilevamento dell'audio; rilevamento della sfocatura; allarme esterno; riconoscimento facciale; SMD; persone che contano nell'area; rilevamento soggiorno; persone che contano; eccezione di sicurezza

Rete

Porta di rete	RJ-45 (10/100 Base-T)
SDK e API	sì
Sicurezza informatica	Crittografia video; crittografia del firmware; crittografia della configurazione; Digerire; WSSE; blocco dell'account; registri di sicurezza; Filtraggio IP/MAC; generazione e importazione della certificazione X.509; registro di sistema; HTTPS; 802.1x; avvio affidabile; esecuzione affidabile; aggiornamento affidabile
Protocollo di rete	IPv4; IPv6; HTTP; HTTPS; TCP; UDP; ARP; RTP; RTSP; RTCP; RTMP; SMTP; FTP; SFTP; DHCP; DNS; DDNS; QoS; UPnP; NTP; Multicast; ICMP; IGMP; NFS; SAMBA; PPPoE; 802.1x; SNMP
Interoperabilità	ONVIF (Profilo S/Profilo G/Profilo T); CGI; Pietra miliare; P2P
Utente/Host	20 (larghezza di banda totale: 80 M)
Conservazione	FTP; SFTP; Scheda Micro SD (supporto max. 256 GB); NAS

Browser	IE: IE 8 e versioni successive Chrome Firefox Safari: Safari 12 e versioni successive
Software gestionale	PSS intelligente; DSS; DMSS
Cliente mobile	iOS; Androide

Certificazione

Certificazioni	CE-LVD: EN60950-1; CE-EMC: Direttiva Compatibilità Elettromagnetica 2014/30/UE; FCC: 47 CFR FCC Parte 15, Sottoparte B; UL/CUL: UL60950-1 CAN/CSA C22.2 No.60950-1-07

Porta

RS-485	1 (intervallo di velocità di trasmissione: 1200 bps–115200 bps)
Ingresso audio	1 canale (porta JACK da 3,5 mm)
Uscita audio	1 canale (porta JACK da 3,5 mm)
Ingresso allarme	2 canali in: 5 mA 3V–5 VDC
Uscita allarme	1 canale in uscita: 300 mA 12 VDC

Energia

Alimentazione elettrica	12 V c.a./24 V c.a./PoE (802.3af)/ePoE
Consumo di energia	Base: 4,1 W (12 VDC); 4,3 W (24 V CA); 4,4 W (PoE) max. (H.265+tre flussi+intelligence attiva): 9,2 W (12 VDC); 8,7 W (24 V CA); 9,2 W (PoE)

Ambiente

temperatura di esercizio	Da –30 °C a +60 °C (da –22 °F a +140 °F)
Umidità di esercizio	≤ 95%
Temperatura di conservazione	Da –30 °C a +60 °C (da –22 °F a +140 °F)

Struttura

involucro	Metallo
Dimensioni del prodotto	135,4 mm × 74,4 mm × 65,5 mm (5,3" × 2,9" × 2,6") (L × L × A)
Peso netto	528 g (1,16 libbre)
Peso lordo	620 g (1,37 libbre)

Dimensioni

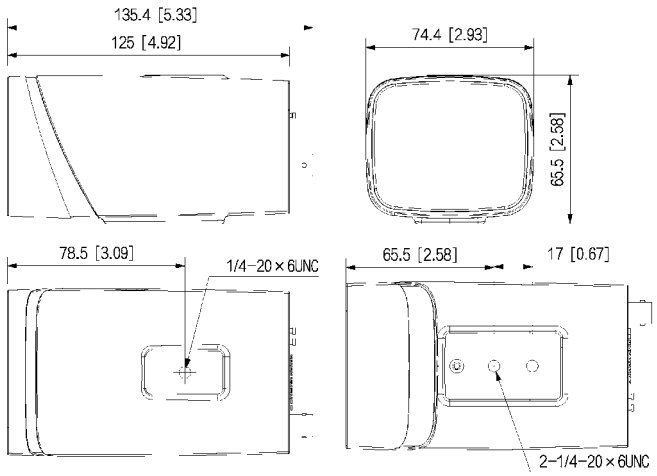

Hiltron Land S.r.l.
Strada Provinciale di Caserta, 218 80144 - Napoli - Italy
Tel: (+39) 081.185.39.000 Fax: (+39) 081.185.39.016
www.hiltronsecurity.it