HILTRON security

- Adotta un sensore e un processore di immagine CMOS ad alte prestazioni per l'estrazione e l'analisi approfondite delle informazioni del veicolo 24 ore su 24, 7 giorni su 7
- Abbraccia l'algoritmo di deep learning per il riconoscimento accurato dei veicoli senza targa e modello del veicolo, logo del veicolo, serie del veicolo, colore del veicolo e altro
- Varie interfacce di segnale, dati e comunicazione; supporta la connessione a dispositivi aggiuntivi, come la barriera
- Illuminatore LED integrato per un'installazione semplificata
- Obiettivo varifocale motorizzato, facile da installare e mettere in funzione
- Design integrato con basso consumo energetico e grado di protezione
  IP67

THC2IPLTB

Telecamera bullet IP 2Mp lettura targhe
ottica 2.7-13.5mm

Funzioni

Immagine di alta qualità
Il sensore di immagine CMOS specifico del settore con elevata sensibilità, SNR elevato ed eccellente WDR fornisce immagini realistiche 24 ore su 24, 7 giorni su 7.

Prestazioni impressionanti
Il processore CPU ad alte prestazioni aiuta a estrarre e analizzare le informazioni di veicoli a motore e non in tempo reale, fornendo dettagli sulle caratteristiche del veicolo per il processo decisionale aziendale.

Protezione di alto livello
Design integrato con basso consumo energetico e grado di protezione IP67, adatto a vari ambienti difficili.

Installazione facile
Illuminatore LED integrato e obiettivo varifocale motorizzato, per facilitare l'installazione e la messa in servizio.

Caratteristiche Tecniche

Numero dell'illuminatore	6 illuminatori IR, luminosità regolabile
Sensore d'immagine	CMOS da 1/2,8"
Risoluzione dell'immagine	1920 × 1080 (striscia nera OSD esclusa)
Risoluzione video	Flusso principale: 1080P (1920 × 1080)/720P (1280 × 720) Flusso secondario: 720P (1280 × 720)/D1 (704 × 576, 704 × 480)/CIF (352 × 288, 352 × 240)
Frequenza fotogrammi video	PAL: flusso principale (1920 × 1080 a 25 fps , 1280 × 720 a 25 fps), flusso secondario (1280 × 720 a 25 fps , 704 × 576 a 25 fps , 352 × 288 a 25 fps) NTSC: flusso principale (1920 × 1080 a 30 fps , 1280 × 720 a 30 fps), flusso secondario (1280 × 720 a 30 fps , 704 × 408 a 30 fps , 352 × 240 a 30 fps)
Velocità in bit	H.264B: 32Kbps–32768Kbps H.264M: 32Kbps–32768Kbps H.264H: 32Kbps–32768Kbps H.265: 32Kbps–32768Kbps MJPEG: 512Kbps–65536Kbps
Compressione video	H.264B/H.264M/H.264H/H.265/MJPEG
Formato di codifica delle immagini	JPEG
Riduzione del rumore	3DNR
Bilanciamento del bianco	Intervallo di temperatura del colore completamente automatico, automatico, temperatura del colore personalizzata
Velocità dell'otturatore elettronico	1/50–1/1000, automatico o manuale

WDR	96 db
Miglioramento dei bordi	SÌ
Modalità di esposizione	Auto completa, auto personalizzata, personalizzata
Controllo dell'iride	Diaframma automatico (L: 1,6–T: 3,3)

Prestazione

Modalità trigger	Rilevamento video; bobina di ingresso/uscita; rilevamento video e bobina I/O
otturatore	Tapparella singola
Magazzinaggio	1 porta per scheda TF integrata. Supporta Kingston 16G, 32G, 64G e 128G; Dahua 16G, 32G, 64G e 128G; SanDisk 16G, 32G, 64G e 128G
Manomissione dell'immagine Prevenzione	Sì. Video/immagine possono essere controllati tramite filigrana e verifica
Campo visivo	Orizzontale: 108,1° (W)-30,3° (T); Verticale: 56,3° (O)-17,1° (T); Diagonale: 130,9° (W)–34,8° (T)
Distanza di illuminazione	12 m (39,37 piedi)
Gamma di cattura	3 m–6 m (9,84 piedi–19,69 piedi)
Larghezza corsia rilevata	3 m –4 m (9,84 piedi–13,12 piedi)
Illuminamento ambientale minimo	0,002 lux. L'illuminatore è progettato con la fotocamera per l'illuminazione
Velocità massima rilevata dalla fotocamera	30 km/h

Evento di allarme	Allarme in caso di mancanza della scheda di memoria, spazio di archiviazione insufficiente, errore della scheda di memoria, disconnessione dalla rete, conflitto IP e accesso illegale
Sicurezza	Nome utente e password autorizzati, associazione dell'indirizzo MAC, crittografia HTTPS, IEEE 802.1x e controllo dell'accesso alla rete
Sovrapposizione OSD	Supporta la sovrapposizione di tempo, indirizzo (posizione del canale), corsia (numero/direzione), targa (numero e colore), veicolo (velocità, colore, tipo)
Rete automatica Rifornimento (ANR)	Sì. Piattaforma/FTP
Registrazione automatica	sì
Intelligenza	
Rilevamento del veicolo	Tasso di cattura del veicolo ≥99%
Riconoscimento del veicolo	Supporta il riconoscimento del tipo di veicolo, logo del veicolo, serie del veicolo, colore del veicolo, targa, caratteristiche di conducente e passeggero anteriore e veicolo senza piatto. Tasso di riconoscimento del veicolo ≥95%
Metadati video	sì
Telaio da pista intelligente	Visualizzazione intelligente del telaio. Supporta la visualizzazione della targa del veicolo e del percorso del veicolo
Porta	
Montatura dell'obiettivo	14
Uscita analogica	1
Rete	1 porta Ethernet 100/1000M (RJ-45)
RS-485	2
RS-232	1
Ingresso allarme	3, ingresso fotoaccoppiatore (ingresso on-off)
Uscita allarme	3 porte. Uscita fotoaccoppiatore a 2 canali, uscita relè a 1 canale, che può essere collegata a dispositivi come barriere
Ingresso audio	Porta RCA a 1 canale
Uscita audio	Porta RCA a 1 canale
Generale	
Alimentazione elettrica	12 V CC, 24 V CA, PoE+
Consumo di energia	?20W
temperatura di esercizio	da −30°C a +65°C (da −22°F a +149 °F)
Umidità di esercizio	10%UR–90%UR (senza condensa)
involucro	Metallo e plastica
Grado di protezione	IP67
Dimensioni	486,7 mm × 124,3 mm × 185,5 mm (19,16'' × 4,89'' × 7,30 pollici) (L × P × A)
Peso netto	1,9 kg (4,19 libbre)
Peso lordo	3,3 kg (7,28 libbre)
Installazione	Installato con staffa
lente	3,2 mm –10,5 mm
Certificazione	
CE, FCC	sì
RoHS	sì

Installazione

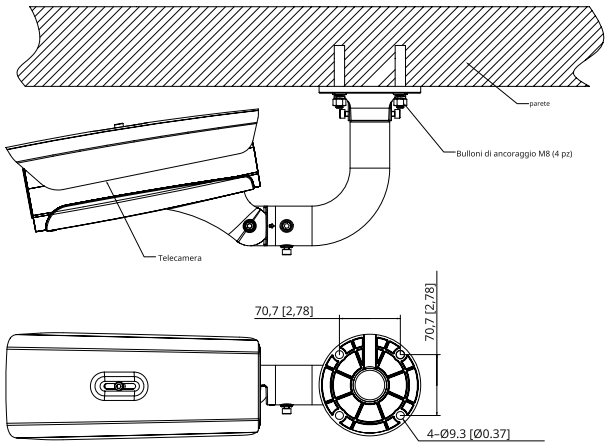

Dimensioni

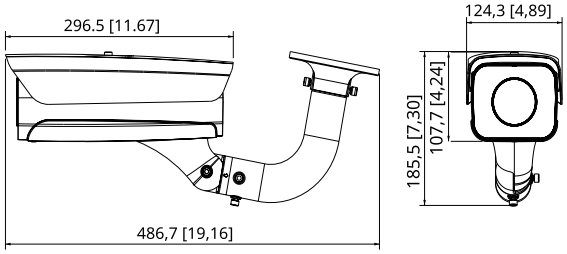

Hiltron Land S.r.l.
Strada Provinciale di Caserta, 218 80144 - Napoli - Italy
Tel: (+39) 081.185.39.000 Fax: (+39) 081.185.39.016
www.hiltronsecurity.it