HILTRON security

·Sensore di immagine CMOS da 4 MP, 1/3 ", basso illuminamento, alta deÿnizione dell'immagine
· Uscite max. 4 MP (2560 × 1440) a 20 fps
· Codec H.265, velocità di compressione elevata, velocità in bit ultra bassa
· Max. Distanza IR: 30 m
· ROI, SMART H.264 / H.265, codiÿca °essibile, applicabile a vari ambienti di larghezza di banda e archiviazione
· Modalità di rotazione, WDR, 3D DNR, HLC, BLC, watermark digitale, applicabile a varie scene di monitoraggio
· Supporta 256 schede GMicro SD
· Alimentazione 12V DC, facile da installare
· Protezione IP67
· Supporta il Wi-Fi

THC2KIPR

Telecamera bullet IP Wi-fi 4 MP ottica fissa 2.8mm

Functions

Smart H.265+ & Smart H.264+

Con un avanzato algoritmo di controllo della velocità adattivo alla scena, la tecnologia di codiÿca intelligente, realizza la maggiore efÿcienza di codiÿca rispetto a H.265 e H.264, fornisce video di alta qualità e riduce i costi di archiviazione e trasmissione

Illuminazione intelligente

La tecnologia Smart Illumination può visualizzare immagini in ambienti con scarsa illuminazione o in ambienti completamente bui. In base alla distanza dei bersagli, la telecamera regola automaticamente l'intensità delle luci per visualizzare i dettagli del bersaglio in movimento.

Rilevazione del movimento

Quando gli oggetti in movimento appaiono nell'immagine di monitoraggio, la tecnologia Dahua Motion Detection (General) attiva l'allarme o le registrazioni.

Giorno notte

La funzione Day / Night fornisce un'immagine a colori quando l'illuminazione è adeguata; quando l'illuminamento è inadeguato, cambia la modalità notturna e fornisce un'immagine in bianco e nero. Può garantire che la telecamera di rete funzioni normalmente quando cambia l'illuminamento

Protezione (IP67, ampia tensione)

IP67: la telecamera supera una serie di severi test su polvere e ammollo. Ha una funzione antipolvere e la custodia può funzionare normalmente dopo essere stata immersa in acqua profonda 1 m per 30 minuti.
Ampia tensione: la telecamera consente una tolleranza della tensione di ingresso di ± 30% (ampio intervallo di tensione) ed è ampiamente applicata all'ambiente esterno con tensione instabile.

Technical Specification

Camera	
Sensore d'immagine	CMOS progressivo da 1/3 "e 4 megapixel
Max. Risoluzione	2560 (H) × 1440 (V)
ROM	128 MB
RAM	256 MB
Sistema di scansione	Progressivo
Velocità otturatore elettronico	Auto / Manuale 1/3 s – 1 / 100.000 s
Min. Illuminazione	Manuale 1/30 s 0,9343 Lux @ F2,0 (colore, 80 IRE); 0,9258 Lux @ F2,0 (W / B, 80 IRE); 0 Lux (IR attivato)
	Manuale 1/3 s 0,1195 Lux @ F2,0 (colore, 80 IRE); 0,1190 Lux @ F2,0 (W / B, 80 IRE); 0 Lux (IR attivato)
Rapporto S / N	> 52 dB
Distanza di illuminazione	30 m (98,4 piedi)
Controllo accensione/spegnimento illuminatore	Auto
Numero dell'Illuminatore	18 (LED IR)
Intervallo di panoramica / inclinazione / rotazione	Pan: 0 ° –360 ° Inclinazione: 0 ° –90 °
Ottica	
Tipo di lente	Focale fissa
Tipo di montaggio	M12
Lunghezza focale	2,8 mm 3,6 mm

Max. Apertura	F2.0				
Campo visivo	2,8 mm: Orizzontale: 97 ° Verticale: 52 ° Diagonale: 116 ° 3,6 mm: Orizzontale: 76 ° Verticale: 42 ° Diagonale: 90 °				
Tipo di iride	Fisso				
Distanza di messa a fuoco ravvicinata	2,8 mm: 0,8 m (2,6 piedi) 3,6 mm: 1,4 m (4,6 piedi)				
Distanza DORI	LENS	RILEVA	OSSERVARE	RICONOSCERE	IDENTIFICARE
	2,8 mm	56 m	22,4 m	11,2m	5,6 m
	3,6 mm	80m	30 m	16 m	8 m
Video					
Compressione video	H.265; H.264; H.264H; H.264B; MJPEG				
Smart Codec	H.264: Yes H.265: Yes				
Frequenza fotogrammi video	50 Hz				
	Main stream (2560 × 1440 @20 fps), sub stream (640 × 480 @20 fps)				
	Main stream (2304 × 1296 @25 fps), sub stream (640 × 480 @25 fps)				
	60 Hz				
	Main stream (2560 × 1440 @20 fps), sub stream (640 × 480 @20 fps)				
	Main stream (2304 × 1296 @30 fps), sub stream (640 × 480 @30 fps)				
Capacità di streaming	2 flussi				
Risoluzione	4 M (2560 × 1440); 2 M (2304 × 1296); 1080p (1920 ×1080); 1,3 M (1280 × 960); 720p (1280 × 720); VGA (640 × 480);				
	QVGA (320 × 240)				
Controllo della velocità in bit	CBR / VBR				
Bitrate video	H.264: 24 kbps-8192 kbps H.265: 9 kbps-7424 kbps				
Giorno notte	Auto (ICR) / Colore / B / N				
BLC	sì				
HLC	sì				
WDR	DWDR				
Bilanciamento del bianco	Auto / naturale / lampione / esterno / manuale / regionale personalizzato				
Ottenere il controllo	Auto / Manuale				
Riduzione del rumore	3D DNR				
Rilevazione del movimento	OFF / ON (4 aree, rettangolari)				
Illuminazione intelligente	Sì (4 aree)				
Regione di interesse (RoI)	sì				
Rotazione dell'immagine	0 ° / 90 ° / 180 ° / 270 ° (supporto 90 ° / 270 ° con tutte le risoluzioni)				
Specchio	si				
Mascheramento della privacy	4 zone				
Allarme					
Evento di allarme	Nessuna scheda SD; Scheda SD piena; Errore della scheda SD; disconnessione dalla rete; Conflitto IP; accesso illegale; rilevamento				
	della tensione; rilevamento del movimento; manomissione del video				
Rete					
Rete	RJ-45 (10/100 Base-T)				
Wifi	sì				
SDK e API	sì				
Protocollo	HTTP; TCP; ARP; RTSP; RTP; UDP; RTCP; SMTP; FTP; DHCP; DNS; IPv4 / v6; QoS; NTP				
Interoperabilità Utente / Host Conservazione	ONVIF (Profilo T / Profilo S / Profilo G); CGI; DMSS 20 (larghezza di banda totale: 40 M)				
Browser	FTP; SFTP; Scheda Micro SD (256 G); NAS				
	IE: IE9, IE11 e versioni successive				
	Chrome: 39.0.2171.95 e versione successiva senza plug-in (62.0.3202.94)				
	Firefox: 43.0.1 e versioni successive senza plug-in (69.0.3)				
Software di gestione	DMSS				
Cellulare	IOS; Android				
Certificazione					
Certificazione	CE-LVD: EN62368-1 CE-EMC: Direttiva sulla compatibilità elettromagnetica 2014/30 / UE				
	CE-RED: Direttiva sulle apparecchiature radio 2014/53 / UE FCC: 47 CFR FCC Parte 15, Sottoparte B				
	ID FCC: FCC PARTE 15C				

Dimensions

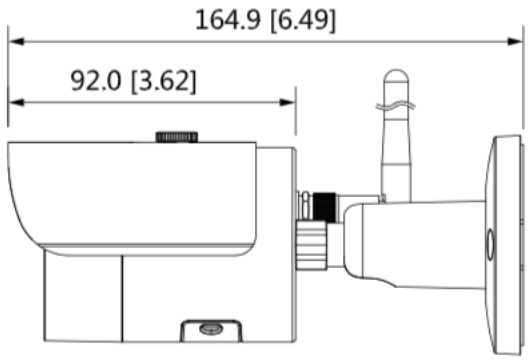

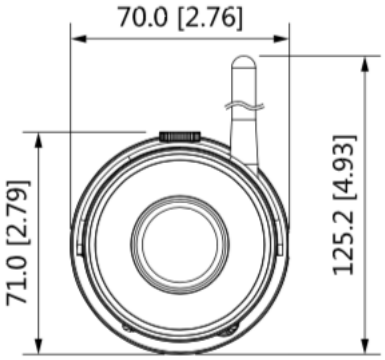

Hiltron Land S.r.l.
Strada Provinciale di Caserta, 218 80144 - Napoli - Italy
Tel: (+39) 081.185.39.000 Fax: (+39) 081.185.39.016
www.hiltronsecurity.it