HILTRON security

· 256 × 192 FPA non raffreddato all'ossido di vanadio
· Obiettivo atermizzato (telecamera termica), senza messa a fuoco
· Collegamento intelligente con luce stroboscopica e audio
· Precisione della temperatura ±0.3°C con corpo nero
· Intervallo di misurazione della temperatura: da 30°C a 45°C
· IP67; Memoria micro SD

THC2TEIPBAI

Telecamera bullet biottica termica IP AI 2Mp
termica 256x192 sens. 5mk, 6mm - termica 7.5mm, IR 50mt, microSD, 12Vdc/ePoE<12W IP67

Panoramica del sistema

Dotato di due canali video, può realizzare la misurazione della temperatura ad alta precisione. Questa serie è progettata per lo screening preliminare della temperatura corporea.

Specifiche tecniche

Termico

Pixel effettivi	256 × 192
Gamma spettrale	8μm–14μm
Sensibilità termica (NETD)	≤ 50 mK @ f /1.0
Lunghezza focale	7,5 mm
Campo visivo	H: 32,4° V: 24,6°
Modalità di messa a fuoco	atermizzato
Apertura	F/1.0
Dettaglio digitale Miglioramento (DDE)	sì
AGC	Auto; Manuale
Riduzione del rumore	rumore 2D; 3D NR
Capovolgi immagine	180°/Specchio
Tavolozze dei colori	18 (Whitehot/Blackhot/Ironrow/Icefire/Fusion/Rainbow/ Globow/Iconbow1/Iconbow2.etc)
Misura della temperatura Gamma	da 30°C a 45°C (da 86°F a 113°F)
Precisione della temperatura	±0,3°C (con corpo nero) quando la temperatura ambiente è compresa tra 10°C e 30°C (tra 50°F e 86°F)

Visibile

Sensore d'immagine	CMOS da 1/2,8 pollici
Pixel effettivi	1920 × 1080
massimo Risoluzione	2MP
Velocità dell'otturatore elettronico	1/30000s–1s
min. Illuminazione	Colore: 0,01 Lux Bianco e nero: 0.001 Lux 0 Lux (IR attivo)
Distanza di illuminazione IR	50 m (164 piedi)
Illuminatore IR On/Off Controllo	Auto; Manuale
Lunghezza focale	6 mm
Apertura	F/2.0
Campo visivo	H: 52,8° V: 30,3°
Modalità di messa a fuoco	Fisso
Distanza di messa a fuoco ravvicinata	1,6 m (5,2 piedi)
BLC	sì
WDR	sì
HLC	sì
Bilanciamento del bianco	Automatico/Manuale/Interno/Esterno/Inseguimento/Lampada al sodio/ Lampione stradale/Naturale
AGC	Auto; Manuale
Riduzione del rumore	rumore 2D; 3D NR
Rapporto S/N	≥ 55 dB

Regione di interesse (RoI)	SÌ
Capovolgi immagine	180°/Specchio
Compensazione dell'esposizione	SÌ

Video e audio

Compressione video	H.265/H.264M/H.264H/H.264B
Risoluzione	Termico Flusso principale: 1280 × 1024, 1280 × 960, 1280 × 720, 400 × 300. 1280 × 960 per impostazione predefinita Flusso secondario: 640 × 512, 640 × 480, 400 × 300. 400 × 300 per impostazione predefinita Visibile Stream principale: 1080P (1920 × 1080), 720P (1280 × 720), D1 (704 × 576). 1080P per impostazione predefinita Flusso secondario: D1 (704 × 576), CIF (352 × 288). CIF per impostazione predefinita
Frequenza dei fotogrammi	Termico (50Hz): Stream principale: regolabile da 1 fps a 25 fps. 25 fps per impostazione predefinita; flusso secondario: regolabile da 1 fps a 25 fps. 15 fps per impostazione predefinita. Visibile (50Hz): Stream principale: regolabile da 1 fps a 25 fps. 25 fps per impostazione predefinita; flusso secondario: regolabile da 1 fps a 25 fps. 15 fps per impostazione predefinita.
Compressione audio	G.711a; G.711mu; CAA; PCM

Rete

Protocollo	HTTP; HTTPS; TCP; ARP; RTSP; RTP; UDP; RTCP; smtp; FTP; DHCP; DNS; DDNS; PPPOE; IPv4/v6; SNMP; QoS; UPnP; NTP; multicast; SFTP; 802.1x;
Archiviazione Edge	Scheda MicroSD (256G)
Interoperabilità	ONVIF; CGI; DAHUA SDK
Browser	IE: IE8 e versioni successive ed explorer con core IE Google: 42 e versioni precedenti Firefox: 42 e precedenti
Utente/Ospite	20 utenti al massimo (larghezza di banda totale 64Mbps)
Sicurezza	Nome utente e password autorizzati; indirizzo MAC allegato; HTTPS crittografato; IEEE 802.1x; accesso alla rete controllato

Dimensioni

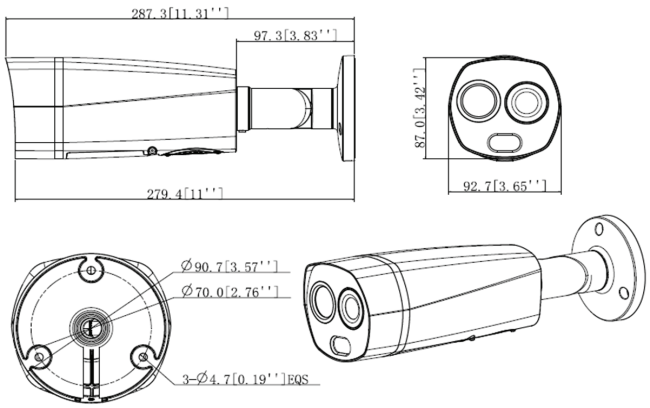

Certificazione

Certificazioni	CE: EN55032:2015; EN61000-3-2:2014 FCC:CFR 47 FCC Parte 15 sottoparte B; ANSI C63.4-2014

Porta

Ethernet	1 porta Ethernet 10M/100M (RJ-45)
Ingresso audio	1
Uscita audio	1
Ingresso allarme	2
Uscita allarme	1
RS-485	1

Potenza

Alimentazione elettrica	12V±20% CC; POE (802.3af); ePOE
Consumo di energia	Consumo di base: <8W (12V DC) Consumo massimo: <18 W (12 V CC, senza alimentatore)

ambiente

temperatura di esercizio	da 10°C a +30°C (da 50°F a 86°F)
Umidità di esercizio	≤93%@40°C (104°F)
Protezione dell'ingresso	IP67

Struttura

Dimensioni del prodotto	287,3 mm × 92,7 mm × 87,0 mm (11,3" × 3,6" × 3,4")
Dimensioni dell'imballaggio	365 mm × 175 mm × 176 mm (14,37 pollici × 6,89 pollici × 6,93 pollici)
Peso netto	≤1,4 kg (3,09 libbre)
Peso lordo	1,9 kg (4,19 libbre)

HILTRON LAND S.R.L.

Strada provinciale di Caserta, 218 - 80144 Napoli

Tel: (+39)081 185 39 000 Fax: (+39)081 185 39 016

www.hiltronsecurity.it