HILTRON security

- Sensore di immagine CMOS da 1/1,8" da 4 MP, bassa luminanza e alta definizione Immagine.
- Uscite max. 4 MP (2688 × 1520) a 30 fps.
- Codec H.265, velocità di compressione elevata, velocità in bit ultra bassa.
- ROI, SMART H.264 +/H.265+,AI H.264/H.265, codifica flessibile, applicabile a vari ambienti di larghezza di banda e di archiviazione.
- Modalità di rotazione, WDR, 3D NR, HLC, BLC, filigrana digitale, applicabile a varie scene di monitoraggio.
- Monitoraggio intelligente: intrusione, tripwire, movimento rapido (i tre le funzioni supportano la classificazione e il rilevamento accurato del veicolo e umano); oggetto abbandonato, oggetto mancante, rilevamento di vagabondaggio, raccolta di persone, rilevamento parcheggio, mappa termica e rilevamento del volto.
- Rilevamento anomalie: rilevamento del movimento, manomissione video, scena modifica, rilevamento audio, nessuna scheda SD, scheda SD piena, errore scheda SD, disconnessione dalla rete, conflitto IP e accesso illegale.
- Allarme: 2 ingressi, 1 uscita; audio: 1 ingresso, 1 uscita; 485; BNC; supporta max. 256 G Scheda Micro SD, microfono integrato.
- Alimentazione 24 VAC/12 VDC/PoE, facile da installare. EPoE.
- SMD 3.0

THC4CSIPBOXAI

Telecamera di rete da 4 MP

STARLIGHT | FACE ATTRIBUTES | PEOPLE COUNTING | FACE DETECTION | 4 Mp | Perimeter

Funzioni

Riconoscimento facciale
La tecnologia Face Detection è in grado di rilevare il volto nell'immagine. Con l'algoritmo di deep learning, la tecnologia supporta il rilevamento, il monitoraggio, l'acquisizione e la selezione della migliore immagine del viso, quindi genera l'istantanea del viso.

Attributi del viso
Con l'algoritmo di deep learning, la telecamera di rete è in grado di riconoscere gli attributi del viso, come sesso, età, espressione, occhiali, maschera per la bocca e barba.

Protezione perimetrale
Filtraggio automatico dei falsi allarmi causati da animali, movimenti del fogliame, effetti di luce, ecc... aumentando notevolmente la precisione degli allarmi.

People counting
Con l'algoritmo di deep learning, la tecnologia People Counting può tracciare ed
elaborare gli obiettivi del corpo umano in movimento per realizzare le statistiche accurate di
inserire il numero, lasciare il numero e nell'area n. Lavorando con la piattaforma di gestione, genera report annuali/mensili/giornalieri a soddisfare le vostre esigenze.

ePoE
L'innovativa tecnologia ePoE offre una nuova soluzione per trasmettere potenza e dati su lunghe distanze tra telecamere e switch di rete, consentendo una progettazione più flessibile del sistema di sorveglianza, migliorando l'affidabilità, riducendo i tempi di installazione e risparmiando denaro. La tecnologia ePoE comprende sistemi di rete puri in cui un singolo cavo CAT6 può trasportare segnali fino a 300 m (984 piedi) a 100 Mbps, 800 m (2625 piedi) a 10 Mbps.

Sicurezza informatica
Le telecamere di rete utilizzano una serie di tecnologie di sicurezza, tra cui autenticazione e autorizzazione di sicurezza, protocolli di controllo degli accessi, protezione affidabile, trasmissione crittografata e archiviazione crittografata. Queste tecnologie migliorano la difesa della fotocamera contro le minacce informatiche esterne e impediscono ai programmi dannosi di compromettere il dispositivo.

Protezione (ampia tensione)
Ampia tensione: la telecamera consente una tolleranza della tensione di ingresso di ± 30% (per alcuni alimentatori) (ampio intervallo di tensione) ed è ampiamente applicata all'ambiente esterno con tensione instabile.

HILTRON security

Caratteristiche Tecniche

Telecamera

Sensore d'immagine	CMOS da 1/1,8".
Massimo Risoluzione	2688 (H) × 1520 (V)
rom	128 MB
RAM	1G B
Sistemad i scansione	Progressivo
Velocitàd ell'otturatore elettronico	Auto/Manuale1 /3 s–1/100.000 s
min. Illuminazione	Con obiettivo F1.6:0 ,002 lux@ F1.6 (Colore, 30 IRE) 0l ux (Illuminatore acceso)
Rapporto S/N	>5 6d B

Lente

Attaccop er obiettivo	C/CS
Tipo di controllo dell'iride	DC-Iris

Eventoi ntelligente

IVS	Oggetto abbandonato; oggetto mancante
Mappa di calore	sì

Professionale, intelligente

IVS (Protezione Perimetrale)	Intrusion, tripwire,f ast moving (let re funzioni supportano la classificazione ei l rilevamento accurato del veicoloe dell'uomo);r ilevamentod ib ighellonare, raduno di persone e rilevamentod i parcheggio
SMD 3.0	Meno falsia llarmi, maggiored istanzad ir ilevamento
Riconoscimentof acciale	Riconoscimentof acciale; traccia; istantanea; ottimizzazione delle istantanee; caricamentoo ttimale dell'istantanea del viso;m iglioramento del viso;e sposizione del viso;e strazione deglia ttributi del viso inclusi 6a ttributi del viso (sesso,e tà,o cchiali, espressioni,m ascherae barba) e8 espressioni (arrabbiato, triste,d isgustato,s paventato, sorpreso,c almo,f elice, confuso);i stantanea del viso impostata come viso,f otod au n polliceo personalizzata;3 strategied is napshot (istantanea in tempor eale, snapshot di ottimizzazione ep rima qualità); filtro ad angolo del viso;i mpostazione del tempod io ttimizzazione
Persone che contano	Conteggio persone su Tripwire; generazione ed esportazione report(giorno/mese); persone che contano nell'area; gestione delle code; È possibile impostare4r egole per tripwire, conteggio persone in area e gestione code.
Ricerca intelligente	Collabora con Smart NVR per perfezionarel ar icerca intelligente, l'estrazione di eventie l'unione ai video degli eventi

video

Compressione video	H.265; H.264; H.264H;H .264B;M JPEG (supportato solo dal flusso secondario)
Codec intelligente	IntelligenteH .265+; IntelligenteH .264+
Codifica AI	AI H.265; AI H.264
Frequenzaf otogrammi video	Flusso principale: 2688 × 1520 @(1–25/30 fps) Flusso secondario:D 1@ (1–25/30 fps) Terzos tream: 1080p@ (1–25/30 fps) *I valori soprai ndicati sono il max. framer ated i ogni flusso; per più flussi,i valori saranno soggetti alla capacità di codifica totale.
Capacitàd if lusso	3 flussi
Risoluzione	2688 × 1520; 2304 × 1296; 1080p (1920 × 1080);1 ,3 M(1280 × 960); 720p (1280 × 720);D 1(704 × 576/704 × 480);V GA (640 × 480);C IF (352 × 288/352 × 240)
Controllo della velocità di trasmissione	CBR/VBR
Bitrate video	H.264: 3 kbps–20480 kbps H.265: 3 kbps–20480 kbps
Giorno notte	Auto (ICR)/Colore/B/N
BLC	sì
HLC	sì
WDR	140dB
Scene di autoadattamento (SSA)	sì
Bilanciamento del bianco	Auto; naturale; lampione; all'aperto;M anuale; consuetudine regionale
Ottenere il controllo	Automatico; Manuale
Riduzione del rumore	3D NR
Rilevamento del movimento	OFF/ON (4 aree, rettangolare)
Regione di interesse (RoI)	Sì(4a ree)
Stabilizzazione dell'immagine	Stabilizzazione elettronica dell'immagine (EIS)
Disappannamento	sì
Rotazione dell'immagine	0°/90°/180°/270° (Supporto 90°/270° con risoluzione 4M e inferiore)
Specchio	sì
Mascheramento della privacy	8a ree

Audio

Microfono integrato	sì
Compressione audio	PCM;G .711a; G.711 Mu;G .726; G.723

Allarme

Evento di allarme	Nessuna scheda SD; Scheda SDp iena; Errore scheda SD; disconnessione dalla rete;C onflitto IP;a ccesso illegale; rilevamento del movimento; manomissione video; tripwire;i ntrusione; ches im uovev elocemente; oggetto abbandonato; oggetto mancante; rilevamentod ib ighellonare; raduno di persone; rilevamento parcheggio; cambio di scena; rilevamento dell'audio; rilevamento della sfocatura; allarmee sterno; riconoscimentof acciale; SMD; persone chec ontano nell'area; rilevamentos oggiorno; persone chec ontano; eccezione di sicurezza

Rete

Porta di rete	RJ-45(10/100 Base-T)
SDK e API	sì
Sicurezza informatica	Crittografia video; crittografia del firmware;c rittografia della configurazione; Digerire; WSSE; blocco dell'account;r egistri di sicurezza; FiltraggioI P/MAC; generazione ei mportazione della certificazione X.509; registro di sistema; HTTPS; 802.1x; avvio affidabile; esecuzione affidabile; aggiornamentoa ffidabile
Protocollo di rete	IPv4; IPv6; HTTP; HTTPS; TCP; UDP; ARP; RTP; RTSP; RTCP; RTMP;S MTP; FTP; SFTP; DHCP; DNS; DDNS;Q oS; UPnP; NTP; Multicast;I CMP; IGMP;N FS;S AMBA; PPPoE; 802.1x; SNMP
Interoperabilità	ONVIF(Profilo S/Profilo G/Profilo T);C GI;P ietram iliare;P 2P
Utente/Host	20 (larghezza di banda totale:8 0M)
Conservazione	FTP;S FTP; Scheda MicroS D(supporto max. 256 GB); NAS

Browser	IE:I E 8e versioni successive Cromo Firefox Safari:S afari1 2e versioni successive
Software gestionale	PSS intelligente; DSS; DMSS
Clientem obile	iOS; Androide

Certificazione

Certificazioni	CE-LVD: EN60950-1; CE-EMC: Direttiva Compatibilità Elettromagnetica 2014/30/UE; FCC: 47 CFR FCC Parte 15, SottoparteB ; UL/CUL: UL60950-1 CAN/CSA C22.2 No.60950-1-07

Porta

RS-485	1 (intervallo di velocità di trasmissione: 1200 bps–115200 bps)
Ingresso audio	1 canale (porta JACK da 3,5 mm)
Uscita audio	1 canale (porta JACK da 3,5 mm)
Ingresso allarme	2 canalii n:5m A 3V–5 VDC
Uscita allarme	1 canalei n uscita: 300 mA 12 VDC

Potenza

Alimentazione elettrica	12 V c.a./24 V c.a./PoE (802.3af)/ePoE
Consumod i energia	Base: 4,1 W (12 VDC); 4,3W (24 V CA); 4,4W (PoE) Massimo (H.265+tre flussi+intelligence attiva+IR attiva): 9,2W (12 VDC); 8,7 W (24 V CA); 9,2W (PoE)

Ambiente

temperaturad i esercizio	Da –30° Ca +60 °C (da– 22 °Fa +140 °F)
Temperaturad ic onservazione	ÿ 95%
Protezione	Da –30° Ca +60 °C (da– 22 °Fa +140 °F)

Struttura

involucro	Metallo
Dimensioni del prodotto	135,4 mm × 74,4m m × 65,5m m (5,3" × 2,9" × 2,6") (L × L × A)
Peso netto	528 g (1,16 libbre)
Peso lordo	620 g (1,37 libbre)

Dimensioni

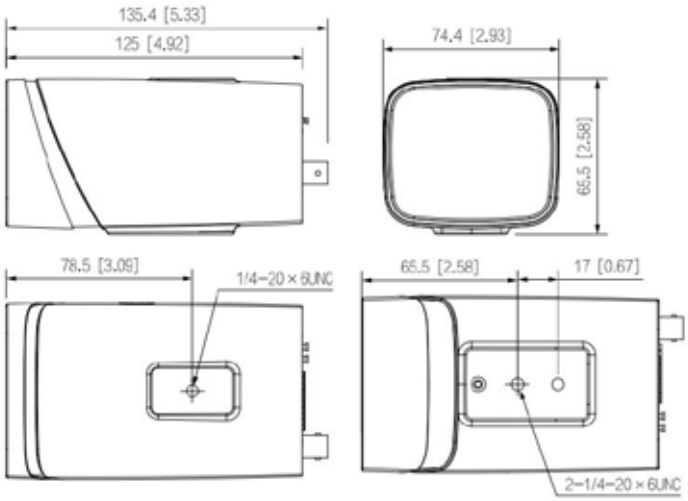

Hiltron Land S.r.l.
Strada Provinciale di Caserta, 218 80144 - Napoli - Italy
Tel: (+39) 081.185.39.000 Fax: (+39) 081.185.39.016
www.hiltronsecurity.it