HILTRON security

- CMOS da 1/3" 4 Megapixel
- Potente zoom ottico 4x
- WDR, Day/Night(ICR), Ultra DNR Massimo. 25/ 30fps @ 4M /3M
- IVS
- Supporto PoE
- IP66, IK10
- Massimo. 25/ 30fps @ 4M /3M

THC4M4XIPD

Telecamera di rete da 4 MP 4x

VANDAL PROOF | H.265 | IP66 | WDR WIDE DYNAMIC RANGE | PoE | ICR D/N

Funzioni

Ampia gamma dinamica
La fotocamera ottiene immagini vivide, anche nelle condizioni di illuminazione a contrasto più intenso, utilizzando la tecnologia WDR (Wide Dynamic Range) leader del settore. Per le applicazioni con condizioni di illuminazione sia chiara che scarsa che cambiano rapidamente, True WDR (120 dB) ottimizza contemporaneamente le aree luminose e scure di una scena per fornire video utilizzabili.

Codifica video ad alta efficienza (H.265)
Lo standard di compressione video H.265 (ITU-T VCEG) offre il doppio del rapporto di compressione dei dati allo stesso livello di qualità video, o una qualità video sostanzialmente migliorata allo stesso bit rate, rispetto alle vecchie tecnologie di compressione video. H.265 offre una compressione così impressionante espandendo il confronto dei modelli e la codifica della differenza, migliorando la previsione del vettore di movimento e l'unione delle regioni di movimento e incorporando una fase di filtraggio aggiuntiva chiamata filtraggio dell'offset adattivo del campione.

Ambientale
Le telecamere funzionano in ambienti con temperature estreme, classificate per l'uso a temperature da -30 °C a +60 °C (da -22 °F a +140 °F) con il 95% di umidità. La fotocamera è conforme alla classificazione di impatto IK10 Vandal Resistance. Sottoposto a rigorosi test di immersione in polvere e acqua e certificato con il grado di protezione dell'ingresso IP66, è adatto per applicazioni esterne esigenti.

Interoperabilità
La telecamera è conforme alle specifiche ONVIF (Open Network Video Interface Forum), garantendo l'interoperabilità tra i prodotti video di rete indipendentemente dal produttore.

Caratteristiche Tecniche

Telecamera

Sensore d'immagine	CMOS da 1/3" .
Pixel effettivi	2592(H) x 1520(V), 4 Megapixel
RAM/ROM	256M/128M
Velocità dell'otturatore elettronico	1/1s~1/30.000s
Sistema di scansione	Progressivo
Illuminazione minima	Colore: 0,05 Lux @ F1,6 ; B/N: 0,005Lux@F1,6
Distanza IR	N / A
Controllo IR acceso/spento	N / A
LED IR	N / A

Lente

Lunghezza focale	2,7 mm ~ 11 mm
Massimo Apertura	F1.6 ~ F2.8
Punto di vista	H: 112,5° ~ 30°
Zoom ottico	4x
Controllo della messa a fuoco	Automatico/Manuale
Distanza di messa a fuoco ravvicinata	100 mm~ 1000 mm

DORI Distanza

* Nota: la distanza DORI è una "prossimità generale" della distanza che rende facile individuare la telecamera giusta per le proprie esigenze. La distanza DORI viene calcolata in base alle specifiche del sensore e al risultato del test di laboratorio secondo la norma EN 62676-4 che definisce rispettivamente i criteri per Rileva, Osserva, Riconosci e Identifica.

Rileva	Osservare	Riconoscere	Identificare
180 m (591 piedi)	72 m (236 piedi)	36 m (118 piedi)	18 m (59 piedi)

HILTRON security

PTZ

Intervallo di panoramica/inclinazione	Panoramica: 0° ~ 355°; Inclinazione: 0° ~ 90°
Velocità di controllo manuale	Panoramica: 0,1° ~100° /s; Inclinazione: 0,1° ~60° /s
Velocità preimpostata	Panoramica: 100° /s; Inclinazione: 60° /s
Preimpostazioni	300
Modalità PTZ	8 Tour (fino a 32 preset per tour)
Impostazione della velocità	Adattamento della lunghezza/velocità focale orientato all'uomo
Potenzia l'azione	Ripristino automatico dello stato PTZ e obiettivo precedente dopo un'interruzione di corrente
Movimento inattivo	Attiva Preset/Scansione/Tour/Pattern se non ci sono comandi nel periodo specificato
Protocollo	DH-SD

Intelligenza

Attivazione dell'evento	Rilevamento movimento, Manomissione video, Disconnessione rete, Conflitto indirizzo IP, Accesso illegale, Anomalia archiviazione
Tracciamento automatico	N / A
IVS	Tripwire, Intrusione, Abbandonato/Scomparso
Funzioni intelligenti avanzate	Riconoscimento facciale

video

Compressione	H.265/H.264
Capacità di streaming	3 flussi
Risoluzione	4M(2592×1520)/3M(2304×1296)/ 1080P(1920×1080)/720P(1280×720)/ D1(704×576/704×480)/CIF(352×288/352×240)
Frequenza dei fotogrammi	Flusso principale: 4M/3M/1080P/1.3M/720P (1~25/30fps)
	Substream1: D1/CIF(1 ~ 25/30fps)
	Stream secondario2: 720P/D1/CIF (1~25/30fps)
Controllo della velocità di trasmissione	CBR/VBR
Bit rate	H.265/H.264: 448K ~ 8192Kbps
Giorno notte	Auto(ICR)/Colore/B/N
Compensazione retroilluminazione	BLC/HLC/WDR (120dB)
Bilanciamento del bianco	Automatico, ATW, Interno, Esterno, Manuale
Ottenere il controllo	Automatico/Manuale
Riduzione del rumore	Ultra DNR (2D/3D)
Rilevamento del movimento	Supporto
Regione di interesse	Supporto
Stabilizzazione elettronica dell'immagine (EIS)	N / A
Disappannamento	Supporto
Zoom digitale	16x
Flip	180°
Mascheramento della privacy	Fino a 24 aree

Rete

Ethernet	RJ-45 (10XBase-T/100Base-TX)
Wi-Fi	N / A
Protocollo	IPv4/IPv6, HTTP, HTTPS, SSL, TCP/IP, UDP, UPnP, ICMP, IGMP, SNMP, RTSP, RTP, SMTP, NTP, DHCP, DNS,PPPOE,DDNS,FTP,Filtro IP,QoS,Bonjour,802.1x
Interoperabilità	Profilo ONVIF S&G, API
Metodo di streaming	Unicast / Multicast
Massimo Accesso utente	20 utenti
Archiviazione perimetrale	NAS (Network Attached Storage), PC locale per la registrazione istantanea, scheda Micro SD da 256 GB
Visualizzatore Web	IE, Chrome, Firefox, Safari
Software gestionale	Smart PSS, DSS, DMSS
Smartphone	iOS, Android

Certificazioni

Certificazioni	CE: EN55032/EN55024/EN50130-4 FCC: Parte 15 sottoparteB, ANSI C63.4- 2014 UL: UL60950-1+CAN/CSA C22.2, No.60950-1

Interfaccia

Interfaccia video	N / A
RS485	N / A
I/O audio	N / A
I/O di allarme	N / A

Elettrico

Alimentazione elettrica	CC 12 V/1,5 A, PoE (802.3af)
Consumo di energia	10 W

Ambientale

Condizioni operative	- 30°C ~ 60°C (-22°F ~ +140°F) / Meno del 95% di umidità relativa
Protezione dell'ingresso	IP66
Resistenza vandalica	IK10

Costruzione

involucro	Metallo
Dimensioni	Φ122 (mm) x 89 (mm)
Peso netto	0,66 kg (1,46 libbre)
Peso lordo	0,71 kg (1,57 libbre)

Dimensioni

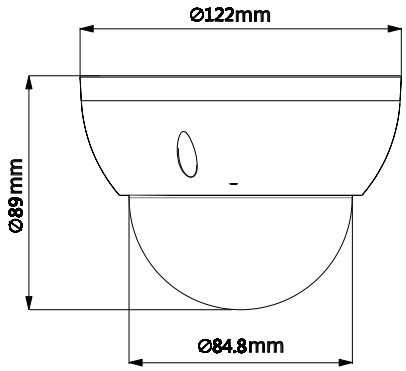

Hiltron Land S.r.l.
Strada Provinciale di Caserta, 218 80144 - Napoli - Italy
Tel: (+39) 081.185.39.000 Fax: (+39) 081.185.39.016
www.hiltronsecurity.it