HILTRON security

- Sensore di immagine CMOS da 4 MP 1/1,8", bassa luminanza e immagine ad alta definizione.
- Uscite max. 4 MP (2688 × 1520) a 30 fps.
- LED IR integrato e max. la distanza di illuminazione è di 60 m.
- ROI, SVC, SMART H.264+/H.265+, AI H.264/H.265, codifica dopo filtro, codifica flessibile, applicabile a vari ambienti di archiviazione e larghezza di banda.
- Modalità di rotazione, WDR, 3D NR, HLC, BLC, filigrana digitale, applicabile a varie scene di monitoraggio.
- Tre risorse intelligenti commutabili: IVS, rilevamento dei volti e conteggio delle persone
- Allarme: 2 ingressi, 1 uscita; audio: 1 ingresso, 1 uscita; supporta max. Scheda Micro SD da 256 GB.
- Alimentazione 12 VDC/PoE, facile da installare.
- Protezione IP67 e IK10; ePoE.
- SMD 3.0.

THC4MIPBAIE

Telecamera di rete a cupola varifocale IR da 4 MP

FACE ATTRIBUTES | PEOPLE COUNTING | FACE DETECTION | 4 Mp | STARLIGHT | Perimeter

Funzioni

Riconoscimento facciale
La tecnologia Face Detection è in grado di rilevare il volto nell'immagine. Con l'algoritmo di deep learning, la tecnologia supporta il rilevamento, il monitoraggio, l'acquisizione e la selezione dell'immagine del viso migliore, quindi genera l'istantanea del viso.

Attributi del viso
Con l'algoritmo di deep learning, la telecamera di rete è in grado di riconoscere gli attributi del viso, come sesso, età, espressione, occhiali, maschera per la bocca e barba.

Protezione perimetrale
Con l'algoritmo di deep learning, la tecnologiaPerimeter Protection è in grado di riconoscere accuratamente l'uomo e il veicolo. Nelle aree riservate (come l'area pedonale e l'area veicolare), i falsi allarmi di rilevamento intelligente basato sul tipo di bersaglio (come tripwire, intrusione, movimento rapido, rilevamento parcheggio, rilevamento bighellonare e rilevamento assembramento) sono ampiamente ridotti.

Persone che contano
Con l'algoritmo di deep learning, la tecnologiaPeople Counting può tracciare ed elaborare i bersagli del corpo umano in movimento per realizzare le statistiche accurate di inserire il numero, lasciare il numero e nell'area n. Lavorando con la piattaforma di gestione, produce report annuali/mensili/giornalieri per soddisfare le tue esigenze.

ePoE
L'innovativa tecnologia ePoE offre una nuova soluzione per trasmettere potenza e dati su lunghe distanze tra telecamere e switch di rete, consentendo una progettazione più flessibile del sistema di sorveglianza, migliorando l'affidabilità, riducendo i tempi di installazione e risparmiando denaro. La tecnologia ePoE comprende sistemi di rete puri in cui un singolo cavo CAT6 può trasportare segnali fino a 300 m (984 piedi) a 100 Mbps, 800 m (2625 piedi) a 10 Mbps.

Sicurezza informatica
Le telecamere di reteutilizzano una serie di tecnologie di sicurezza, tra cui autenticazione e autorizzazione di sicurezza, protocolli di controllo degli accessi, protezione affidabile, trasmissione crittografata e archiviazione crittografata. Queste tecnologie migliorano la difesa della fotocamera contro le minacce informatiche esterne e impediscono ai programmi dannosi di compromettere il dispositivo.

Protezione (IP67, IK10, ampio voltaggio)
IP67: la telecamera supera una serie di severi test su polvere e immersione. Ha una funzione antipolvere e la custodia può funzionare normalmente dopo essere stata immersa in acqua profonda 1 m per 30 minuti.
IK10: La custodia può sopportare il pugno più di 5 volte da un martello da 5 kg che cade da un'altezza di 40 cm (l'energia di impatto è 20J).
Ampia tensione: la telecamera consente una tolleranza della tensione di ingresso di ± 30% (per alcuni alimentatori) (ampio intervallo di tensione) ed è ampiamente applicata all'ambiente esterno con tensione instabile.

HILTRON security

Caratteristiche Tecniche

Telecamera

Sensore d'immagine	CMOS da 1/1,8".
Massimo Risoluzione	2688 (H) × 1520 (V)
rom	128 MB
RAM	1 GB
Sistema di scansione	Progressivo
Velocità dell'otturatore elettronico	Auto/Manuale 1/3 s–1/100.000 s
min. Illuminazione	0,003 lux@F1.8 (Colore, 30 IRE) 0,0003 lux@F1.8 (B/N, 30 IRE) 0 lux (Illuminatore acceso)
Rapporto S/N	> 56 dB
Distanza di illuminazione	60 m (196,85 piedi) (IR)
Controllo di accensione/spegnimento dell'illuminatore	Auto
Numero dell'illuminatore	4 (LED IR)
Intervallo di panoramica/inclinazione/rotazione	Panoramica: 0°–360° Inclinazione: 0°–90° Rotazione: 0°–360°

Lente

Tipo di lente	Varifocale motorizzata
Attacco per obiettivo	φ14
Lunghezza focale	2,7 mm–12 mm
Massimo Apertura	F1.8
Campo visivo	Orizzontale: 114°–47° Verticale: 62°–26° Diagonale: 136°–56°
Controllo dell'iride	Auto
Distanza di messa a fuoco ravvicinata	1,2 m (3,94 piedi)

	Lente	Rileva	Osservare	Riconoscere	Identificare
DORI Distanza	W	57,5 m (188,65 piedi)	23,0 m (75,46 piedi)	11,5 m (37,73 piedi)	5,7 m (18,70 piedi)
	T	130,7 m (428,81 piedi)	52,3 m (171,59 piedi)	26,1 m (85,63 piedi)	13,1 m (42,98 piedi)

Evento intelligente

IVS	Oggetto abbandonato; oggetto mancante
Mappa di calore	sì

Professionale, intelligente

IVS (Protezione Perimetrale)	Intrusion, tripwire, fast moving (le tre funzioni supportano la classificazione e il rilevamento accurato di veicoli e persone); rilevamento di bighellonare, raduno di persone e rilevamento di parcheggio
SMD 3.0	Meno falsi allarmi, maggiore distanza di rilevamento
Riconoscimento facciale	Riconoscimento facciale; traccia; istantanea; ottimizzazione delle istantanee; caricamento ottimale dell'istantanea del viso; miglioramento del viso; esposizione del viso; estrazione degli attributi del viso inclusi 6 attributi (sesso, età, occhiali, espressioni, maschera e barba) e 8 espressioni (arrabbiato, triste, disgustato, spaventato, sorpreso, calmo, felice, confuso); istantanea del viso impostata come foto del viso o di un pollice; strategie di snapshot (istantanea in tempo reale, priorità di qualità e snapshot di ottimizzazione); filtro ad angolo del viso; impostazione del tempo di ottimizzazione
Persone che contano	Conteggio persone Tripwire e conteggio persone nell'area; generazione ed esportazione report (giorno/mese/anno); gestione delle code; È possibile impostare 4 regole per tripwire, conteggio persone in area e gestione code
Ricerca intelligente	Collabora con Smart NVR per perfezionare la ricerca intelligente, l'estrazione di eventi e l'unione ai video degli eventi

video

Compressione video	H.265; H.264; H.264H; H.264B; MJPEG (supportato solo dal flusso secondario)
Codec intelligente	Intelligente H.265+; Intelligente H.264+
Codifica AI	AI H.265; AI H.264
Frequenza fotogrammi video	Stream principale: 2688 × 1520@ (1 fps–25/30 fps) Stream secondario: D1@ (1 fps–50/60 fps) Terzo stream: 1080p@ (1 fps–50/60 fps) * I valori sopra indicati sono il max. frame rate di ogni flusso; per più flussi, i valori saranno soggetti alla capacità di codifica totale.
Capacità di flusso	3 flussi
Risoluzione	2688 × 1520; 2304 × 1296; 1080p (1920 × 1080); 1,3 M (1280 × 960); 720p (1280 × 720); D1 (704 × 576/704 × 480); VGA (640 × 480); CIF (352 × 288/352 × 240)
Controllo della velocità di trasmissione	CBR/VBR
Bitrate video	H.264: 32 kbps–8192 kbps H.265: 32 kbps–8192 kbps
Giorno notte	Auto(ICR)/Colore/B/N
BLC	sì
HLC	sì
WDR	140dB
Scene di autoadattamento (SSA)	sì
Bilanciamento del bianco	Auto; naturale; lampione; all'aperto; Manuale; consuetudine regionale
Ottenere il controllo	Automatico; Manuale
Riduzione del rumore	3D NR
Rilevamento del movimento	OFF/ON (4 aree, rettangolare)
Regione di interesse (RoI)	Sì (4 aree)
Stabilizzazione dell'immagine	Stabilizzazione elettronica dell'immagine (EIS)
Illuminazione intelligente	sì
Disappannamento	sì
Rotazione dell'immagine	0°/90°/180°/270°
Specchio	sì
Mascheramento della privacy	8 aree

Audio

Compressione audio	PCM; G.711a; G.711 Mu; G.726; G.723

Allarme

Evento di allarme	Nessuna scheda SD; Scheda SD piena; Errore scheda SD; disconnessione dalla rete; Conflitto IP; accesso illegale; rilevamento del movimento; manomissione video; rilevamento della sfocatura; tripwire; intrusione; che si muove velocemente; oggetto abbandonato; oggetto mancante; rilevamento di bighellonare; raduno di persone; rilevamento parcheggio; cambio di scena; errore di input; rilevamento della tensione; riconoscimento facciale; persone che contano nell'area; rilevamento soggiorno; persone che contano; rilevamento degli errori del numero di persone; gestione delle code; cambiamento di intensità

Rete

Porta di rete	RJ-45 (10/100 Enhancement Base-T)
SDK e API	sì
Sicurezza informatica	Crittografia video; crittografia del firmware; crittografia della configurazione; Digerire; WSSE; blocco dell'account; registri di sicurezza; Filtraggio IP/MAC; generazione e importazione della certificazione X.509; registro di sistema; HTTPS; 802.1x; avvio affidabile; esecuzione affidabile; aggiornamento affidabile
Protocollo di rete	IPv4; IPv6; HTTP; TCP; UDP; ARP; RTP; RTSP; RTCP; RTMP; SMTP; FTP; SFTP; DHCP; DNS; DDNS; QoS; UPnP; NTP; Multicast; ICMP; IGMP; NFS; SAMBA; PPPoE; SNMP; Buongiorno
Interoperabilità	ONVIF (Profilo S/Profilo G/Profilo T); CGI; P2P; Pietra miliare
Utente/Host	20 (larghezza di banda totale: 88 M)
Conservazione	FTP; SFTP; Scheda Micro SD (supporto max. 256 GB); NAS
Browser	IE: IE8 e versioni successive Chrome Firefox
Software gestionale	Smart PSS, DSS, DMSS
Cliente mobile	iOS; Androide

Certificazione

Certificazioni	CE-LVD: EN 62368-1 CE-EMC: Direttiva Compatibilità Elettromagnetica 2014/30/UE FCC: 47 CFR FCC Parte 15, Sottoparte B UL/CUL: UL60950-1 CAN/CSA C22.2 No.60950-1-07

Porta

Ingresso audio	1 canale (porta RCA)
Uscita audio	1 canale (porta RCA)
Ingresso allarme	2 canali in: 5 mA 3–5 VDC
Uscita allarme	1 canale in uscita: 300 mA 12 VDC

Energia

Alimentazione elettrica	12 VCC (±30%); PoE (802.3af); ePoE
Consumo di energia	Base: 3 W (12 VDC); 3,7 W (PoE) Massimo (flusso massimo + LED IR + messa a fuoco): 9,9 W (12 VDC); 10,9 W (PoE)

Ambiente

temperatura di esercizio	Da –30 °C a +60 °C (da –22 °F a +140 °F)
Umidità di esercizio	≤95%
Temperatura di conservazione	Da –40 °C a +60 °C (da –40 °F a +140 °F)
Protezione	IP67; IK10

Struttura

involucro	Metallo + plastica
Dimensioni del prodotto	273,2 mm × 95 mm × 95 mm (10,76" × 3,74" × 3,74") (L × P × A)
Peso netto	1110 g (2,45 libbre)
Peso lordo	1510 g (3,33 libbre)

Dimensioni

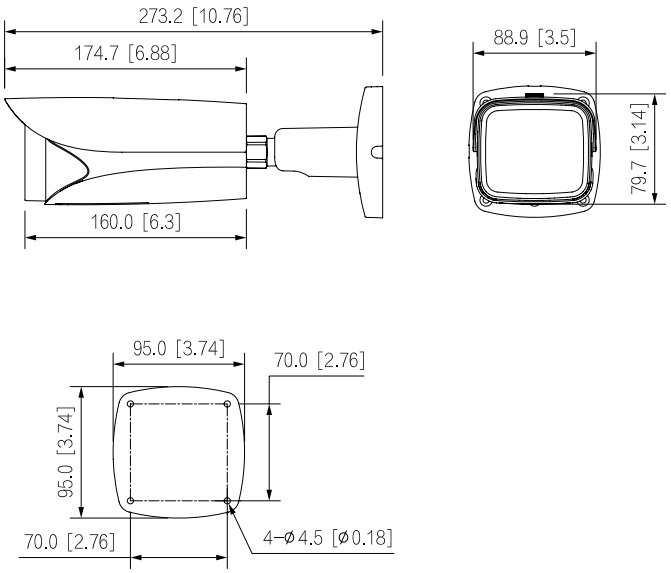

Hiltron Land S.r.l.
Strada Provinciale di Caserta, 218 80144 - Napoli - Italy
Tel: (+39) 081.185.39.000 Fax: (+39) 081.185.39.016
www.hiltronsecurity.it