HILTRON security

THC4MIPDAIA

Telecamera di rete a cupola varifocale IR da 4 MP

- Sensore di immagine CMOS 1/3" da 4 MP, eccellenti prestazioni a bassa luminanza e alta definizione delle immagini.
- Uscite max. 4 MP (2688 × 1520) a 25/30 fps.
- Codec H.265, alto tasso di compressione, bassissimo bit rate.
- LED IR integrato, max. Distanza IR: 40 m.
- ROI, SMART H.264 +/H.265+, AI H.264/H.265, codifica flessibile, applicabile a vari ambienti di larghezza di banda e archiviazione.
- Modalità di rotazione, WDR, 3D NR, HLC, BLC, filigrana digitale, applicabile a varie scene di monitoraggio.
- Rilevamento intelligente: intrusione, tripwire (supporta la classificazione e il rilevamento accurato di veicoli e persone).
- Rilevamento di anomalie: rilevamento del movimento, mascheramento della privacy, cambio di scena, rilevamento audio, nessuna scheda SD, scheda SD piena, errore della scheda SD, disconnessione dalla rete, conflitto IP, accesso illegale e rilevamento della tensione.
- Allarme: 1 ingresso, 1 uscita (solo - supporti ZAS); audio: 1 ingresso, 1 uscita (solo - supporti ZAS); max. Scheda Micro SD da 256 GB; microfono incorporato.
- L'alimentazione 12 VDC/PoE facilita l'installazione.
- Protezione IP67, IK10.
- SMD 4.0, AI SSA.

Funzioni

SMD 4.0

La tecnologia Smart Motion Detection funziona con algoritmi intelligenti per classificare i bersagli che attivano allarmi di rilevamento del movimento. Filtra gli oggetti che non sono bersagli, come animali piccoli e grandi, per evitare di attivare falsi allarmi. Con un NVR AI, diventa disponibile la tecnologia Quick Pick, che consente di cercare e selezionare facilmente bersagli umani e veicoli dai video degli eventi SMD, dando la priorità alle corrispondenze più alte.

AI SS

AI Scene Self-adaptation (AI SSA) adotta algoritmi di deep learning per rilevare le condizioni ambientali, come pioggia, nebbia, retroilluminazione, scarsa illuminazione e sfarfallio, per regolare i parametri dell'immagine in base alle condizioni, assicurando che le immagini siano sempre nitide prodotto.

Intelligente H.265+ e Intelligente H.264+

Con l'avanzato algoritmo di controllo della velocità adattivo alla scena, la tecnologia di codifica intelligente realizza la maggiore efficienza di codifica rispetto a H.265 e H.264, fornisce video di alta qualità e riduce i costi di archiviazione e trasmissione

Protezione perimetrale

Con l'algoritmo di deep learning, la tecnologia Perimeter Protection è in grado di riconoscere con precisione persone e veicoli. In un'area riservata (come un'area pedonale e un'area veicolare), i falsi allarmi di rilevamento intelligente basati sul tipo di bersaglio (come tripwire, intrusione) sono ampiamente ridotti.

Protezione (IP67, IK10, Wide Voltage)

IP67: la telecamera supera una serie di severi test su polvere e immersione. Ha una funzione antipolvere e la custodia può funzionare normalmente dopo essere stata immersa in acqua profonda 1 m per 30 minuti.
IK10: L'involucro può sopportare il pugno più di 5 volte da un martello da 5 kg che cade da un'altezza di 40 cm (l'energia d'impatto è 20J).
Ampia tensione: la telecamera consente una tolleranza della tensione di ingresso di ± 30% (per alcuni alimentatori) (ampio intervallo di tensione) ed è ampiamente applicata all'ambiente esterno con tensione instabile.

Sicurezza informatica

Le telecamere di rete utilizzano una serie di tecnologie di sicurezza, tra cui autenticazione e autorizzazione di sicurezza, protocolli di controllo degli accessi, protezione affidabile, trasmissione crittografata e archiviazione crittografata. Queste tecnologie migliorano la difesa della telecamera contro le minacce informatiche esterne e impediscono a programmi dannosi di infettare il dispositivo.

HILTRON security

Caratteristiche Tecniche

Telecamera

Sensore d'immagine	CMOS da 1/3".
Massimo. Risoluzione	2688 (H) × 1520 (V)
rom	128 Mb
RAM	512 Mb
Sistema di scansione	Progressivo
Velocità dell'otturatore elettronico	Automatico/Manuale 1/3 s–1/100.000 s
min. Illuminazione	0,005 lux@F1.5 (Colore, 30 IRE) 0,0005 lux@F1.5 (B/N, 30 IRE) 0 lux (Illuminatore acceso)
Rapporto S/N	> 56dB
Distanza di illuminazione	40 m (131,23 piedi)
Controllo accensione/spegnimento dell'illuminatore	Automatico/manuale
Numero dell'illuminatore	3 (LED IR)
Intervallo di panoramica/inclinazione/rotazione	Panoramica: 0°–355°; Inclinazione: 0°–80°; Rotazione: 0°–355°

Lente

Tipo di lente	Varifocale motorizzato
Montatura dell'obiettivo	φ14
Lunghezza focale	2,7mm–13,5mm
Massimo. Apertura	F1.5
Campo visivo	Orizzontale: 104°–29° Verticale: 54° –16° Diagonale: 125° –33°
Controllo dell'iride	Fisso
Distanza di messa a fuoco ravvicinata	0,8 m (2,62 piedi)

	Lente	Rileva	Osservare	Riconoscere	Identificare
DORI Distanza	W	64,0 m (210,0 piedi)	25,6 mt (83,99 piedi)	12,8 mt (42,00 piedi)	6,4 mt (21,00 piedi)
	T	210,0 mt (688,98 piedi)	84,0 m (275,60 piedi)	42,0 m (137,80 piedi)	21,0 mt (68,90 piedi)

Intelligenza

IVS (Protezione Perimetrale)	Tripwire, intrusione (supporta la classificazione e il rilevamento accurato di veicoli e persone);
AI SS	SÌ
Scelta rapida	Con AI NVR, raccogli rapidamente gli obiettivi umani/veicoli a cui gli utenti sono interessati dagli eventi SMD
Ricerca intelligente	Collabora con Smart NVR per perfezionare la ricerca intelligente, l'estrazione degli eventi e l'unione ai video degli eventi

video

Compressione video	H.265; H.264; H.264H; H.264B; MJPEG (supportato solo dal flusso secondario)
Codec intelligente	Intelligente H.265+ Intelligente H.264+
Codifica AI	AI H.265 AI H.264
Frequenza fotogrammi video	Flusso principale: 2688 × 1520 @ (1–25/30) fps Flusso secondario 1: 704 × 576 @ (1–25 fps)/704 × 480 @ (1–30 fps) Flusso secondario 2: 1920 × 1080 @ (1–25/30 fps) * I valori sopra indicati sono i max. frame rate di ciascun flusso; per flussi multipli, i valori saranno soggetti alla capacità di codifica totale
Capacità di streaming	3 flussi
Risoluzione	4M (2688 × 1520); 3,6 M (2560 × 1440); 3M (2048 × 1536); 3M (2304 × 1296); 1080p (1920 × 1080); 1,3M(1280 × 960); 720p (1280 × 720); D1 (704 × 576/704 × 480); CIF (352 × 288/352 × 240); VGA (640 × 480)
Controllo della velocità in bit	CBR/VBR
Bitrate video	H.264: 3 kbps–8192 kbps H.265: 3 kbps–8192 kbps
Giorno notte	Auto (ICR)/Colore/B/N
BLC	SÌ
HLC	SÌ
WDR	120 dB
Scena Autoadattamento (SA)	SÌ
Bilanciamento del bianco	Auto; naturale; lampione; all'aperto; Manuale; consuetudine regionale
Ottenere il controllo	Auto
Riduzione del rumore	Nr. 3D
Rilevamento del movimento	OFF/ON (4 aree, rettangolare)
Stabilizzazione dell'immagine	Stabilizzazione elettronica dell'immagine (EIS)
Regione di interesse (RoI)	Sì (4 aree)
Disappannamento	SÌ
AFSA	SÌ
Rotazione dell'immagine	0°/90°/180°/270° (supporta 90°/270° con risoluzione 2688 × 1520 e inferiore)
Specchio	SÌ
Mascheramento privacy	4 zone

Audio

Microfono integrato	SÌ
Compressione audio	G.711a; G.711Mu; PCM; G.726; G.723

Allarme

Evento allarme	-ZAS: Nessuna scheda SD; Scheda SD piena; Errore scheda SD; avviso di vita utile (supportato solo dalla scheda Dahua); disconnessione dalla rete; conflitto IP; accesso illegale; rilevamento del movimento; manomissione video; intrusione; tripwire; cambio di scena; rilevamento audio; rilevamento della tensione; rilevamento sfocatura; allarme esterno; SMD; eccezione di sicurezza -ZS: Nessuna scheda SD; Scheda SD piena; Errore scheda SD; avviso di vita utile (supportato solo dalla scheda Dahua); disconnessione dalla rete; conflitto IP; accesso illegale; rilevamento del movimento; manomissione video; intrusione; tripwire; cambio di scena; rilevamento audio; rilevamento della tensione; rilevamento sfocatura; SMD; eccezione di sicurezza

Rete

Porta di rete	RJ-45 (10/100 Base-T)
SDK e API	SÌ
Protocollo di rete	IPv4; IPv6; HTTP;TCP; UDP; ARP; RTP; RTSP; RTCP; RTMP; SMTP; FTP; SFTP; DHCP; DNS; DDNS; QoS; UPnP; NTP; multicast; ICMP; IGMP; NFS; SAMBA; PPPoE; SNMP
Sicurezza informatica	Crittografia video; Crittografia del firmware; Crittografia della configurazione; Digerire; WSSE; Blocco dell'account; Registri di sicurezza; filtraggio IP/MAC; Generazione e importazione della certificazione X.509; log di sistema; HTTPS; 802.1x; Avvio attendibile; Esecuzione attendibile; Aggiornamento affidabile
Interoperabilità	ONVIF (Profilo S/Profilo G/Profilo T); computer grafica; P2P; Pietra miliare; Genetec
Utente/Ospite	20 (Banda totale: 64 M)
Magazzinaggio	FTP; SFTP; Scheda Micro SD (supporto massimo 256 G); NAS
Navigatore	IE: IE11 Cromo Firefox
Software di gestione	PSS intelligente; DSS; DMSS
Cliente mobile	iOS; Androide

Certificazione

Certificazioni	CE-LVD: EN62368-1; CE-EMC: Direttiva sulla compatibilità elettromagnetica 2014/30/UE; FCC:47 CFR FCC Parte 15, Sottoparte B; UL/CUL: UL62368-1 e CAN/CSA C22.2 N. 62368-1-14

Porta

Ingresso audio	1 canale (porta RCA) (supporta solo ZAS)
Uscita audio	1 canale (porta RCA) (supporta solo ZAS)
Ingresso allarme	1 canale in: 5 mA 3–5 VDC (supporta solo ZAS)
Uscita allarme	1 canale in uscita: 300 mA 12 VDC (supporta solo ZAS)

Energia

Alimentazione elettrica	12 VCC/PoE (802.3af)
Consumo di energia	Di base: 2,8 W (12 V CC); 3,6 W (PoE) Massimo. (WDR + intensità IR + intelligenza): 7,9 W (12 V CC); 9,2 W (PoE)

Ambiente

temperatura di esercizio	– da 30 °C a +60 °C (da –22 °F a 140 °F)/Inferiore al 95% di umidità relativa
Temperatura di conservazione	da –40 °C a +60 °C (da –40 °F a 140 °F)
Protezione	IP67; IK10

Struttura

Involucro	Metallo
Dimensioni del prodotto	94 mm × Φ122 mm (3,7" × Φ4,8")
Peso netto	713 g (1,57 libbre)
Peso lordo	986 g (2,17 libbre)

Dimensioni

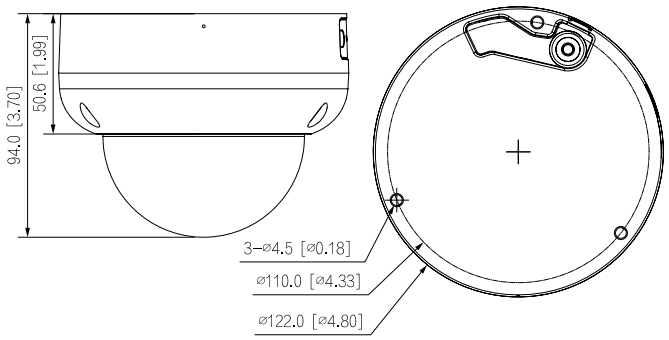

Hiltron Land S.r.l.
Strada Provinciale di Caserta, 218 80144 - Napoli - Italy
Tel: (+39) 081.185.39.000 Fax: (+39) 081.185.39.016
www.hiltronsecurity.net