HILTRON security

- Sensore di immagine CMOS da 4 MP 1/1,8 ", bassa luminanza e immagine ad alta definizione.
- Uscite max. 4 MP (2688 × 1520) a 30 fps.
- Codec H.265, alta velocità di compressione, velocità in bit ultra bassa.
- LED IR integrato e max. la distanza di illuminazione è di 100 m.
- ROI, SMART H.264 + / H.265 +, AI H.264 / H.265, codifica flessibile, applicabile a vari ambienti di larghezza di banda e storage.
- Modalità di rotazione, WDR, 3D NR, HLC, BLC, filigrana digitale, applicabile a varie scene di monitoraggio.
- Monitoraggio intelligente: intrusione, tripwire, movimento rapido (le tre funzioni supportano la classificazione e il rilevamento accurato di veicoli e persone); oggetto abbandonato, oggetto mancante, rilevamento di vagabondaggio, raduno di persone, rilevamento di parcheggio, mappa termica e rilevamento del volto.
- Rilevamento di anomalie: rilevamento del movimento, manomissione video, cambio scena, rilevamento audio, nessuna scheda SD, scheda SD piena, errore della scheda SD, disconnessione della rete, conflitto IP e accesso illegale.
- Allarme: 1 ingresso, 1 uscita; audio: 1 ingresso, 1 uscita; supporta max. Scheda Micro SD da 256 GB.Alimentazione 24 VAC / 12 VDC / PoE, facile da installare.
- ePoE; IP67, protezione IK10.
- SMD 3.0

THC4MIPDAIE

Telecamera di rete a cupola varifocale IR da 4 MP

Perimeter | FACE ATTRIBUTES | PEOPLE COUNTING | FACE DETECTION | STARLIGHT | 4 Mp

Funzioni

Riconoscimento facciale
La tecnologia Face Detection è in grado di rilevare il volto nell'immagine. Con l'algoritmo di deep learning, la tecnologia supporta il rilevamento, il monitoraggio, l'acquisizione e la selezione dell'immagine del viso migliore, quindi genera l'istantanea del viso.

Attributi del viso
Con l'algoritmo di deep learning, la telecamera di rete è in grado di riconoscere gli attributi del viso, come sesso, età, espressione, occhiali, maschera per la bocca e barba.

Protezione perimetrale
Con l'algoritmo di deep learning, la tecnologiaPerimeter Protection è in grado di riconoscere accuratamente l'uomo e il veicolo. Nelle aree riservate (come l'area pedonale e l'area veicolare), i falsi allarmi di rilevamento intelligente basato sul tipo di bersaglio (come tripwire, intrusione, movimento rapido, rilevamento parcheggio, rilevamento bighellonare e rilevamento assembramento) sono ampiamente ridotti.

Persone che contano
Con l'algoritmo di deep learning, la tecnologiaPeople Counting può tracciare ed elaborare i bersagli del corpo umano in movimento per realizzare le statistiche accurate di inserire il numero, lasciare il numero e nell'area n. Lavorando con la piattaforma di gestione, produce report annuali/mensili/giornalieri per soddisfare le tue esigenze.

ePoE
L'innovativa tecnologia ePoE offre una nuova soluzione per trasmettere potenza e dati su lunghe distanze tra telecamere e switch di rete, consentendo una progettazione più flessibile del sistema di sorveglianza, migliorando l'affidabilità, riducendo i tempi di installazione e risparmiando denaro. La tecnologia ePoE comprende sistemi di rete puri in cui un singolo cavo CAT6 può trasportare segnali fino a 300 m (984 piedi) a 100 Mbps, 800 m (2625 piedi) a 10 Mbps.

Sicurezza informatica
Le telecamere di reteutilizzano una serie di tecnologie di sicurezza, tra cui autenticazione e autorizzazione di sicurezza, protocolli di controllo degli accessi, protezione affidabile, trasmissione crittografata e archiviazione crittografata. Queste tecnologie migliorano la difesa della fotocamera contro le minacce informatiche esterne e impediscono ai programmi dannosi di compromettere il dispositivo.

Protezione (IP67, IK10, ampio voltaggio)
IP67: la telecamera supera una serie di severi test su polvere e immersione. Ha una funzione antipolvere e la custodia può funzionare normalmente dopo essere stata immersa in acqua profonda 1 m per 30 minuti.
IK10: La custodia può sopportare il pugno più di 5 volte da un martello da 5 kg che cade da un'altezza di 40 cm (l'energia di impatto è 20J).
Ampia tensione: la telecamera consente una tolleranza della tensione di ingresso di ± 30% (per alcuni alimentatori) (ampio intervallo di tensione) ed è ampiamente applicata all'ambiente esterno con tensione instabile.

HILTRON security

Caratteristiche Tecniche

Telecamera

Sensore d'immagine	CMOS da 1/1,8".
Massimo Risoluzione	2688 (H) × 1520 (F)
rom	128 MB
RAM	1 GB
Sistema di scansione	Progressivo
Velocità dell'otturatore elettronico	Auto / Manuale 1/3 s – 1 / 100.000 s
Pochi. Illuminazione	0,002 lux@F1.6 (Colore, 30 IRE) 0,0002 lux@F1.6 (B/N, 30 IRE) 0 lux (Illuminatore acceso)
Rapporto S/N	> 56dB
Distanza di illuminazione	100 m (328,08 piedi)
Controllo di accensione/spegnimento dell'illuminatore	Auto; Manuale; Zoomprio
Numero dell'illuminatore	3 (LED IR)
Pan/Tilt/Gamma di rotazione	Padella: 0° –355° Inclinazione: 0° –65° Rotazione: 0° –355°

Lente

Tipo di lente	Varifocale motorizzata
Attacco per obiettivo	Modulo
Lunghezza focale	8 mm – 32 mm
Massimo Apertura	F1.6
Campo visivo	Orizzontale: 43° –15° Verticale: 23° –8° Diagonale: 50° –17°
Controllo dell'iride	sala
Distanza di messa a fuoco ravvicinata	W: 2,5 m (8,20 piedi) T: 6 m (19,69 piedi)

	Lente	Rileva	Osservare	Riconoscere	Identificare
DORI Distanza	W	151,1 m (495,4 piedi)	60,7 m (199,1 piedi)	30,3 m (99,4 piedi)	15,1 m (49,5 piedi)
	T	400,0 m (1312,3 piedi)	160,0 m (524,9 piedi)	80,0 m (262,5 piedi)	40,0 m (131,2 piedi)

Evento intelligente

IVS	Oggetto abbandonato; oggetto mancante
Mappa di calore	sì

Professionale, intelligente

IVS (Protezione Perimetrale)	Intrusion, tripwire, fast moving (le tre funzioni supportano la classificazione e il rilevamento accurato di veicoli e persone); rilevamento di bighellonare, raduno di persone e rilevamento di parcheggio
SMD 3.0	Meno falsi allarmi, maggiore distanza di rilevamento
Riconoscimento facciale	Riconoscimento facciale; traccia; istantanea; ottimizzazione delle istantanee; caricamento ottimale dell'istantanea del viso; miglioramento del viso; esposizione del viso; estrazione degli attributi del viso inclusi 6 attributi del viso (sesso, età, occhiali, espressioni, maschera e barba) e 8 espressioni (arrabbiato, triste, disgustato, spaventato, sorpreso, calmo, felice, confuso); istantanea del viso impostata come viso, foto da un pollice o personalizzata; 3 strategie di snapshot (istantanea in tempo reale, snapshot di ottimizzazione e prima qualità); filtro ad angolo del viso; impostazione del tempo di ottimizzazione
Persone che contano	Conteggio persone su Tripwire; generazione ed esportazione report (giorno/mese); persone che contano nell'area; gestione delle code; È possibile impostare 4 regole per tripwire, conteggio persone in area e gestione code.
Ricerca intelligente	Collabora con Smart NVR per perfezionare la ricerca intelligente, l'estrazione di eventi e l'unione ai video degli eventi

video

Compressione video	H.265; H.264; H.264H; H.264B; MJPEG (supportato solo dal flusso secondario)
Codec intelligente	Smart H.265+; Intelligente H.264+
Codifica AI	AI H.265; AI H.264
Frequenza fotogrammi video	Stream principale: 2688 × 1520 @ (1–25/30 fps) Stream secondario: D1 @ (1–25/30 fps) Terzo stream: 1080p @ (1–25 / 30 fps) * I valori sopra indicati sono i max. frame rate di ogni flusso; per più flussi, i valori saranno soggetti alla capacità di codifica totale.
Capacità di flusso	3 flussi
Risoluzione	2688 × 1520; 2304 × 1296; 1080p (1920 × 1080); 1,3 M (1280 × 960); 720p (1280 × 720); D1 (704 × 576/704 × 480); VGA (640 × 480); CIF (352 × 288/352 × 240)
Controllo della velocità di trasmissione	CBR/VBR
Bitrate video	H.264: 3 kbps – 20480 kbps H.265: 3 kbps – 20480 kbps
Giorno notte	Auto (ICR)/Colore/B/N
BLC	sì
HLC	sì
WDR	140dB
Scene di autoadattamento (SSA)	sì
Bilanciamento del bianco	Auto; naturale; lampione; all'aperto; Manuale; consuetudine regionale
Ottenere il controllo	Auto; Manuale
Riduzione del rumore	3D NR
Rilevamento del movimento	OFF / ON (4 aree, rettangolare)
Regione di interesse (RoI)	Sì (4 aree)
Stabilizzazione dell'immagine	Stabilizzazione elettronica dell'immagine (EIS)
Disappannamento	sì
Rotazione dell'immagine	0°/90°/180°/270° (Supporto 90°/270° con risoluzione 4M e inferiori)
Specchio	sì
Mascheramento della privacy	8 aree

Audio

Compressione audio	PCM; G.711a; G.711 Mu; G.726; G.723

Allarme

Evento di allarme	Nessuna scheda SD; Scheda SD piena; Errore scheda SD; disconnessione dalla rete; Conflitto IP; accesso illegale; rilevamento del movimento; manomissione video; tripwire; intrusione; che si muove velocemente; oggetto abbandonato; oggetto mancante; rilevamento di bighellonare; raduno di persone; rilevamento parcheggio; cambio di scena; rilevamento dell'audio; rilevamento della sfocatura; allarme esterno; riconoscimento facciale; SMD; persone che contano nell'area; rilevamento soggiorno; persone che contano; eccezione di sicurezza

Rete

Porta di rete	RJ-45 (10/100 Base-T)
SDK e API	sì
Sicurezza informatica	Crittografia video; crittografia del firmware; crittografia della configurazione; Digerire; WSSE; blocco dell'account; registri di sicurezza; Filtraggio IP/MAC; generazione e importazione della certificazione X.509; registro di sistema; HTTPS; 802.1x; avvio affidabile; esecuzione affidabile; aggiornamento affidabile
Protocollo di rete	IPv4; IPv6; HTTP; HTTPS; TCP; UDP; ARP; RTP; RTSP; RTCP; RTMP; SMTP; FTP; SFTP; DHCP; DNS; DDNS; QoS; UPnP; NTP; Multicast; ICMP; IGMP; NFS; SAMBA; PPPoE; 802.1x; SNMP
Interoperabilità	ONVIF (Profilo S / Profilo G / Profilo T); CGI; Pietra miliare; P2P
Utente/Host	20 (larghezza di banda totale: 80 M)
Conservazione	FTP; SFTP; Scheda Micro SD (supporto max. 256 GB); NAS
Browser	IE: IE 8 e versioni successive Chrome Firefox Safari: Safari 12 e versioni successive
Software gestionale	PSS intelligente; DSS; DMSS
Cliente mobile	iOS; Androide

Certificazione

Certificazioni	CE-LVD: EN60950-1; CE-EMC: Direttiva Compatibilità Elettromagnetica 2014/30/UE; FCC: 47 CFR FCC Parte 15, Sottoparte B; UL/CUL: UL60950-1; CAN/CSA C22.2 No.60950-1-07

Porta

Ingresso audio	1 canale (terminale)
Uscita audio	1 canale (terminale)
Ingresso allarme	1 canale in: 5 mA 3V – 5 VDC
Uscita allarme	1 canale in uscita: 300 mA 12 VDC

Energia

Alimentazione elettrica	12 V CC / 24 V CA / PoE (802.3af) / ePoE
Consumo di energia	Base: 4,9 W (12 VDC); 5,1 W (24 V CA); 5,2 W (PoE) max. (H.265 + tre flussi + intelligenza acceso + IR acceso): 12,4 W (12 VDC); 11,9 W (24 V CA); 11,6 W (PoE)

Ambiente

temperatura di esercizio	Da -30°C a +60°C (da -22°F a +140°F)
Umidità di esercizio	≤ 95%
Temperatura di conservazione	Da -30°C a +60°C (da -22°F a +140°F)
Protezione	IP67; IK10

Struttura

involucro	Metallo + plastica
Dimensioni del prodotto	Φ159,1 mm × 118,1 mm (Φ6,26 "× 4,65")
Peso netto	950 g (2,09 libbre)
Peso lordo	1200 g (2,65 libbre)

Dimensioni

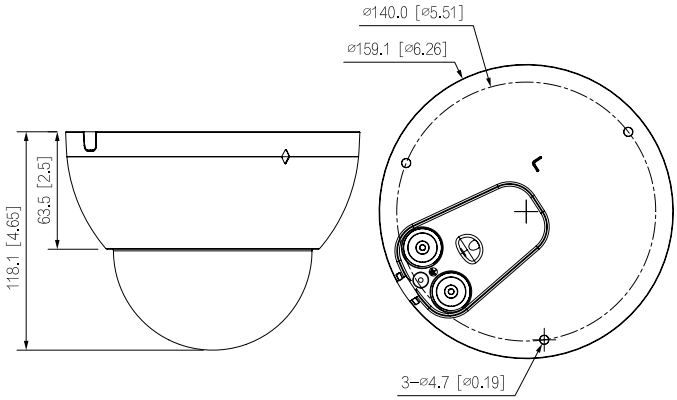

Hiltron Land S.r.l.
Strada Provinciale di Caserta, 218 80144 - Napoli - Italy
Tel: (+39) 081.185.39.000 Fax: (+39) 081.185.39.016
www.hiltronsecurity.it