HILTRON security

- Sensore di immagine CMOS 1/2,7" da 5 MP, bassa luminanza e immagine ad alta definizione.
- Uscite max. 5MP (2960×1668) a 25/30 fps.
- LED IR integrato e max. la distanza di illuminazione è di 120 m.
- ROI, SVC, SMART H.264+/H.265+, AI H.264/H.265, codifica dopo filtro, codifica flessibile, applicabile a vari ambienti di larghezza di banda e di archiviazione.
- Modalità di rotazione, WDR, 3D NR, HLC, BLC, filigrana digitale, applicabile a varie scene di monitoraggio.
- Con l'algoritmo di deep learning, supporta: metadati video, rilevamento audio intelligente, IVS, rilevamento volti, rilevamento oggetti intelligenti e conteggio persone, ecc.
- Allarme: 2 ingressi, 1 uscita; audio: 1 ingresso, 1 uscita; supporta max. Scheda Micro SD da 512 GB, microfono integrato.
- alimentazione 12 V CC/PoE; ePoE. Protezione IP67 e IK10.
- SMD 3.0.

THC5M5IPBAI

Telecamera di rete Bullet IR varifocale da 5 MP

PEOPLE COUNTING | Perimeter | 5 Mp | AI CODING

Caratteristiche Tecniche

Immagine basata sull'intelligenza artificiale
Con la tecnologia AI ISP, la fotocamera è in grado di adattarsi facilmente alle scene, producendo immagini di alta qualità che rivelano i minimi dettagli dei bersagli.

Protezione perimetrale
Con l'algoritmo di deep learning, la tecnologia Perimeter Protection è in grado di riconoscere con precisione persone e veicoli. In un'area riservata (come un'area pedonale e un'area veicolare), i falsi allarmi di rilevamento intelligente basati sul tipo di bersaglio (come tripwire, intrusione, movimento veloce, rilevamento parcheggio, rilevamento di vagabondaggio e rilevamento di assembramento) sono ampiamente ridotti.

Riconoscimento facciale
La tecnologia Face Detection è in grado di rilevare il volto nell'immagine. Con l'algoritmo di deep learning, la tecnologia supporta il rilevamento, il tracciamento, l'acquisizione e la selezione dell'immagine del volto migliore, quindi genera un'istantanea del volto.

Rilevamento intelligente del suono
Con algoritmi di deep learning, la tecnologia Smart Sound Detection è in grado di rilevare e identificare il suono di urla, vetri rotti e altro ancora.

Conteggio persone
Con l'algoritmo di deep learning, la tecnologia People Counting è in grado di tracciare ed elaborare i bersagli del corpo umano in movimento per realizzare statistiche accurate di numero di entrata, numero di uscita e numero di area. Lavorando con la piattaforma di gestione, genera report per soddisfare le tue esigenze.

Metadati video
Con l'algoritmo di deep learning, la tecnologia Video Metadata è in grado di rilevare, tracciare, acquisire veicoli, veicoli non a motore e persone, selezionare le immagini migliori ed estrarre gli attributi.

Sicurezza informatica
Le telecamere di rete utilizzano una serie di tecnologie di sicurezza, tra cui autenticazione e autorizzazione di sicurezza, protocolli di controllo degli accessi, protezione affidabile, trasmissione crittografata e archiviazione crittografata. Queste tecnologie migliorano la difesa della telecamera contro le minacce informatiche esterne e impediscono a programmi dannosi di compromettere il dispositivo.

Protezione (IP67, IK10, Wide Voltage)
IP67: la telecamera supera una serie di severi test su polvere e immersione. Ha una funzione antipolvere e la custodia può funzionare normalmente dopo essere stata immersa in acqua profonda 1 m per 30 minuti.
IK10: L'involucro può sopportare il pugno più di 5 volte da un martello da 5 kg che cade da un'altezza di 40 cm (l'energia d'impatto è 20J).
Ampia tensione: la telecamera consente una tolleranza della tensione di ingresso di ± 30% (per alcuni alimentatori) (ampio intervallo di tensione) ed è ampiamente applicata all'ambiente esterno con tensione instabile.

HILTRON security

Telecamera

Sensore d'immagine	CMOS da 1/2,7".
Massimo. Risoluzione	2960 (H) × 1668 (V)
rom	4GB
RAM	1GB
Sistema di scansione	Progressivo
Velocità dell'otturatore elettronico	Automatico/Manuale 1/3 s–1/100.000 s
min. Illuminazione	0,0009 lux@F1.6 (Colore, 30 IRE) 0,0005 lux@F1.6 (B/N, 30 IRE) 0 lux (Illuminatore acceso)
Rapporto S/N	> 56dB
Distanza di illuminazione	120 m (393,70 piedi) (IR)
Controllo accensione/spegnimento dell'illuminatore	Auto; Zoomprio; Manuale
Numero dell'illuminatore	4 (LED IR)
Regolazione dell'angolo	Panoramica: 0°–360° Inclinazione: 0°–90° Rotazione: 0°–360°

Lente

Tipo di lente	Varifocale motorizzato
Montatura dell'obiettivo	Modulo
Lunghezza focale	7mm–35mm
Massimo. Apertura	F1.6
Campo visivo	H: 31°–11°; V: 17°–6°; RE: 36°–13°
Controllo dell'iride	Auto
Distanza di messa a fuoco ravvicinata	1,5 m (4,92 piedi)

	Lente	Rileva	Osservare	Riconoscere	Identificare
DORI Distanza	W	213,6 m (700,79 piedi)	85,4 mt (280,18 piedi)	42,7 mt (140,09 piedi)	21,4 mt (70,21 piedi)
	T	572,8 m (1879,27 piedi)	229,1 m (751,64 piedi)	114,6 mt (375,66 piedi)	57,3 mt (187,99 piedi)

Intelligenza

IVS (Protezione Perimetrale)	Intrusione, tripwire, fast moving (le tre funzioni supportano la classificazione e il rilevamento accurato di veicoli e persone); rilevamento di vagabondaggio, raccolta di persone e rilevamento di parcheggi
Rilevamento di oggetti intelligenti	Oggetto abbandonato intelligente; oggetto mancante intelligente
SMD 3.0	Meno falsi allarmi, maggiore distanza di rilevamento
AI SS	SÌ
Riconoscimento facciale	Riconoscimento facciale; traccia; istantanea; ottimizzazione dell'istantanea; caricamento ottimale dell'istantanea del volto; miglioramento del viso; esposizione del viso; estrazione degli attributi del viso inclusi 6 attributi e 8 espressioni; istantanea del volto impostata come volto, foto da un pollice o personalizzata; strategie di snapshot (istantanea in tempo reale, priorità di qualità e istantanea di ottimizzazione); filtro ad angolo facciale; impostazione del tempo di ottimizzazione.
Conteggio persone	Tripwire conteggio persone, generazione ed esportazione report (giorno/settimana/mese/anno); conteggio persone in area e gestione code; generazione ed esportazione report (giorno/settimana/mese); È possibile impostare 4 regole per il tripwire, il conteggio delle persone in area e la gestione delle code.
Mappa di calore	SÌ
Metadati video	Veicolo a motore, veicolo non a motore, viso, rilevamento del corpo umano; traccia; istantanea; ottimizzazione dell'istantanea; caricamento ottimale dell'istantanea del volto. Attributi del veicolo a motore: tipo di veicolo, colore del veicolo, logo del veicolo e altri attributi: cintura di sicurezza, fumo, chiamata. Attributi del veicolo non a motore: tipo, colore, numero di persone, tipo e colore della parte superiore, cappello. Attributi del corpo umano: sesso, tipo e colore sopra/sotto, borsa, cappello e ombrello. Attributi del viso: sesso, età, espressioni, occhiali, maschera facciale e barba.
Ricerca intelligente	Collabora con Smart NVR per perfezionare la ricerca intelligente, l'estrazione degli eventi e l'unione ai video degli eventi
Rilevamento intelligente del suono	SÌ

video

Compressione video	H.265; H.264; H.264H; H.264B; MJPEG (supportato solo dal flusso secondario)
Codec intelligente	Intelligente H.265+; Intelligente H.264+
Codifica AI	AI H.265; AI H.264
Frequenza fotogrammi video	Flusso principale: 2960 × 1668@ (1–25/30 fps) Flusso secondario: D1@ (1–25/30 fps) Terzo flusso: 1080p@ (1–25/30 fps) Quarto flusso: 720p@ (1–25/30 fps) * I valori sopra indicati sono i max. frame rate di ciascun flusso; per flussi multipli, i valori saranno soggetti alla capacità di codifica totale.
Capacità di streaming	4 flussi
Risoluzione	5M (2960 × 1668); 5M (2880 × 1620); 4M (2688 × 1520); 3,6 M (2560 × 1440); 3M (2048 × 1536); 3M (2304 × 1296); 1080p (1920 × 1080); 1,3 M (1280 × 960); 720p (1280 × 720); D1 (704 × 576/704 × 480); VGA (640 × 480); CIF (352 × 288/352 × 240)
Controllo della velocità in bit	CBR/VBR
Bitrate video	H.264: 32 kbps–16384 kbps; H.265: 12 kbps–11776 kbps
Giorno notte	Auto(ICR)/Colore/B/N
BLC	SÌ
HLC	SÌ
WDR	120 dB
Scena Autoadattamento (SA)	SÌ
Bilanciamento del bianco	Auto; naturale; lampione; all'aperto; Manuale; consuetudine regionale
Ottenere il controllo	Auto
Riduzione del rumore	Nr. 3D
Rilevamento del movimento	OFF/ON (4 aree, rettangolare)
Regione di interesse (RoI)	Sì (4 aree)
Stabilizzazione dell'immagine	Stabilizzazione elettronica dell'immagine (EIS)

Disappannamento	SÌ
Rotazione dell'immagine	0°/90°/180°/270° (Supporta 90°/270° con risoluzione 4M (2688 × 1520) e inferiore)
Specchio	SÌ
Mascheramento privacy	8 zone

Audio

Microfono integrato	SÌ
Compressione audio	G.711a; G.711Mu; PCM; G.726; G.723

Allarme

Evento allarme	Nessuna scheda SD; Scheda SD piena; Errore scheda SD; disconnessione dalla rete; conflitto IP; accesso illegale; rilevamento del movimento; manomissione video; tripwire; intrusione; che si muove velocemente; oggetto abbandonato; oggetto mancante; rilevamento di vagabondaggio; persone che si radunano; rilevamento parcheggio; cambio di scena; rilevamento audio; rilevamento della tensione; allarme esterno; riconoscimento facciale; metadati video; SMD; contapersone nell'area; soggiorno rilevamento; conteggio delle persone; rilevamento degli errori del numero di persone; allarme numero persone in coda; allarme tempo di coda; eccezione di sicurezza; rilevamento sfocatura

Rete

Porta di rete	RJ-45 (10/100 potenziamento Base-T)
SDK e API	SÌ
Protocollo di rete	IPv4; IPv6; HTTP; TCP; UDP; ARP; RTP; RTSP; RTCP; RTMP; SMTP; FTP; SFTP; DHCP; DNS; DDNS; QoS; UPnP; NTP; multicast; ICMP; IGMP; NFS; SAMBA; PPPoE; SNMP; P2P
Interoperabilità	ONVIF (Profilo S/Profilo G/Profilo T); computer grafica;
Utente/Ospite	20 (Banda totale: 80 M)
Magazzinaggio	FTP; SFTP; Scheda Micro SD (supporto massimo 512 GB); NAS
Navigatore	IE: IE 9 e versioni successive Chrome: Chrome 102 e versioni successive Firefox: Firefox 88 e versioni successive
Software di gestione	SmartPSS Lite; DSS; DMSS
Cliente mobile	iOS; Androide
Sicurezza informatica	Crittografia della configurazione; esecuzione attendibile; Digerire; registri di sicurezza; WSSE; blocco dell'account; log di sistema; crittografia video; 802.1x; filtraggio IP/MAC; HTTPS; aggiornamento affidabile; avvio fidato; crittografia del firmware; generazione e importazione della certificazione X.509

Certificazione

Certificazioni	CE-LVD: EN62368-1; CE-EMC: Direttiva sulla compatibilità elettromagnetica 2014/30/UE; FCC: 47 CFR FCC Parte 15, Sottoparte B; UL/CUL: UL62368-1 e CAN/CSA C22.2 N. 62368-1-14

Porta

Ingresso audio	1 canale (porta RCA)
Uscita audio	1 canale (porta RCA)
Ingresso allarme	2 canali in: contatto bagnato, 5mA 3V–5V DC
Uscita allarme	1 canale in uscita: contatto umido, 300 mA 12 V CC

Energia

Alimentazione elettrica	12 V CC/PoE (802.3af)/ePoE
Consumo di energia	Di base: 3,6 W (12 V CC); 4,7 W (PoE) Massimo. (H.265+ WDR+ Intelligence attivato+IR attivato): 10,4 W (12 V CC); 13,0 W (PoE)

Ambiente

temperatura di esercizio	da –30 °C a +60 °C (da –22 °F a +140 °F)
Umidità operativa	≤95%
Temperatura di conservazione	da –40 °C a +60 °C (da –40 °F a +140 °F)
Umidità di stoccaggio	10%–95% (UR), senza condensa
Protezione	IP67; IK10

Struttura

Materiale dell'involucro	Metallo
Dimensioni del prodotto	273,2 mm × 95,0 mm × 95,0 mm (10,76" × 3,74" × 3,74") (L × P × A)
Peso netto	1,13 kg (2,49 libbre)
Peso lordo	1,68 kg (3,70 libbre)

Dimensioni

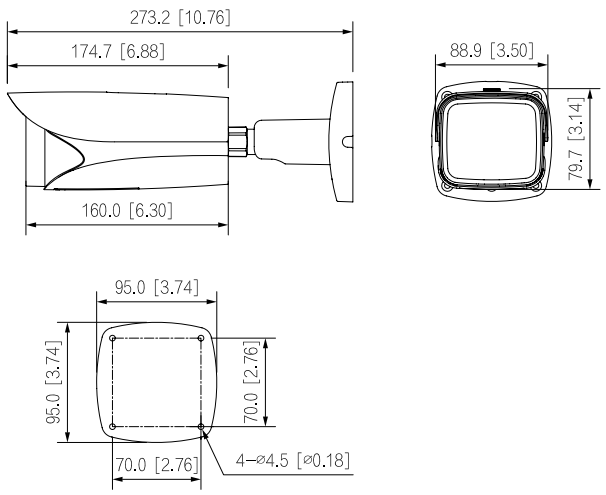

Hiltron Land S.r.l.
Strada Provinciale di Caserta, 218 80144 - Napoli - Italy
Tel: (+39) 081.185.39.000 Fax: (+39) 081.185.39.016
www.hiltronsecurity.net