HILTRON security

- CMOS STARVISTM da 1/1,8" 8 Megapixel
- Potente zoom ottico 40x
- Tecnologia Starlight
- Protezione perimetrale
- Metadati
- Riconoscimento facciale
- Tracciamento automatico
- Tergicristallo intelligente
- IP67

THC840XIPAI

Telecamera di rete da 8 MP 40x

Perimeter | STARLIGHT | FACE DETECTION | METADATA | 8 Mp | IP67

Funzioni

Tecnologia Starlight

Per applicazioni impegnative in condizioni di scarsa illuminazione, la tecnologia Starlight Ultra-low Light offre la migliore sensibilità alla luce della categoria, catturando i dettagli del colore in condizioni di scarsa illuminazione fino a 0,005 Lux. La fotocamera utilizza una serie di funzioni ottiche per bilanciare la luce in tutta la scena, ottenendo immagini chiare in ambienti bui.

Protezione perimetrale

Filtra automaticamente i falsi allarmi causati da animali, foglie fruscianti, luci intense, ecc. Consente al sistema di agire sul riconoscimento secondario per i bersagli. Migliora la precisione dell'allarme.

Metadati

I metadati sono informazioni sugli attributi estratte da un target che possono essere utilizzate per il recupero dei dati. Esistono quattro tipi di metadati supportati dalla fotocamera: volto umano, corpo umano, veicolo a motore e veicolo non a motore. Le informazioni sul viso includono sesso, età, occhiali, maschere, barba, ecc. Le informazioni sul corpo umano includono cappello, colore superiore, superiore, inferiore, inferiore, borsa, ecc. Le informazioni sul veicolo a motore includono colore della targa, tipo, colore del veicolo, parasole, ornamento , chiamata, cintura di sicurezza, fumo, adesivo di ispezione annuale, ecc. Le informazioni sui veicoli non a motore includono tipo, colore, tipo superiore, colore superiore, numero di persone, ecc.

Tracciamento automatico

Questa funzione controlla le azioni di panoramica/inclinazione/zoom della telecamera per tracciare automaticamente un oggetto in movimento e mantenerlo nella scena. L'azione di tracciamento può essere attivata manualmente o automaticamente da regole definite. Una volta attivata una regola, la telecamera può ingrandire e tracciare automaticamente il target definito.

Tecnologia PFA

La tecnologia PFA ha introdotto in modo innovativo nuovi metodi di giudizio per garantire l'accuratezza e la prevedibilità della direzione della regolazione della distanza del soggetto. Il risultato è un insieme di algoritmi di messa a fuoco avanzati. PFA garantisce la chiarezza dell'immagine durante tutto il processo di zoom e riduce il tempo di messa a fuoco. La realizzazione della tecnologia PFA migliora sostanzialmente l'esperienza dell'utente e aumenta il valore del prodotto .

Smart H.265+

Smart H.265+ è l'implementazione ottimizzata del codec H.265 che utilizza una strategia di codifica adattiva alla scena, GOP dinamico, ROI dinamico, struttura di riferimento multi-frame flessibile e riduzione del rumore intelligente per fornire video di alta qualità senza affaticare la rete . Inteligente

La tecnologia H.265+ riduce il bit rate e i requisiti di archiviazione fino al 70% rispetto alla compressione video H.265 standard.

Specifiche Tecniche

telecamera

Sensore d'immagine	1/1.8" CMOS
Pixel	8MP
massimo Risoluzione	3840 (altezza) x 2160 (verticale)
rom	8 GB
RAM	2 GB
Otturatore elettronico Velocità	1/1 sec–1/30000 sec
Sistema di scansione	Progressivo
min. Illuminazione	Colore: 0.005 Lux@F1.4 B/N: 0,0005 Lux@F1.4 0 Lux@F1.4 (illuminatore acceso)
Distanza di illuminazione	500 m (1640,42 piedi)
Illuminatore acceso/spentotor Controllo	Zoom Prio; Manuale; SmartIR
Numero dell'illuminatore	10 luci IR
tergicristallo	Tergicristallo intelligente

lente

Lunghezza focale	5,6 mm–223 mm			
massimo Apertura	F1.4–F4.8			
Campo visivo	H: 63,9°–2,0°; V: 37,2°–1,2°; D: 71,2°–2,4°			
Zoom ottico	40x			
Controllo della messa a fuoco	Auto; Semiautomatico; Manuale			
Distanza di messa a fuoco ravvicinata	0,5 m–1 m (1,64 piedi–3,28 piedi)			
Controllo dell'iride	Auto; Manuale			
Distanza DORI	Rileva	Osservare	Riconoscere	Identificare
	4400 m (14435,70 piedi)	1740 m (5708,66 piedi)	880 m (288,14 piedi)	440 m (1443,57 piedi)

PTZ

Gamma Pan/Tilt	Panoramica: da 0° a 360° Inclinazione: da -30° a +90°, capovolgimento automatico di 180°
Controllo manuale Velocità	Panoramica: 0,1°/s–240°/s Inclinazione: 0,1°/s–100°/s
Velocità preimpostata	Panoramica: 240°/s; Inclinazione: 120°/s
Preimpostato	300
Tour	8 (fino a 32 preset per tour)
Modello	5
Scansione	5
Regolazione della velocità	sì
Memoria di spegnimento	sì
Movimento inattivo	preimpostato; giro; Modello; Scansione
Protocollo	DH-SD Pelco-P/D (riconoscimento automatico)

Intelligenza generale

Attivatore di eventi	Rilevamento del movimento, manomissione video, cambio di scena, disconnessione dalla rete, conflitto di indirizzi IP, accesso illegale e anomalia di archiviazione.
IVS	Oggetto abbandonato; Oggetto mancante

Intelligenza artificiale

Metadati video	Supporta l'acquisizione di immagini e attributi di corpo umano, volto umano, veicolo a motore e non.
Protezione perimetrale	Tripwire e intrusione. Supporta l'attivazione di allarmi per tipi di target (umano e veicolo). Supporta il filtraggio dei falsi allarmi causati da animali, foglie fruscianti, luci intense, ecc.
Tracciamento automatico	sì

video

Compressione	Smart H.265+; H.265; H.264+ intelligente; H264; MJPEG (Substream 1)
Capacità di streaming	3 flussi
Risoluzione	4K (3840 × 2160); 4M (2560 × 1440); 1080P (1920 × 1080); 1,3 M (1280 × 960); 720P (1280 × 720); D1 (704 × 576); CIF (352 × 288)
Frequenza dei fotogrammi	Stream principale: 4K/1080P/1.3M/720P (1–25/30 fps) Stream secondario 1: D1/CIF (1–25/30 fps) Flusso secondario 2: 1080P/1.3M/720P (1–25/30 fps)
Controllo della velocità in bit	Variabile; Costante
Velocità in bit	H264: 512 Kbps–16384 Kbps H265: 256 Kbps–10240 Kbps
Giorno notte	Automatico (ICR); Colore; B/N
BLC	sì
WDR	140dB
HLC	sì
Bilanciamento del bianco	Auto; Interno; All'aperto; monitoraggio; Manuale; Lampada al sodio; Naturale; Lampione
Ottenere il controllo	Auto; Manuale
Riduzione del rumore	2D; 3D
Rilevamento del movimento	sì
Regione di interesse (RoI)	sì

Stabilizzazione dell'immagine	Elettronica (EIS)
disappannamento	Ottico
Zoom digitale	16x
Flip	0°; 180°
Mascheramento privacy Privacy	Fino a 24 aree e fino a 8 aree nella stessa vista
Rapporto S/N	≥ 55 dB

Compressione	G.711a; G.711mu; G.726; CAA; G722.1; G.729; MPEG2-Livello2; G723

Rete

Ethernet	1 porta RJ-45 (10/100Base-T)
Protocollo	IPv4; IPv6; HTTP; HTTPS; 802.1x; QoS; FTP; smtp; UPnP; SNMP v1/v2c/v3 (MIB-2); DNS; DDNS; NTP; RTSP; RTP; TCP; UDP; IGMP; ICMP; DHCP; PPPoE; ARP; RTCP; RTMP
Interoperabilità	Profilo ONVIF S&G&T; CGI
Metodo di streaming	unicast; Multicast
Utente/Ospite	20 (larghezza di banda totale 64 MB)
Conservazione	FTP; Scheda MicroSD (256 GB); P2P
Browser	IE7 e versioni successive Chrome 42 e versioni precedenti Firefox 52 e versioni precedenti Safari
Gestione Software	PSS intelligente; DSS; DMSS; Easy4ip; IVSS
Cellulare	iOS; Android

Certificazione

Certificazioni	CE: EN55032/EN55024/EN50130-4 FCC: Parte 15 sottoparte B, ANSI C63.4-2014

Porta

Uscita analogica	1 BNC
RS-485	1 (intervallo di velocità di trasmissione: 1200 bps–9600 bps)
Ingresso/uscita audio	1/1
Allarme I/O	7/2

Energia

Alimentazione elettrica	CC 36 V/2,23 A ± 25% Hi-PoE
Consumo di energia	30W 48W (spia IR accesa)

Ambiente

Operativo Temperatura	– 40°C a +70°C (–40°F a +158°F)
Umidità di esercizio	95% UR
Protezione	IP67; TVS 6000V protezione contro i fulmini; protezione contro le sovratensioni; protezione dai transitori di tensione

Struttura

involucro	Metallo
Dimensioni	415,6 mm × 26 2 mm (16,36" × Φ10,31")
Peso netto	8,5 kg (18,74 libbre)
Peso lordo	13,5 kg (29,76 libbre)

Dimensioni

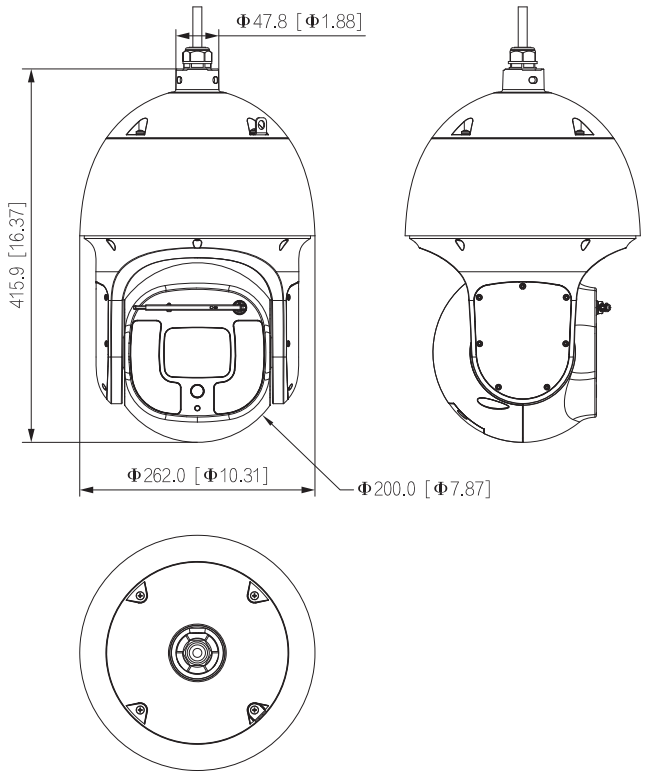

HILTRON LAND S.R.L.

Strada provinciale di Caserta, 218 - 80144 Napoli

Tel: (+39)081 185 39 000 Fax: (+39)081 185 39 016

www.hiltronsecurity.it