HILTRON security

- Sensore di immagine CMOS da 1/1,8" da 8 MP, bassa luminanza e alta definizione Immagine
- Uscite max. 8 MP (3840 × 2160) a 30 fps
- ROI, SMART H.264+/H.265+, codifica flessibile, applicabile a vari larghezza di banda e ambienti di archiviazione
- Modalità di rotazione, WDR, 3D NR, HLC, BLC, filigrana digitale, applicabile a varie scene di monitoraggio
- Allarme: 2 ingressi, 1 uscita; audio: 1 ingresso, 1 uscita; supporta max. Scheda Micro SD da 256 GB
- Alimentazione 12V CC/PoE
- Massimo. Distanza IR: 120 m

THC8MIPB

Telecamera di rete IR varifocale da 8 MP

Perimeter | PEOPLE COUNTING | FACE DETECTION | STARLIGHT | 8 Mp | FACE ATTRIBUTES

Funzioni

Riconoscimento facciale
La tecnologia Face Detection è in grado di rilevare il volto nell'immagine. Con l'algoritmo di deep learning, la tecnologia supporta il rilevamento, il monitoraggio, l'acquisizione e la selezione della migliore immagine del viso, quindi genera l'istantanea del viso.

Attributi del viso
Con l'algoritmo di deep learning, la telecamera di rete è in grado di riconoscere gli attributi del viso, come sesso, età, espressione, occhiali, maschera per la bocca e barba.

Protezione perimetrale
Filtraggio automatico dei falsi allarmi causati da animali, movimenti del fogliame, effetti di luce, ecc... aumentando notevolmente la precisione degli allarmi.

People counting
Con l'algoritmo di deep learning, la tecnologia People Counting può tracciare ed
elaborare gli obiettivi del corpo umano in movimento per realizzare le statistiche accurate di
inserire il numero, lasciare il numero e nell'area n. Lavorando con la piattaforma di gestione, genera report annuali/mensili/giornalieri a soddisfare le vostre esigenze.

ePoE
L'innovativa tecnologia ePoE di offre una nuova soluzione per trasmettere potenza e dati su lunghe distanze tra telecamere e switch di rete, consentendo una progettazione più flessibile del sistema di sorveglianza, migliorando l'affidabilità, riducendo i tempi di installazione e risparmiando denaro. La tecnologia ePoE comprende sistemi di rete puri in cui un singolo cavo CAT6 può trasportare segnali fino a 300 m (984 piedi) a 100 Mbps, 800 m (2625 piedi) a 10 Mbps.

Sicurezza informatica
Tecnologie avanzate di autenticazione, autorizzazione e crittografia di trasmissioni e archiviazione per garantire la sicurezza dei dati.

Protezione
IP67: la telecamera supera una serie di severi test su polvere e immersione. Ha una funzione antipolvere e la custodia può funzionare normalmente dopo essere stata immersa in acqua profonda 1 m per 30 minuti.
IK10: La custodia può sopportare il pugno più di 5 volte da un martello da 5 kg che cade da un'altezza di 40 cm (l'energia di impatto è 20J).
Ampia tensione: la telecamera consente una tolleranza della tensione di ingresso di ± 30% (per alcuni alimentatori) (ampio intervallo di tensione) ed è ampiamente applicata all'ambiente
esterno con tensione instabile

HILTRON security

Caratteristiche Tecniche

Telecamera

Sensore d'immagine	CMOS da 1/1,8".
Massimo Risoluzione	3840 (H) × 2160 (V)
rom	128 MB
RAM	1G B
Sistemad is cansione	Progressivo
Velocità dell'otturatore elettronico	Auto/Manuale1 /3 s–1/100.000s
min. Illuminazione	0,004 lux@F1.4(Colore,3 0I RE) 0,0004 lux@F1.4 (B/N,3 0I RE) 0 lux (Illuminatore acceso)
Rapporto S/N	>56dB
Distanza di illuminazione	120 m(393,7p iedi)
IlluminatoreA cceso/Spento Controllo Automatico; Manuale; Zoomprio	
Numero dell'illuminatore	4 (IR)
Intervallo di panoramica/inclinazione/rotazione	Panoramica:0 °–360° Inclinazione: 0°–90° Rotazione:0 °–360°

Lente

Tipo di lente	Varifocale motorizzata
Tipo di montaggio	Modulo
Lunghezza focale	8 mm–32 mm
MassimoA pertura	F1.4 (costante)
Campo visivo	Orizzontale: 42°–14,9° Verticale: 23,3°–8,6° Diagonale: 48,5°–16,9°
Controllo dell'iride	Auto
Distanzad im essa af uocor avvicinata	W: 3,0m(9,84 piedi) T: 5,5 m(18,04 piedi)

	Lente	Rileva	Osservare	Riconoscere	Identificare
DORI Distanza	In	213,6m (700,8 piedi)	85,4m (280,2 piedi)	42,7m (140,1 piedi)	21,4m (70,2p iedi)
	T	572,8m (1879,3 piedi)	229,1m (751,6p iedi)	114,6m (376,0p iedi)	70,2m (188,0p iedi)

Evento intelligente

IVS	Oggetto abbandonato; oggetto mancante
Mappad ic alore	sì

Professionale, intelligente

IVS(Protezione Perimetrale)	Tripwire;i ntrusione; movimento veloce (le tref unzionis upportano la classificazione ei l rilevamentoa ccurato del veicoloe dell'uomo); rilevamentod i bighellonare; raduno di persone; rilevamento parcheggio
Riconoscimentof acciale	Riconoscimentof acciale; traccia; ottimizzazione delle istantanee; istantanea; miglioramento del viso;e sposizione del viso;i mpostazione della stuoia del viso:v iso, foto da un pollice; tre metodi di snapshot: snapshot in tempor eale, snapshot ottimizzato,s napshot conp riorità di qualità; filtro ad angolo del viso;i mpostazione del tempod io ttimizzazione
Persone che contano	Supporta il conteggiod ii nserire il numero, lasciare il numeroe il numero di passaggioe visualizzare ep rodurre annualmente/ rapporti mensili/giornalieri. Supporta il conteggio del numeron ell'areae la configurazione di 4 regole. Contai l numerod ip ersoneo il tempo di permanenzae collega l'allarme. Supporta la gestione delle code el ac onfigurazione di 4r egole. Contai l numerod i persone oi lt empo di permanenzae collega l'allarme.
Ricerca intelligente	Collaborac on Smart NVR per perfezionarel a ricerca intelligente, l'estrazione di eventie l'unione ai video degli eventi.

video

Compressione video	H.265; H.264; H.264H; H.264B; MJPEG (supportato solo dal flusso secondario)
Codec intelligente	Intelligente H.265+/H.264+
Frequenzaf otogrammi video	Flusso principale: 3840 × 2160 (1 fps–25/30f ps) Flusso secondario:D 1(1f ps–25/30f ps) Terzo stream: 1080p(1f ps–25/30 fps) *I valori soprai ndicati sonoi lm ax.f rame rate di ciascuno flusso; perp iù flussi,iv aloris aranno soggetti alla capacità di codifica totale.
Capacità di flusso	3 flussi
Risoluzione	3840 × 2160; 3072 × 2048; 3072 × 1728; 2592 × 1944; 2688 × 1520; 2048 × 1536; 2304 × 1296; 1080p (1920 × 1080);1 ,3 MB (1280 × 960); 720p (1280 × 720);D 1(704 × 576/704 × 480); VGA (640 × 480);C IF (352 × 288/352 × 240)
Controllo della velocità di trasmissione	CBR/VBR
Bitrate video	H.264: 3k bps-20480 kbps H.265: 3k bps-20480 kbps
Giorno notte	Auto (ICR)/Colore/B/N
BLC	sì
HLC	sì
WDR	120dB
Bilanciamento del bianco	Auto; naturale; lampione; all'aperto; Manuale; consuetudine regionale
Ottenere il controllo	Auto; Manuale
Riduzione del rumore	3D NR
Rilevamento del movimento	OFF/ON (4 aree, rettangolare)
Regione di interesse (RoI)	Sì (4 aree)
Stabilizzazione dell'immagine	Stabilizzazione elettronica dell'immagine (EIS)
Disappannamento	sì
Rotazione dell'immagine	0°/90°/180°/270° (Supporto 90°/270° con risoluzione 4Mei nferiore)
Specchio	sì
Mascheramento della privacy	8a ree

Audio

Compressione audio	PCM; G.711a; G.711 Mu; G.726; G.723

Allarme

Evento di allarme	Nessuna scheda SD;S cheda SD piena; Errore scheda SD; disconnessione dalla rete;C onflitto IP; accesso illegale; rilevamento del movimento; manomissione video; rilevamento della sfocatura; cambiod i scena; intrusione; tripwire; oggetto abbandonato; oggetto mancante; che si muove velocemente; rilevamento parcheggio; rilevamentod ib ighellonare; raduno di persone; ingresso rilevamento anomalo; rilevamento del cambiamentod ii ntensità; persone che contano; riconoscimentof acciale; persone che contano nell'area; starei na llarme; persone No. rilevamento delle eccezioni; gestione delle code

Rete

Portad i rete	RJ-45(10/100 Base-T)
SDK e API	sì
Sicurezza informatica	Crittografia video; crittografia dellac onfigurazione; Digerire; WSSE; blocco dell'account;r egistri di sicurezza; generazione ei mportazione dellac ertificazione X.509; HTTPS; avvioa ffidabile; esecuzione affidabile; aggiornamentoa ffidabile
Protocollod ir ete	IPv4;I Pv6; HTTP; HTTPS; TCP; UDP;A RP;R TP; RTSP; RTCP; RTMP;S MTP; FTP; SFTP; DHCP; DNS; DDNS;Q oS;U PnP; NTP; Multicast;I CMP; IGMP;N FS; SAMBA; PPPoE; 802.1x;S NMP
Interoperabilità	ONVIF (ProfiloS /ProfiloG /ProfiloT); CGI;P ietram iliare;P 2P
Utente/Host	20 (larghezza di banda totale: 80 M)
Conservazione	FTP; SFTP; Scheda MicroS D(Supporto max. 256 G);N AS
Browser	IE:I E8 e versioni successive Cromo Firefox
Software gestionale	PSS intelligente; DSS; DMSS
Clientem obile	iOS; Androide

Certificazione

Certificazioni	CE-LVD:E N62368-1 CE-EMC:D irettiva sullac ompatibilitàe lettromagnetica 2014/30/ UE FCC: 47 CFRF CC Parte 15, Sottoparte BU L/CUL: UL60950-1C AN/CSA C22.2N o.60950-1- 07

Porta

Ingresso audio	1c anale(porta RCA)
Uscita audio	1c anale(porta RCA)
Ingresso allarme	2c analii n: 5m A3 V–5V DC
Uscita allarme	1c analei nu scita: 300 mA 12 VDC
Uscita allarme	Uscita a2c anali: 1.000 mA 30 VDC/500 mA 50 VDC

Potenza

Alimentazione elettrica	12 VC C(± 30%)/PoE(802.3af)/ePoE
Consumod i energia	Consumo energeticod i base: 6,4W (12V DC);6 ,9 W(PoE) Massimo consumo energetico(H.265 +f lusso max. +f unzione intelligente+ LEDI R+ focus):7 ,7 W(12 VDC);7 ,9 W(PoE)

Ambiente

temperaturad i esercizio	Da –30° Ca +60 °C (da– 22 °F a +140 °F)/Inferiorea l 95% di umidità relativa
Temperaturad ic onservazione	Da –30° Ca +60 °C (da– 22 °F a +140 °F)
Protezione	IP67, IK10

Struttura

involucro	Metallo, plastica
Dimensioni del prodotto	273,2m m × 95,0m m × 95,0m m(10,76" × 3,74" × 3,74")
Peso netto	1,11 kg (2,45l ibbre)
Peso lordo	1,51 kg (3,33l ibbre)

Dimensioni

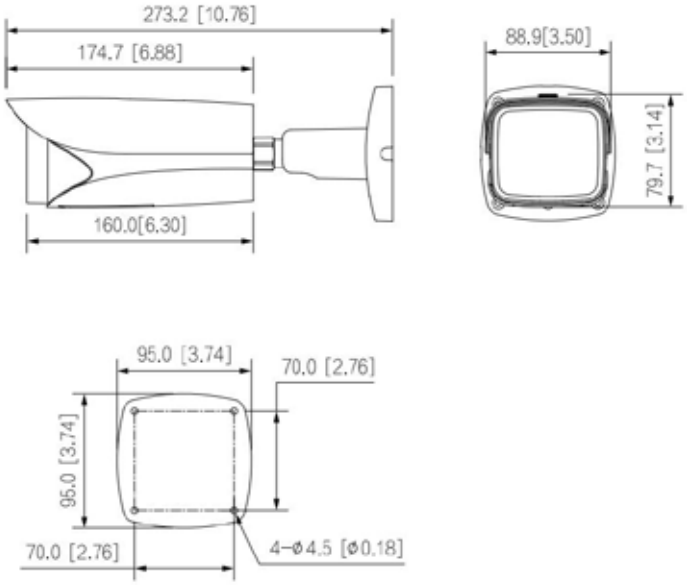

Hiltron Land S.r.l.
Strada Provinciale di Caserta, 218 80144 - Napoli - Italy
Tel: (+39) 081.185.39.000 Fax: (+39) 081.185.39.016
www.hiltronsecurity.it