- Design integrato
- Materiale: alluminio ip66
- Scatola di giunzione

THJOIN130E

Box di giunzione impermeabile

Caratteristiche tecniche

Materiale	Alluminio
Dimensione	Φ 124x41 mm
Filettatura in pollici	G3/4"
Portante	0,35 kg
Il peso	3 kg
Colore	bianco
temperatura di esercizio	- 40oC~+60oC
Umidità	0~90% UR

Dimensioni

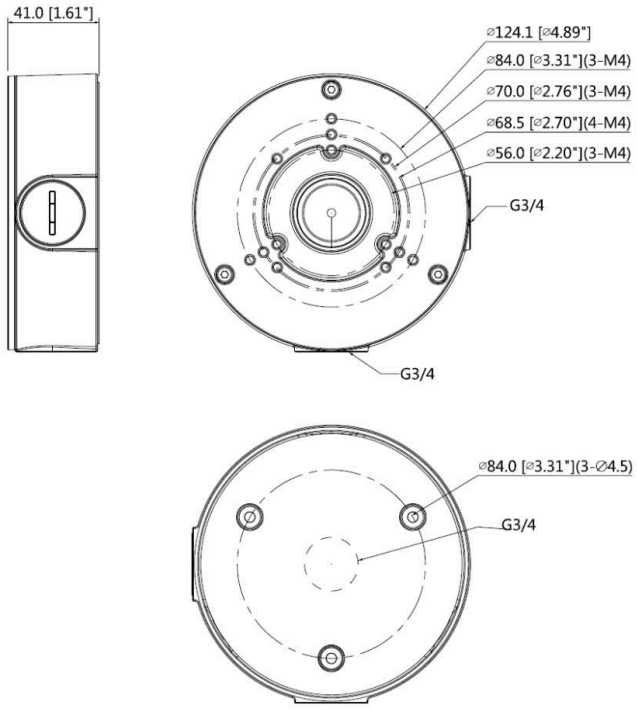

Hiltron Land S.r.l.
Strada Provinciale di Caserta, 218 80144 - Napoli - Italy
Tel: (+39) 081.185.39.000 Fax: (+39) 081.185.39.016
www.hiltronsecurity.net