HILTRON security

- Scocca in materiale plastico leggero
- Angolo di visione extra-ampio 178° O/V
- Elaborazione digitale ad alta fedeltà per immagini vivide
- Tempo di risposta di 8 ms senza sfocature o immagini fantasma
- Input segnale HDMI, VGA e USB
- Speaker integrati
- Tasto fisico e infrarossi per controllo da remoto
- Consumo energetico ridotto, elevata longevità

THLED43FHD

Monitor Full HD da 43"

Caratteristiche Tecniche

Display

Dimensioni schermo	42.5"	
Formato	16:9	
Risoluzione	1920×1080 (FHD)	
Retroilluminazione	LED	
Luminosità/Luminanza	330 cd/㎡	
Contrasto	1200:1	
Colori display	16.7 M (8 bit)	
Angolo di visione (O/V)	178° (O)/178° (V)	
Tempo di risposta	8 ms	
Frequenza refresh	60 Hz	

Segnali

Input	1 VGA (D-Sub), 1 HDMI, 1 USB	
Output	Speaker	2x 4W

Generale

Alimentazione	AC100~240V (+/-10%), 50/60 Hz	
Assorbimento (Standard)	75 W	
Assorbimento (Standby)	≤0.5 W	
Ambiente	Interno	
Peso netto	7.4 kg	
Peso con confezione	9.5 kg	
Spessore cornice	12.8 mm (U/R/L), 22 mm (B)	
Montaggio a parete	400×200 mm	
Dimensioni	969.1×566.8×82.4 mm	
Dimensioni confezione	1079×652×129 mm	
Condizioni di esercizio	Temperatura	0°~40°C
	Umidità	20%~85%

Accessori

Inclusi	Cavo HDMI, cavo alimentazione, telecomando, piedistallo
Opzionale	Staffa di supporto

Certificazioni

Certificazioni	CE/FCC

Dimensioni

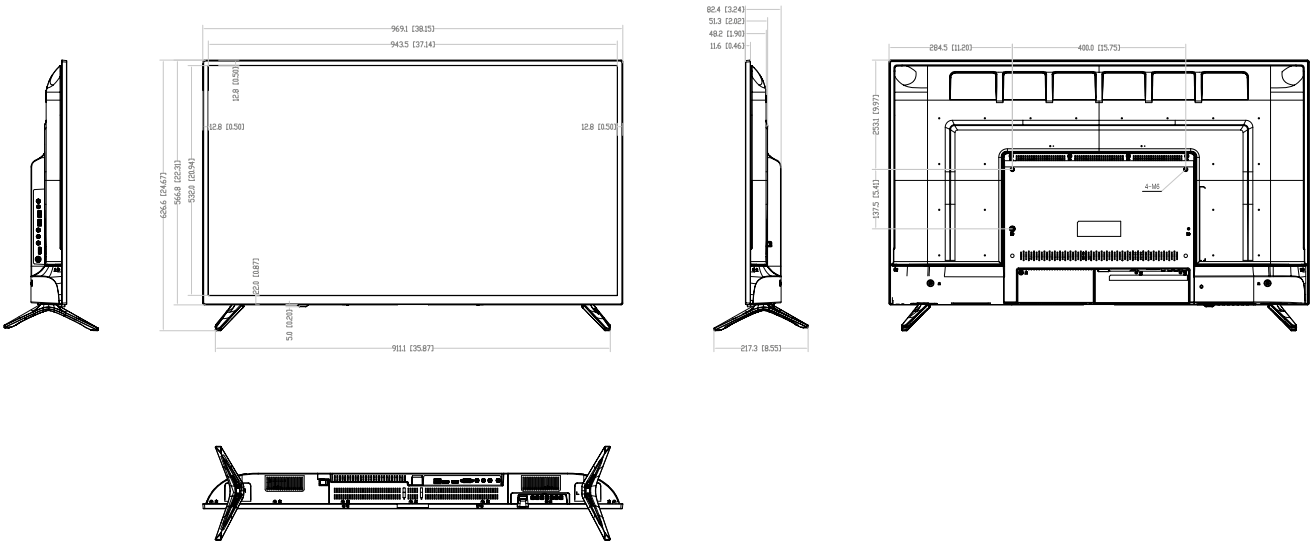

Hiltron Land S.r.l.
Strada Provinciale di Caserta, 218 80144 - Napoli - Italy
Tel: (+39) 081.185.39.000 Fax: (+39) 081.185.39.016
www.hiltronsecurity.net