HILTRON security

THO3716

Obiettivo varifocale da 12 MP 1/1,7" 3,7-16 mm

Caratteristiche Tecniche

Formato immagine		1/1.7"
Lunghezza focale		3,7-16 mm
Pixel dell'obiettivo		12MP
Apertura		F1.5
Montare		CS
Angolod ic ampo (D*H*V)	1/1.7"	L: 145°(P)x109°(H)x79°(V)~T: 35,6°(P)x28,5°(H)x21,4°(V)
Controllo dell'obiettivo	Messa af uoco	Manuale
	Ingrandisci	Manuale
	Iris	DC-Iris
Correzione IR		sì
CONTRO		0,5 m (1,64 piedi)
Dimensione		ÿ54mmx82.8mm (ÿ2.12"x3.26")
Il peso		0,27 kg (0,6 libbre)
temperatura di esercizio		-30ÿ~+70ÿ (-22ÿ~+158ÿ)
Umidità		<90% di umidità relativa

Certificazioni

Certificazioni	CE (EN55022, EN55024, EN50130-4) FCC (ANSI C63.4, FCC Parte 15 Sottoparte B)

Dimensioni

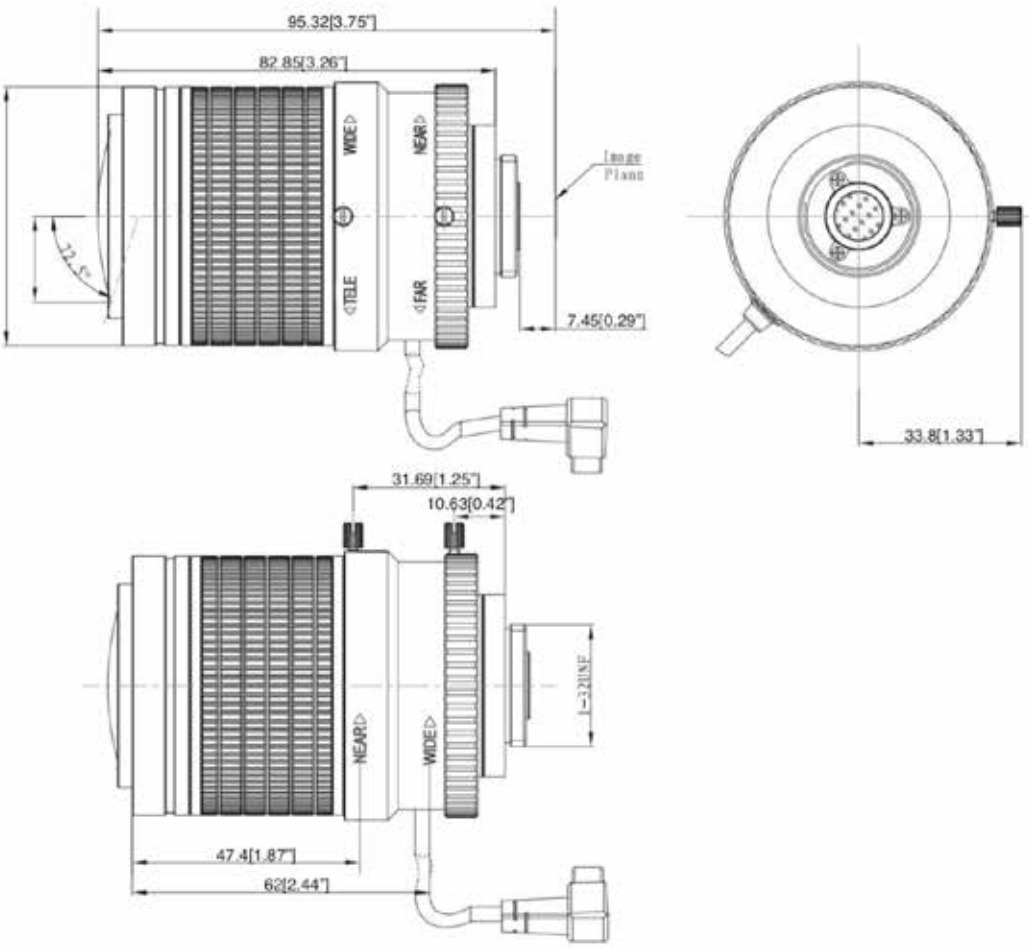

Hiltron Land S.r.l.
Strada Provinciale di Caserta, 218 80144 - Napoli - Italy
Tel: (+39) 081.185.39.000 Fax: (+39) 081.185.39.016
www.hiltronsecurity.it