HILTRON security

- Smart H.265 + / H.265 / Smart H.264 + / H.264 / MJPEG
- Larghezza di banda in ingresso massima di 320 Mbps
- Risoluzione fino a 12 MP per anteprima e riproduzione
- Uscita video simultanea HDMI / VGA

INTRUSION | PEOPLE COUNTING | FACE RECOGNITION | PRO | TRIPWIRE | HEAT MAP | H.265 | MISSING ABANDON DETECTION

THVP216IPS

NVR 16ch 12Mp, max 320Mbps, VGA+HDMI, 4/2alarm, 1/1audio, pred 2HDD, 12Vdc <9.5W, HDD non incluso

Caratteristiche Funzionali

Smart H.265 +

Smart H.265 + è l'implementazione ottimizzata del codec H.265 che utilizza una strategia di codifica adattiva alla scena, GOP dinamico, ROI dinamico, struttura di riferimento multi-frame flessibile e riduzione del rumore intelligente per fornire video di alta qualità senza sovraccaricare la rete . La tecnologia Smart H.265 + riduce la velocità in bit ei requisiti di archiviazione fino al 70% rispetto alla compressione video H.265 standard.

SMART FAN

L'NVR è dotato di una ventola intelligente per ottenere un'elevata efficienza di raffreddamento. Regola automaticamente la velocità della ventola in base alla CPU e alla temperatura ambiente. La ventola è di lunga durata e silenziosa, riducendo i costi di manutenzione e migliorando l'esperienza dell'utente.

DMSS

L'app DMSS è disponibile su iOS App Store e Google Play. Rende la sorveglianza facile e semplice, consentendo di accedere in remoto ai dispositivi NVR, visualizzare video in diretta, ricevere notifiche push di eventi e cercare video registrati da un iPhone, iPad o telefono Android in qualsiasi momento e praticamente ovunque!

Fisheye Dewarping

Il dewarping fisheye risolve il problema della distorsione nella vista panoramica circolare. L'NVR offre varie modalità di dewarping per diverse installazioni e configurazioni che migliorano il video, sia in modalità live che di riproduzione. Ciascuna modalità di dewarping offre opzioni per regolare ogni scena.

ANPR

Riconoscimento automatico della targa disponibile per una comoda gestione degli ingressi / uscite. Supporta il riconoscimento della targa , l'importazione / esportazione della lista nera / bianca, aggiungi / elimina il numero della lista in bianco e nero, il risultato della ricerca dal video registrato.

Punto vendita (POS)

Ideale per negozi di alimentari e negozi al dettaglio, la soluzione POS opzionale consente all'NVR di ricevere una transazione POS tramite il video corrispondente. Questa funzione consente ai commercianti di analizzare transazioni specifiche tramite l'algoritmo di ricerca fuzzy.

Tecnologia Automatic Network Replenishment (ANR)

I videoregistratori di rete con la funzione ANR memorizzano automaticamente i dati video su una scheda SD della telecamera IP quando la rete è scollegata. Dopo il ripristino della rete, l'NVR recupera automaticamente i dati video memorizzati sulla telecamera.

Sistema	
Processore principale	Processore integrato quad-core
Sistema operativo	LINUX integrato
Audio e video	
Ingresso telecamera IP	Canale 8/16/32
Conversazione bidirezionale	1 canale di ingresso, 1 canale di uscita, RCA
Schermo	
Interfaccia	1 HDMI, 1 VGA
Risoluzione	HDMI: 3840 × 2160, 1920 × 1080, 1280 × 1024, 1280 × 720, 1024 × 768
	VGA: 1920 × 1080, 1280 × 1024, 1280 × 720, 1024 × 768
Capacità di decodifica	4 canali a 8 MP (30 fps), 16 canali a 1080 P (30 fps)
Display multischermo	8 canali: 1/4/8/9 16CH: 1/4/8/9/16 32CH: 1/4/8/9/16/25/36
OSD	Titolo della telecamera, Ora, Blocco della telecamera, Rilevamento del movimento, Registrazione

Registrazione	
Compressione	Smart H.265 + / H.265 / Smart H.264 + / H.264 / MJPEG
Risoluzione	12MP con 15fps, 8MP, 6MP, 5MP, 4MP, 3MP, 1080P, 1.3MP, 720P, D1, CIF con 30fps
Velocità in bit	16 Kbps ~ 20 Mbps per canale
RecordMode	Manuale, pianificazione (regolare, MD (rilevamento del movimento), allarme, IVS), arresto
Intervallo di registrazione	1 ~ 120 min (impostazione predefinita: 60 min), Pre-registrazione: 1 ~ 30 sec, Post-registrazione: 10 ~ 300 sec
Rilevamento video e allarme	
Trigger Events	Registrazione, PTZ, Tour, Uscita allarme, Video Push, Email, Snapshot, Buzzer e Suggerimenti sullo schermo
Rilevamento video	Rilevamento movimento, zone MD: 396 (22 × 18), perdita video e manomissione
Ingresso allarme	4 canali
Uscita a relè	2 canali

Riproduzione e backup

Sincronizza la riproduzione	8CH: 1/4/9
	16 / 32CH: 1/4/9/16
SearchMode	Ora / Data, Allarme, MD e Ricerca esatta (accurata al secondo)
Funzione di riproduzione	Riproduci, Pausa, Interrompi, Riavvolgi, Riproduzione veloce, Riproduzione lenta, File successivo, File precedente, Fotocamera successiva, Fotocamera precedente, Schermo intero, Selezione backup, Zoom digitale
BackupMode	Dispositivo / rete USB

Supporto di terze parti

Supporto di terze parti	Arecont Vision, Airlive, AXIS, Canon, Dynacolor, JVC, LG, Panasonic, Pelco, PSIA, Samsung, Sanyo, Sony, Watchnet e altri

Rete

Interfaccia	1 porta RJ-45 (10/100/1000 Mbps)
PoE	N / A
Funzione di rete	HTTP, HTTPS, TCP / IP, IPv4 / IPv6, UPnP, SNMP, RTSP, UDP, SMTP, NTP, DHCP, DNS, Filtro IP, PPPoE, DDNS, FTP, Server di allarme, Ricerca IP (supporta telecamera IP Dahua, DVR, NVS, ecc.), Easy4IP
Max. Accesso utente	128 utenti
Smart Phone	iPhone, iPad, Android
Interoperabilità	ONVIF 2.4, SDK, CGI

Conservazione

HDD interno	2 porte SATA III, capacità fino a 10 TB per ogni HDD
eSATA	N / A

Interfaccia ausiliaria

USB	2 porte USB (1 USB 3.0 posteriore, 1 USB 2.0 anteriore)
RS232	1 porta, per comunicazione con PC e tastiera
RS485	1 porta, per il controllo PTZ

Pannello Posteriore

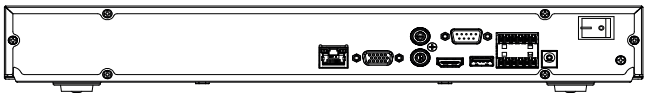

Elettrico

Alimentazione elettrica	Singolo, DC12V / 4A
Consumo di energia	<9,5 W (senza HDD)
Fan	Ventola intelligente, regola automaticamente la velocità di marcia

Ambientale

Condizioni operative	- 10 ° C ~ + 55 ° C (+ 14 ° F ~ + 131 ° F), 86 ~ 106 kpa
Condizioni di archiviazione	-20 ° C ~ + 70 ° C (-4 ° F ~ + 158 ° F), 0 ~ 90% di umidità relativa

Costruzione

Dimensioni	1U, 375 mm x 281,5 mm x 56 mm; (14,8 "x 11,1" x 2,2 ")
Peso netto	1,6 kg (3,5 libbre) (senza HDD)
Peso lordo	3,2 kg (7,1 libbre) (senza HDD)

Certificazioni

CE	EN55022, EN55024, EN50130-4, EN60950-1
FCC	Parte 15 Sottoparte B, ANSI C63.4-2014
UL	UL 60950-1

Dimensioni

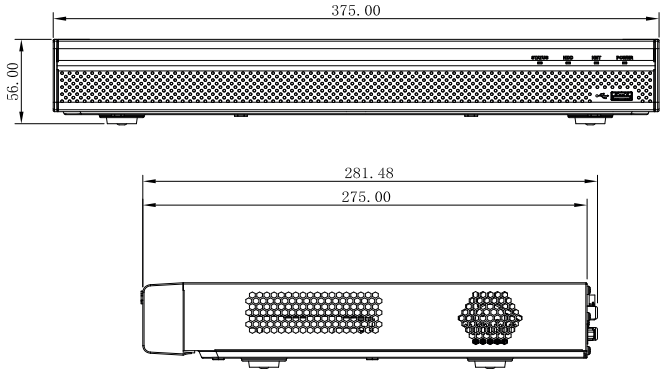

Hiltron Land S.r.l.
Strada Provinciale di Caserta, 218 80144 - Napoli - Italy
Tel: (+39) 081.185.39.000 Fax: (+39) 081.185.39.016
www.hiltronsecurity.net