HILTRON security

VISTATION

CENTRALINO DI GESTIONE

- Estremamente conveniente, ha un touch screen in vetro da 10 pollici con una risoluzione di 1024 (H) × 600 (V) e supporta vivavoce e ricevitori.
- Supporta l'installazione su scrivania e la staffa può essere regolata da 0° a 45°.
- Offre un'uscita HDMI con una risoluzione fino a 1024 (H) × 600 (V).
- Il citofono può essere impostato per le zone residenziali e l'utilizzo nelle industrie.
- Citofono condominiale: Le porte possono essere sbloccate a distanza durante il monitoraggio e mentre l'interfono è in uso.
- Dispone di conversazione bidirezionale per monitor interni e posti esterni.
- Monitora contemporaneamente 4 videocitofoni e IPC.
- Registra video, scatta istantanee e memorizza informazioni su schede SD durante il monitoraggio e mentre l'interfono è in uso.
- Citofono di settore: Alla stazione master possono essere collegati 300 VTA IP.
- Supporta la conversazione bidirezionale con terminali telefonici di emergenza e stazioni terminali telefoniche di emergenza.
- Monitora contemporaneamente 4 videocitofoni e IPC.
- Registra video, scatta istantanee e memorizza informazioni su schede SD mentre il terminale del telefono di emergenza e la stazione terminale di emergenza eseguono il monitoraggio e utilizzano l'interfono.

CARATTERISTICHE TECNICHE

Sistema

Processore principale	Processore integrato
Sistema operativo	Androide 11
Tipo di pulsante	Meccanico
Interoperabilità	ONVIF; computer grafica; SDK; SDRSO
Protocollo di rete	IPv4; RTSP; UDP; FTP; RTP; TCP

Di base

Tipo di schermo	Touchscreen capacitivo
Schermo	Schermo TFT da 10".
Risoluzione dello schermo	1024 × 600
Compressione video	H.264; H.265
Risoluzione video	720p
Frequenza fotogrammi video	25 fps
Bitrate video	2 Mbps
Compressione audio	G.711a; G.711u; PCM
Ingresso audio	2 canali
Uscita audio	Altoparlante incorporato; altoparlante del microtelefono
Modalità audio	Audio bidirezionale
Miglioramento dell'audio	Soppressione dell'eco/riduzione del rumore digitale
Bitrate audio	16 kHz, 16 bit

Funzione

Modalità di comunicazione	Completamente digitale
Visualizzazione multifinestra	Supporta la suddivisione in 4 finestre e il monitoraggio di video a 720p a 4 canali.
Magazzinaggio	Micro SD, massimo 512 GB
Configurazione web	SÌ
Registrazione automatica	SÌ
Dispositivo di accesso	Modalità di costruzione: Fino a 32 VTS. Fino a 32 IPC. Modalità industria: Fino a 300 VTA (aggiunti tramite IP). Fino a 32 IPC.

Prestazione

Materiale dell'involucro	PC+ABS

Porta	
RS-485	1
HDMI	1
USB	1 × porta USB 2.0 1 × porta USB 3.0
Potenza in uscita	1 canale, 12 V/200 mA
Porta di rete	1 × RJ-45 100 Mbps/1000 Mbps autoadattativo
Generale	
Aspetto Colore	Grigio titanio
Alimentazione elettrica	12 V CC, 4 A
Adattatore di alimentazione	Incluso
Installazione	Supporto da scrivania
Certificazioni	CE; FCC
Accessorio	Adattatore di alimentazione; cavo di alimentazione; cavo del microtelefono
Dimensioni del prodotto	345,00 mm × 224,60 mm × 64,42 mm (13,58" × 8,84" × 2,54")
temperatura di esercizio	- da 10 °C a +55 °C (da 14 °F a +131 °F)
Umidità operativa	5%–90% (UR) (senza condensa)
Altitudine operativa	0 m–1300 m (0 piedi–4265,09 piedi)
Consumo di energia	≤ 5 W (standby), ≤ 10 W (in funzione)
Peso lordo	2,5 kg (5,51 libbre)
Temperatura di conservazione	Da 0 °C a +40 °C (da +32 °F a +104 °F)
Umidità di stoccaggio	Dal 30% al 75% (UR)

DIMENSIONI

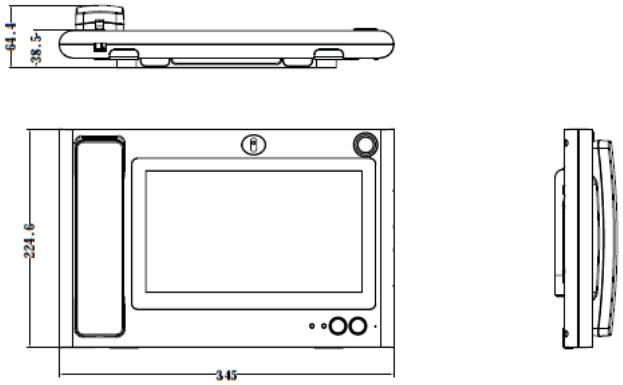

Hiltron Land S.r.l.
Strada Provinciale di Caserta, 218 80144 - Napoli - Italy
Tel: (+39) 081.185.39.000 Fax: (+39) 081.185.39.016
www.hiltronsecurity.net