HILTRON security

- CMOS STARVISTM 1/2.8" da 4 Megapixel
- Zoom ottico 45x
- Starlight
- Max. 25/30fps@4MP
- Auto tracking e protezione perimetrale basata su Deep-learning
- Face detection
- SMD Plus
- Portata IR fino a 250 m
- IP67, IK10

VANDAL PROOF | H.265 | WDR | 0.005 Lux | ICR D/N | IP67 | PoE+ | FALSE ALARM FILTER

THC445XIPIR

PTZ IP AI da 4MP 45x Starlight IR

Funzioni

Starlight
Grazie all'adozione di sensori pixel di grandi dimensioni e algoritmi smart per processare le immagini, la telecamera fornisce prestazioni impareggiabili anche in ambienti scarsissimamente illuminati. La funzione Starlight consente di catturare molti più dettagli cromatici anche di notte e al buio.

Wide Dynamic Range
Dotata della tecnologia di wide dynamic range (WDR) leader nel mercato, la telecamera cattura immagini vivide anche nelle condizioni di contrasto più intenso. Il true WDR (120 dB) ottimizza sia le aree sovraesposte che quelle scure per ottenere video perfetti.

Auto-tracking
Tracciamento automatico di persone e veicoli che infrangono le regole di analisi video (come tripwire e intrusion).

Protezione perimetrale
Filtra automaticamente i falsi allarmi causati da animali, movimenti del fogliame, effetti di luce, ecc... aumentando notevolmente la precisione degli allarmi.

Condizioni ambientali
Le telecamere operano in condizioni ambientali proibitive: temperature da -40°C a 70°C e umidità del 95%.

Protezione
Affidabilità impeccabile garantita dalla robustezza del design: la telecamera è protetta contro acqua e polveri dal grado IP67 certificandone la corretta operatività sia in ambienti interni che esterni. Tolleranza di tensione ±25%.

Compatibilità
La telecamera è conforme alle specifiche ONVIF (Open Network Video Interface Forum) assicurando la perfetta interoperabilità con dispositivi di diversi produttori.

SMD Plus
Grazie agli algoritmi intelligenti, lo Smart Motion Detection categorizza con estrema precisione i target che innescano il rilevamento di movimento filtrando tutti gli elementi trascurabili.

Caratteristiche tecniche

Telecamera	
Sensore immagine	CMOS STARVISTM 1/2.8"
Pixel	4 MP
Risoluzione max	2560(H) x 1440(V)
Scansione	Progressiva
Velocità Shutter elettronico	1/1~1/30000s
Illuminazione minima	Color: 0.005 Lux@F1.6; B/W:0.0005Lux@F1.6; 0 Lux@F1.6 (IR on)
Portata illuminazione	Fino a 250 m
Controllo illuminazione On/Off	Auto/Manuale
Illuminatori	6
Ottica	
Lunghezza focale	3.95~177.75 mm
Apertura	F1.6~ F4.95
Angolo di visione	H: 70.3° ~ 1.8°; V: 37° ~ 1°; D: 69.3° ~ 2° 45x
Zoom ottico	Auto/Manuale
Controllo messa a fuoco Controllo Iris	Auto/Manuale
Distanza messa a fuoco	10~3000 mm

DORI				
	Detect	Observe	Recognize	Identify
	3176 m	1271 m	635 m	318 m
PTZ				
Range Pan/Tilt	Pan: 0° ~ 360° endless; Tilt: -20° ~ 90°,auto flip 180°			
Controllo velocità manuale	Pan: 0.1°~260° /s; Tilt: 0.1°~120° /s			
Velocità Preset	Pan: 300° /s; Tilt: 200° /s			
Preset	300			
Tour	8 (fino a 32 preset per tour)			
Pattern	5			
Pan	5			
Memoria dopo spegnimento	Auto ripristino PTZ e stato ottica precedenti all'interruzione di corrente			
Idle Motion	Attivazione Preset/Scan/Tour se non ci sono comandi nel periodo specificato			
Protocolli	DH-SD, Pelco-P/D (Auto riconoscimento)			
Intelligenza artificiale				
Protezione perimetrale	Tripwire e intrusion, classificazione umani e veicoli, filtro falsi allarmi causati da animali, movimento del fogliame, effetti di luce, ecc...			
Auto Tracking	si			
Strutturazione Video	Persone (volto e corpo) e veicoli (a 4 e 2 ruote).			
SMD Plus	si			
Face Detection	si			
Analisi video				
Trigger Eventi	Motion detection, Video tampering , Cambio scena, Disconnessione di rete, Conflitto indirizzo IP, Accesso non autorizzato, Anomalia archiviazione			
IVS	Oggetto abbandonato/mancante			
Video				
Compressione	H.265+/H.265/H.264+/H.264/MJPEG(Sub Stream)			
Streaming	3 flussi			
Risoluzioni	4M(2560×1440)/3M(2048×1536)/1080P(1920× 1080)/720P(1280×720)/D1(704×576/704×480)/ CIF(352×288/352×240)			
Frame Rate	Main stream: 4M/3M(1~25/30fps), 1080P/1.3M/ 720P(1~25/30fps)			
	Sub stream1: D1/CIF(1 ~ 25/30fps)			
	Sub stream2: 1080P(1 ~ 25/30fps), 720P(1 ~ 25/30fps)			
Controllo Bit Rate	CBR/VBR			
Bit Rate	H.265/H.264: 3Kbps ~ 20480Kbps			
Day/Night	Auto(ICR) / Color / B/W			
BLC	Sì			
WDR	120 dB			
HLC	Sì			
Bilanciamento bianchi	Auto, ATW, Indoor, Outdoor, Manual			
Gain Control	Auto / Manuale			
Riduzione rumore	Ultra DNR (2D/3D)			
Motion Detection	Sì			
Region of Interest	Sì			
Stabilizzatore immagini	Elettronico			
Defog	Sì			
Zoom digitale	16x			
Flip	180°			
Privacy Masking	Fino a 24 are			
Audio				
Compressione	G.711a/G.711Mu/AAC/G.722 / G.726/G.729/MPEG2-L2			
Rete				
Ethernet	RJ-45 (10Base-T/100Base-TX)			

Protocolli	IPv4/IPv6, HTTP, HTTPS, SSL, TCP/IP, UDP, UPnP,
	ICMP, IGMP, SNMPv1/v2c/v3(MIB-2), ARP, RTCP, RTSP, RTP, SMTP, NTP, DHCP, DNS,PPPOE,DDNS,FTP, IP Filter,QoS,Bonjour,802.1x
Compatibilità	ONVIF Profile S&G&T, API
Modalità streaming	Unicast / Multicast
Utenti/Host	20
Archiviazione	NAS (Network Attached Storage), PC, Micro SD card 256 GB
Browser	IE, Chrome, Firefox, Safari
Software di gestione	Smart PSS, DSS, DMSS
Smartphone	iOS, Android
Certificazioni	
Certificazioni	CE: EN55032/EN55024/EN50130-4 FCC: Part15 subpartB,ANSI C63.4- 2014
Porte	
RS485	1
I/O Audio	1/1
I/O Allarme	7/2
Energia	
Alimentazione	AC24V/3A(±25%), PoE+(802.3at)
Assorbimento	13 W, 26 W (IR On, Heater On)
Condizioni ambientali	
Temperatura e umidità es.	-40°C ~ 70°C / <95% RH
Protezione	IP67, IK10
Struttura	
Scocca	Metallo
Dimensioni	φ209×337.4 mm
Peso netto	5.9 kg
Peso con confezione	9.6 kg

Dimensioni

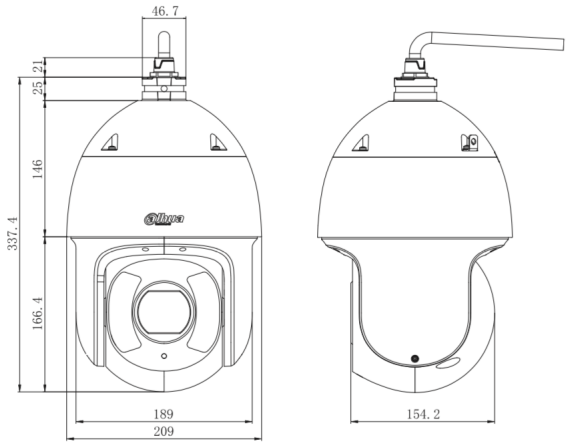

Hiltron Land S.r.l.
Strada Provinciale di Caserta, 218 80144 - Napoli - Italy
Tel: (+39) 081.185.39.000 Fax: (+39) 081.185.39.016
www.hiltronsecurity.it