HILTRON security

THC5MIPBAIF

Telecamera di rete Bullet varifocale con doppia illuminazione intelligente e deterrenza attiva da 5 MP

FULL COLOR | DETERRENZA ATTIVA | 5 Mp | SMART MOTION DETECTION | IP67 | AI CODING

- Sensore di immagine CMOS 1/2,7" da 5 MP, bassa luminanza e immagine ad alta definizione.
- Uscite max. 5 MP (2960 × 1668) a 20 fps e supporta 4 MP (2688 × 1520) a 25/30 fps
- Codec H.265, alto tasso di compressione, bassissimo bit rate.
- Luce calda e LED IR integrati; il massimo La distanza di illuminazione IR è di 50 m la distanza di luce calda è di 40 m.
- ROI, SMART H.264+/H.265+, AI H.264/H.265, codifica flessibile, applicabile a vari ambienti di larghezza di banda e archiviazione.
- Modalità di rotazione, WDR, 3D NR, HLC, BLC, filigrana digitale, applicabile a varie scene di monitoraggio.
- Monitoraggio intelligente: intrusione, tripwire (le due funzioni supportano la classificazione e il rilevamento accurato di veicoli e persone) Rilevamento anomalie: rilevamento movimento, mascheramento privacy, cambio scena, rilevamento audio, nessuna scheda SD, scheda SD piena, errore scheda SD,
- Disconnessione dalla rete, conflitto IP, accesso illegale e rilevamento della tensione.
- Allarme: 1 ingresso, 1 uscita; audio: 1 ingresso, 1 uscita; supporta max. Scheda Micro SD da 256 GB; doppio microfono incorporato; altoparlante a 1 canale; sostenere il dialogo a due vie.
- Alimentazione 12 V CC/PoE.
- Protezione IP67.
- Allarme sonoro e luminoso (luci rosse e blu).
- SMD 4.0.
- Inserimento/disinserimento con un clic tramite ingresso allarme.

Funzioni

Sirena e luce deterrenza attiva

La sirena e la telecamera di rete di deterrenza attiva della luce supportano l'allarme luminoso e l'allarme vocale quando si verifica un evento perimetrale, per realizzare la deterrenza e l'intervento efficace. La fotocamera è integrata in più voci per la selezione e supporta l'importazione di voci personalizzate.

Doppi illuminatori intelligenti

La tecnologia Smart Dual Illuminators adotta un algoritmo intelligente per rilevare i bersagli. Di solito l'illuminatore IR è acceso di notte; quando il bersaglio appare nell'area di monitoraggio, la luce calda è accesa e la telecamera registra il video a colori e le informazioni sugli eventi chiave. Cioè, la fotocamera collega l'istantanea e il video con l'immagine a colori. Quando il bersaglio è fuori dall'area di monitoraggio, la luce calda è spenta e l'illuminatore IR è acceso, il che riduce efficacemente l'inquinamento luminoso.

SMD 4.0

La tecnologia Smart Motion Detection funziona con algoritmi intelligenti per classificare i bersagli che attivano allarmi di rilevamento del movimento. Filtra gli oggetti che non sono bersagli, come animali piccoli e grandi, per evitare di attivare falsi allarmi. Con un NVR AI, diventa disponibile la tecnologia Quick Pick, che consente di cercare e selezionare facilmente bersagli umani e veicoli dai video degli eventi SMD, dando la priorità alle corrispondenze più alte.

Disinserimento con un tocco

La funzione One-tap Disarming, comoda e facile da usare, è l'interruttore per il collegamento degli eventi. I clienti possono chiudere e ripristinare il collegamento dell'evento tramite l'app mobile, che soddisfa le esigenze multi-scenario.

Sicurezza informatica

Le telecamere di rete utilizzano una serie di tecnologie di sicurezza, tra cui autenticazione e autorizzazione di sicurezza, protocolli di controllo degli accessi, protezione affidabile, trasmissione crittografata e archiviazione crittografata. Queste tecnologie migliorano la difesa della telecamera contro le minacce informatiche esterne e impediscono a programmi dannosi di compromettere il dispositivo.

Protezione (IP67, ampia tensione)

IP67: la telecamera supera una serie di severi test su polvere e immersione. Ha una funzione antipolvere e la custodia può funzionare normalmente dopo essere stata immersa in acqua profonda 1 m per 30 minuti. Ampia tensione: la telecamera consente una tolleranza della tensione di ingresso di ± 30% (ampio intervallo di tensione) ed è ampiamente applicata all'ambiente esterno con tensione instabile..

HILTRON security

Caratteristiche Tecniche

Telecamera

Sensore d'immagine	CMOS da 1/2,7".
Massimo. Risoluzione	2960 (H) × 1668 (V)
rom	128 Mb
RAM	512 Mb
Sistema di scansione	Progressivo
Velocità dell'otturatore elettronico	Automatico/Manuale 1/3 s–1/100.000 s
min. Illuminazione	0,003 lux@F1.0 (Colore, 30 IRE) 0,0003 lux@F1.0 (B/N, 30 IRE) 0 lux (illuminatore acceso)
Rapporto S/N	- 56 decibel
Distanza di illuminazione	50 m (164,04 piedi) (IR) 40 m (131,23 piedi) (luce calda)
Controllo accensione/spegnimento dell'illuminatore	Automatico/manuale
Numero dell'illuminatore	2 (LED IR) 2 (luce calda)
Intervallo di panoramica/inclinazione/rotazione	Panoramica: 0°–360° Inclinazione: 0°–90° Rotazione: 0°–360°

Lente

Tipo di lente	Varifocale motorizzato
Tipo di montaggio	ϕ16
Lunghezza focale	2,7mm–13,5mm
Massimo. Apertura	F1.0
Campo visivo	Orizzontale: 113°–36° Verticale: 57°–20° Diagonale: 137°–40°
Tipo di iride	Fisso
Distanza di messa a fuoco ravvicinata	1,5 m (4,92 piedi)

	Lente	Rileva	Osservare	Riconoscere	Identificare
DORI Distanza	W	65,2 mt (223,91 piedi)	26,1 mt (85,63 piedi)	13,0 m (42,65 piedi)	6,5 mt (21,33 piedi)
	T	186,6 m (612,20 piedi)	74,6 mt (244,75 piedi)	37,3 mt (122,38 piedi)	18,7 mt (61,35 piedi)

Professionale, intelligente

IVS (Protezione Perimetrale)	Tripwire; intrusione (supporta la classificazione e il rilevamento accurato di veicoli e persone)
SMD 4.0	Meno falsi allarmi, maggiore distanza di rilevamento
Scelta rapida	Con AI NVR, raccogli rapidamente gli obiettivi umani/veicoli a cui gli utenti sono interessati dagli eventi SMD
Ricerca intelligente	Collabora con Smart NVR per perfezionare la ricerca intelligente, l'estrazione degli eventi e l'unione ai video degli eventi
AI SS	Adotta algoritmi di deep learning per regolare i parametri dell'immagine in base alle condizioni.

video

Compressione video	H.265; H.264; H.264H; H.264B; MJPEG (supportato solo dal flusso secondario)
Codec intelligente	Intelligente H.265+; Intelligente H.264+
Codifica AI	AI H.265; AI H.264
Frequenza fotogrammi video	Flusso principale: 2960 × 1668@ (1–20 fps)/2688 × 1520@ (1–30 fps) Flusso secondario: 704 × 576@ (1–25 fps)/704 × 480@ (1–30 fps) Terzo stream: 1920 × 1080@ (1–30 fps) * I valori sopra indicati sono i max. frame rate di ciascun flusso; per flussi multipli, i valori saranno soggetti alla capacità di codifica totale.
Capacità di streaming	3 flussi
Risoluzione	5M (2960 × 1668/2880 × 1620); 4M (2688 × 1520/2560 × 1440); 3M (2304 × 1296); 1080p (1920 × 1080); 720p (1280 × 720); D1 (704 × 576/704 × 480); CIF (352 × 288/352 × 240)
Controllo della velocità in bit	CBR/VBR
Bitrate video	H.264: 3 kbps–8192 kbps H.265: 3 kbps–8192 kbps
Giorno notte	Auto (ICR)/Colore/B/N
BLC	SÌ
HLC	SÌ
WDR	120 dB
Scena Autoadattamento	SÌ
Bilanciamento del bianco	Auto; naturale; lampione; all'aperto; Manuale; consuetudine regionale
Ottenere il controllo	Auto; Manuale
Riduzione del rumore	Nr. 3D
Rilevamento del movimento	OFF/ON (4 aree)
Regione di interesse (RoI)	Sì (4 aree)
Stabilizzazione dell'immagine	Stabilizzazione elettronica dell'immagine (EIS)
Illuminazione intelligente	SÌ
Disappannamento	SÌ
Rotazione dell'immagine	0°/90°/180°/270° (Supporta 90°/270° con risoluzione 2688 × 1520 e inferiore)
Specchio	SÌ
Mascheramento privacy	4 zone

Audio

Microfono integrato	SÌ
Compressione audio	PCM; G.711a; G.711Mu; G.726; G.723

Allarme

Evento allarme	Nessuna scheda SD; Scheda SD piena; Errore scheda SD; disconnessione dalla rete; conflitto IP; accesso illegale; rilevamento del movimento; manomissione video; tripwire; intrusione; cambio di scena; rilevamento audio; rilevamento della tensione; rilevamento sfocatura; allarme esterno; SMD; eccezione di sicurezza

Rete

Rete	RJ-45 (10/100 Base-T)
SDK e API	SÌ

Sicurezza informatica	Crittografia video; crittografia del firmware; crittografia della configurazione; Digerire; WSSE; blocco dell'account; registri di sicurezza; filtraggio IP/MAC; generazione e importazione della certificazione X.509; log di sistema; HTTPS; 802.1x; avvio fidato; esecuzione attendibile; aggiornamento attendibile
Protocollo	IPv4; IPv6; HTTP; TCP; UDP; ARP; RTP ; RTSP; RTCP; RTMP; SMTP; FTP; SFTP; DHCP; DNS; DDNS; QoS; UPnP; NTP; multicast; ICMP; IGMP; NFS; SAMBA; PPPoE; SNMP
Interoperabilità	ONVIF (Profilo S/Profilo G/Profilo T); computer grafica; P2P; Pietra miliare
Utente/Ospite	20 (Banda totale: 72 M)
Magazzinaggio	FTP; SFTP; Scheda Micro SD (supporto massimo 256 G); NAS
Navigatore	IE: IE8/9/11 Cromo Firefox
Software di gestione	PSS intelligente; DSS; DMSS
Cellulare	iOS; Androide
Certificazione	
Certificazione	CE-LVD: EN 62368-1; CE-EMC: Direttiva sulla compatibilità elettromagnetica 2014/30/UE; FCC: 47 CFR FCC Parte 15, Sottoparte B; UL/CUL:UL62368-1 e CAN/CSA C22.2 N. 62368-1-14
Porta	
Ingresso audio	1 canale (porta RCA)
Uscita audio	1 canale (porta RCA)
Ingresso allarme	1 canale in: 5mA 3V–5 VDC
Uscita allarme	1 canale in uscita: 300 mA 12 V CC
Energia	
Alimentazione elettrica	12 VCC/PoE (802.3af)
Consumo di energia	Di base: 3,3 W (12 V CC); 4,4 W (PoE) Massimo. (H.265+flusso principale/intensità IR+luce calda accesa): 7,4 W (12 V CC); 8,7 W (PoE)
Ambiente	
Condizioni operative	– da 30 °C a +60 °C (da –22 °F a +140 °F)/meno del 95% di umidità relativa
Condizioni di archiviazione	da –40 °C a +60 °C (da –40 °F a +140 °F)
Grado di protezione	IP67
Struttura	
Involucro	Metallo + plastica
Dimensioni	288,4 mm × 94,4 mm × 84,7 mm (11,35" × 3,72" × 3,33") (L × P × A)
Peso netto	1,05 kg (2,31 libbre)
Peso lordo	1,35 kg (2,98 libbre)

Dimensioni

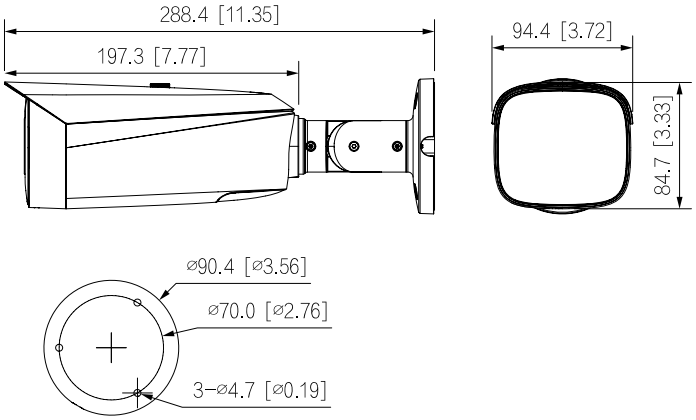

Hiltron Land S.r.l.
Strada Provinciale di Caserta, 218 80144 - Napoli - Italy
Tel: (+39) 081.185.39.000 Fax: (+39) 081.185.39.016
www.hiltronsecurity.net