ARTEMIDE-Ix3

Made in Italy

Inseritore Badge NFC con supporto 3 moduli. Funziona solo con tessere NFC

ARTEMIDE-IG3
ARTEMIDE-IA3
ARTEMIDE-IB3





CARATTERISTICHE ELETTRICHE

Alimentazione: 12 Vdc

Potenza assorbita:

- Potenza assorbita con relè alimentato: 2,1W
- Potenza assorbita con relè a riposo: 1 W

Caratteristiche morsetto relè con contatti tipo SPST-NO:
Cosφ = 1 carico resitivo: 5A a 250 Vac, 5A a 30 Vdc
Massima tensione di commutazione: 250 Vac, 30 Vdc
Massima corrente di commutazione: 5A
Massima potenza di commutazione: 1250 VA, 150W
Attenzione: Prima di scollegare i morsetti, togliere sempre l'alimentazione.
Temperatura di funzionamento: da -20°C a +85°C

MORSETTI

I morsetti sono serigrafati per facilitare il cablaggio.
Morsetto Ingressi, è costituito da 3 poli.

1. Ingresso 1 (IN1): disponibile
2. Ingresso 2 (IN2): pulsante non disturbare (5Vdc - Cavo 1x0,5mmq)*
3. Comune degli ingressi (C-IN) (5Vdc - Cavo 1x0,5mmq)*

* utilizzare un contatto pulito privo di tensione (per es. pulsante, relè, ...)

Morsetto Bus RS485, è costituito da 4 poli: +, A, B, -
I poli + e – riguardano l'alimentazione (12Vdc, 0,2A - Cavo 2x1mmq)
I poli A, B consentono di collegare la scheda al convertitore o alla scheda.
Consigliato cavo 2x0,5 o superiore intrecciato e schermato a bassa capacità (<100pF/m). Opzionale cavo 2x0,5 o superiore Intrecciato a bassa capacità (<100pF/m).
Distanza massima 1Km dal convertitore o dalla scheda

Morsetto Relè, è costituito da due poli, per il comando dell'alimentazione stanza con relè con contatto NA. Cavo consigliato 2x1,5.
Per i limiti elettrici consultare il paragrafo CARATTERISTICHE ELETTRICHE.

PRINCIPIO DI FUNZIONAMENTO

Il dispositivo è dotato di:

- una fessura dove inserire la tessera da valutare;
- un LED di diagnostica (verde o rosso) che non è direttamente visibile se non smontando il frontale del lettore. In questo documento non ne viene spiegato l'impiego.
- una coppia LED di retroilluminazione (blu) con indicazione sullo stato del lettore:
    - retroilluminazione (blu) **fissa**-> tessera assente o non riconosciuta;
    - retroilluminazione (blu) **lampeggiante** -> tessera "Master" inserita valida;
    - retroilluminazione (blu) **spenta** -> tessera personale/ospite inserita valida.
- un contatto relè che viene attivato quando nel lettore è inserita una tessera valida.

Nota: Gli inseritori funzionano con tessere badge a tecnologia NFC

Al momento della vendita non ha alcuna tessera badge associata; il primo badge che viene avvici - nato al lettore in funzione diventerà "Master 1" e il secondo "Master 2".

PRIMO COLLEGAMENTO

Istruzioni di collegamento

Collegare il dispositivo rispettando esattamente lo schema riportato sul retro. In particolare, inserire anche le protezioni (diodi e varistori) come da schema. In caso di errore nel cablaggio la scheda può danneggiarsi irreparabilmente.

Non smontare il frontale del lettore, per non rischiare di installare il lettore nel verso errato.

Inserendo la tessera, la stanza si accende immediatamente. Togliendo la tessera, la stanza si spegne dopo un tempo predefinito che si consiglia superiore a 12 min.

PROGRAMMAZIONE SENZA PC

▶ Associare badge "MASTER 1"

Se non vi sono memorizzati i badge nel dispositivo, il primo badge che verrà inserito al lettore sarà memorizzato come badge "MASTER 1".

Tale tessera consente di associare il badge "MASTER 2" o altre tessere o di eliminarle; inoltre abilita il contatto camera. L'avvenuta associazione viene segnalata con il lampeggio del LED "**retroilluminazione (blu)**" per 5 secondi.

▶ Associare badge "MASTER 2"

Posizionare il badge "MASTER 1" nel lettore; appena il LED "**retroilluminazione (blu)**" lampeggia, togliere il badge "MASTER 1" e inserire il badge "MASTER 2". Se la tessera viene memorizzata, o si esaurisce il tempo massimo per la lettura della tessera (15 secondi), il LED "**retroilluminazione (blu)**" smette di lampeggiare.

Verificare l'associazione provando a leggere la tessera appena memorizzata.

▶ Associare le tessere ospite e del personale alberghiero

Posizionare il badge "MASTER 1" o "MASTER 2" al lettore, appena il LED "**retroilluminazione (blu)**" lampeggia, togliere il badge "MASTER 1" o "MASTER 2" e inserire il badge da associare. Se la tessera viene memorizzata, o si esaurisce il tempo massimo per la lettura della tessera (15 secondi), il LED "**retroilluminazione (blu)**" smette di lampeggiare.

Verificare l'associazione provando a leggere la tessera appena memorizzata.

Note: Per potere utilizzare un badge o più per il personale alberghiero (ad esempio quello delle pulizie) si consiglia di memorizzare tali tessere su tutti i lettori interessati. Ovviamente anche i badge "MASTER 1" e "MASTER 2" devono essere associati su tutti i lettori.

▶ Reset di tutte le tessere

In caso di smarrimento di una tessera, è possibile cancellare tutte le tessere personale/ospite dalla memoria per poi procedere a riassociare le tessere da abilitare.
Per eseguire il reset, posizionare il badge "MASTER 1" nel lettore; appena il LED "**retroilluminazione (blu)**" lampeggia, togliere il badge "MASTER 1" e posizionare il badge "MASTER 2". Questa sequenza, elimina tutte le tessere personale/ospite in memoria (le tessere "MASTER" sono le uniche che restano ancora memorizzate nel lettore)
Note: Per potere utilizzare un badge o più per il personale alberghiero (ad esempio quello delle pulizie) si consiglia di memorizzare le tessere su tutti i lettori interessati. Ovviamente anche i badge "MASTER 1" e "MASTER 2" devono essere associati su tutti i lettori.
Le tessere associate dopo le tessere MASTER sono le tessere per il personale/ospiti.

TESSERE BADGE

Utilizzare solo tessere badge con tecnologia NFC

ELETTROSERRATURE / RELÈ

L'azionamento di relè o elettroserratura può provocare degli "spike", che possono mettere in blocco il dispositivo. Per evitare tale inconveniente si consiglia di collegare uno tra i seguenti:

- Per **relè 12V~** collegare tra i terminali il **Varistore A**.
- Per **relè 12Vdc** collegare il **diodo A**.
- Per **relè 230V~**, collegare il **Varistore B**.

Consultare il manuale tecnico per le caratteristiche dei dispositivi indicati.

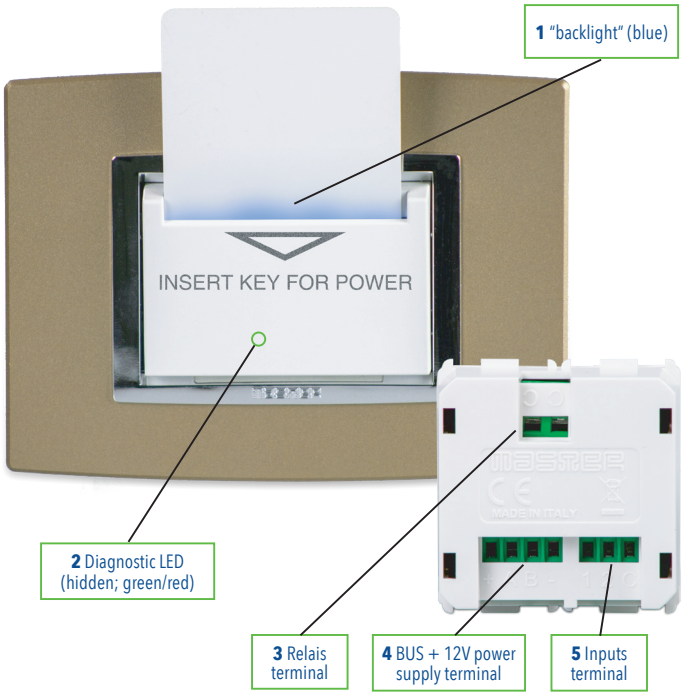

1	Retroilluminazione (blu)
2	LED per diagnostica (nascosto; rosso/verde)
3	Morsetto relè
4	Morsetto BUS + alimentazione 12V
5	Morsetto ingressi

Connection diagram

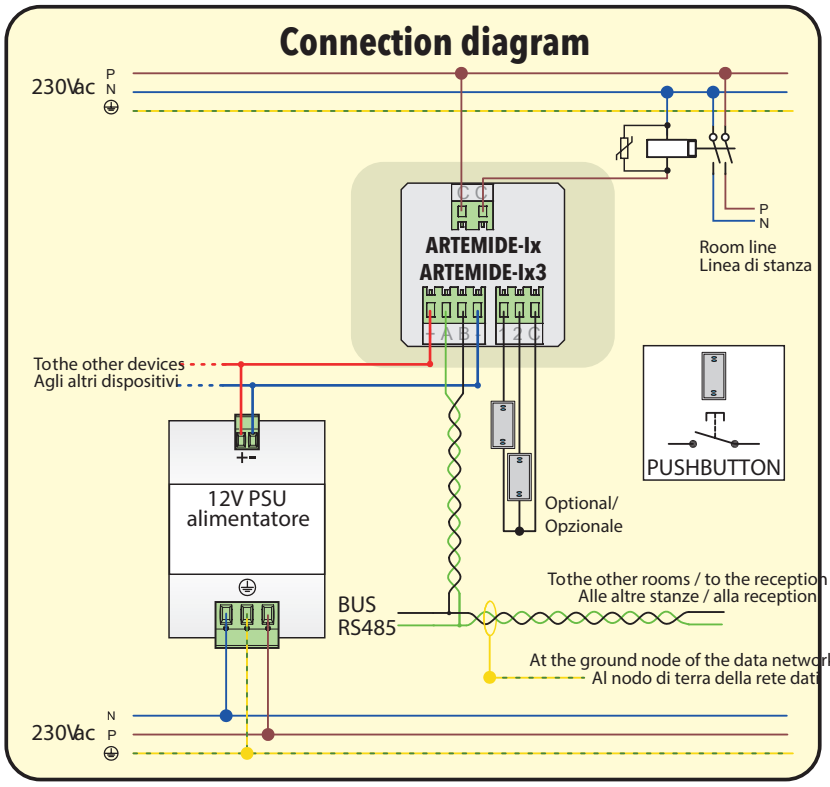

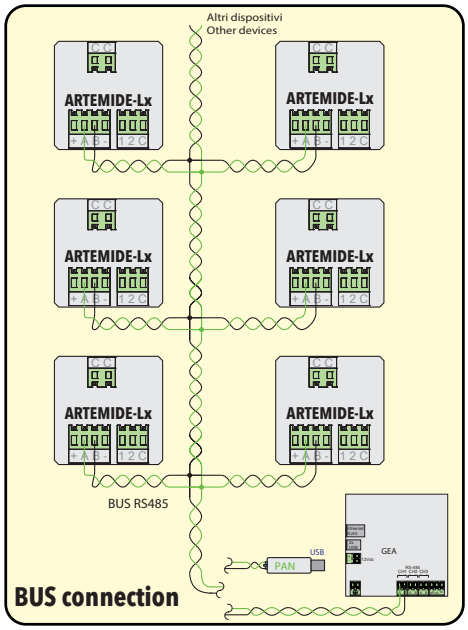

DIFRA2 and TASHA connection diagram

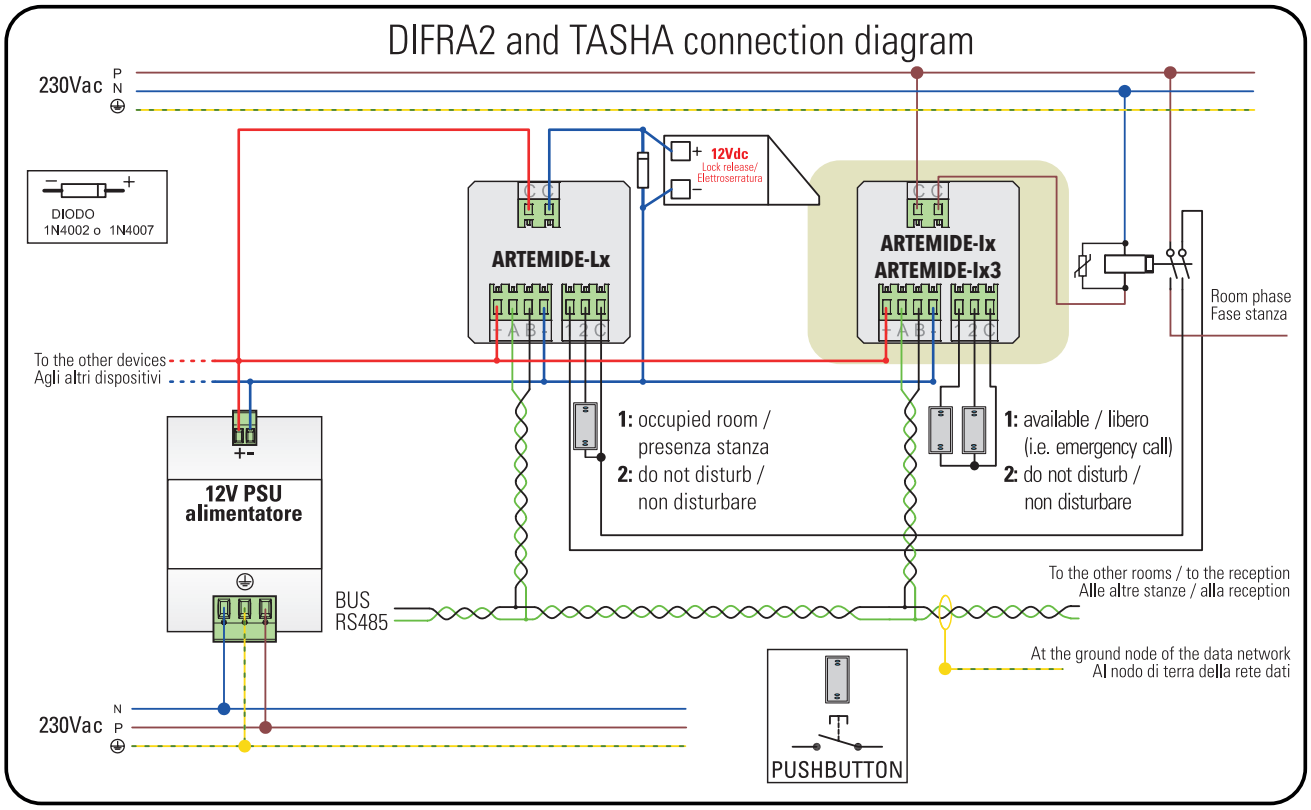

DIODE A (12Vdc)



VARISTOR A (12V~)



VARISTOR B (230V~)

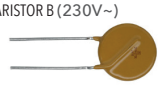

Hiltron Land S.r.l.
Strada Provinciale di Caserta, 218 80144 - Napoli - Italy
Tel: (+39) 081.185.39.000 Fax: (+39) 081.185.39.016