HILTRON security

ARTEMIDE-Lx

Made in Italy

Lettore per controllo accessi NFC 2 moduli

ARTEMIDE-LG
ARTEMIDE-LA
ARTEMIDE-LB





CARATTERISTICHE ELETTRICHE
Alimentazione: 12 Vdc
Potenza assorbita:
- Potenza assorbita con relè alimentato: 2,1W
- Potenza assorbita con relè a riposo: 1 W

Caratteristiche morsetto relè con contatti tipo SPST-NO:
Cosφ = 1 carico resitivo: 5A a 250 Vac, 5A a 30 Vdc
Massima tensione di commutazione: 250 Vac, 30 Vdc
Massima corrente di commutazione: 5A
Massima potenza di commutazione: 1250 VA, 150W
Attenzione: Prima di scollegare i morsetti, togliere sempre l'alimentazione.
Temperatura di funzionamento: da -20°C a +85°C

MORSETTI
I morsetti sono serigrafati per facilitare il cablaggio.
Morsetto Ingressi, è costituito da 3 poli.
1. Ingresso 1 (IN1): pulsante presenza in camera (5Vdc - Cavo 1x0,5mmq)*
2. Ingresso 2 (IN2): pulsante non disturbare (5Vdc - Cavo 1x0,5mmq)*
3. Comune degli ingressi (C-IN) (5Vdc - Cavo 1x0,5mmq)*

* utilizzare un contatto pulito privo di tensione (per es. pulsante, relè, ...)

Morsetto Bus RS485, è costituito da 4 poli: +, A, B, -
I poli + e – riguardano l'alimentazione (12Vdc, 0,2A - Cavo 2x1mmq)
I poli A, B consentono di collegare la scheda al convertitore o alla scheda
Consigliato cavo 2x0,5 o superiore intrecciato e schermato a bassa capacità (<100pF/m). Opzionale cavo 2x0,5 o superiore Intrecciato a bassa capacità (<100pF/m). Distanza massima 1Km dal convertitore o dalla scheda

Morsetto Relè, è costituito da due poli, per il comando dell'elettroserratura con relè con contatto NA. Cavo consigliato 2x1,5.
Per i limiti elettrici consultare il paragrafo CARATTERISTICHE ELETTRICHE.

PRIMO COLLEGAMENTO

Avvertenza: funziona con tessere badge a **tecnologia NFC** (non compatibili con i precedenti a tecnologia RFID). Al momento della vendita non ha alcuna tessera badge associata; il primo badge che viene avvicinato al lettore in funzione diventerà Master 1 e il secondo Master 2.

Istruzioni di collegamento

Collegare il dispositivo rispettando esattamente lo schema precedente. In caso di errore nel cablaggio la scheda può danneggiarsi irreparabilmente.

Alimentando la scheda, il Led "**alimentazione** " si accende. Se non sono presenti Badge memorizzati nel lettore, i Led "**accesso**", "**presenza in stanza**" e "**non disturbare**" lampeggeranno per circa 3 secondi.

L'accesso con una tessera valida apre l'elettroserratura della porta e contemporaneamente attiva il led "**accesso**" per circa 6 secondi con colorazione verde. L'utilizzo di una tessera non valida nega l'ingresso in camera e attiva il led "**accesso**" di colore rosso lampeggiante per circa 4 secondi.

L'utilizzo di una tessera adibita la personale alberghiero, non consente l'accesso in camera se è attivo il "**non disturbare**".

Collegando dispositivo artemide o un interruttore elettromeccanico a Badge tra ingresso 1 "IN1"e il comune "C-IN" del dispositivo, all'inserimento della tessera nella tasca badge si accenderà li Led "**presenza**" di colore blu, indicando che l'ospite è in camera.

Collegando un pulsante tra l'ingresso 2 "IN2"e il comune "C-IN" permetterà all'ospite di accendere o spegnere il Led "**non disturbare**".

PROGRAMMAZIONE SENZA PC

▶ Associare badge "MASTER 1"

Se non vi sono memorizzati i badge nel dispositivo, il primo badge che verrà avvicinato al lettore sarà memorizzato come badge "MASTER 1".

Tale tessera consente di associare il badge "MASTER 2" o altre tessere o di eliminarle, inoltre permette l'accesso alla camera. L'avvenuta associazione viene segnalata con il lampeggio del led "**accesso**" di colore verde per 5 secondi.

▶ Associare badge "MASTER 2"

Posizionare il badge "MASTER 1" al lettore, appena il led "**accesso**" lampeggia, con colorazione verde, togliere il badge "MASTER 1" e avvicinare il badge "MASTER 2". Il tempo massimo per la lettura della tessera è di 15 secondi, che coincide con il tempo di lampeggio del led verde.

L'avvenuta associazione viene segnalata con il lampeggio del led "**accesso**" di colore verde per 5 secondi.

▶ Associare le tessere ospite e del personale alberghiero

Posizionare il badge "MASTER 1" o "MASTER 2" al lettore, appena il led "**accesso** " lampeggia, con colorazione verde, togliere il badge "MASTER 1" o "MASTER 2" e avvicinare il badge da associare. Il tempo massimo per la lettura della tessera è di 15 secondi che coincide con il tempo di lampeggio del led verde.

Note: Per potere utilizzare un badge o più per il personale alberghiero (ad esempio quello delle pulizie) si consiglia di memorizzare le tessere su tutti i lettori interessati. Ovviamente anche i badge "MASTER 1" e "MASTER 2" devono essere associati su tutti i lettori.

Le prime 2 tessere associate dopo le tessere MASTER sono le tessere per il personale alberghiero. Queste tessere non hanno accesso alla camera quando c'è il "non disturbare" attivo. Non possono inoltre essere eliminate con la procedura di eliminazione singola tessera, ma solo con il "reset tessere"

▶ Reset di tutte le tessere

In caso di smarrimento di una tessera, è possibile cancellare tutta la memoria per poi procedere nel riassociare le tessere da abilitare.
Posizionare il badge "MASTER 1" al lettore; appena il led "accesso" lampeggia con colorazione verde, togliere il badge "MASTER 1" e posizionare il badge "MASTER 2". Questa sequenza, elimina tutte le tessere in memoria ad eccezione delle tessere "MASTER".

TESSERE BADGE

Utilizzare solo tessere badge con tecnologia NFC

ELETTROSERRATURE / RELÈ

L'azionamento dell'elettroserratura può provocare degli "spike", che possono mettere in blocco il di spositivo. Per evitare tale inconveniente si consiglia di collegare uno tra i seguenti:

- Per **serratura 12V~** collegare tra i terminali il **Varistore A** (come Scheme V).
- Per **serratura 12Vdc** collegare il **diodo A** (come Scheme D).
- Per **serratura 230V~**, collegare il **Varistore B**.

Consultare il manuale tecnico per le caratteristiche dei dispositivi indicati.

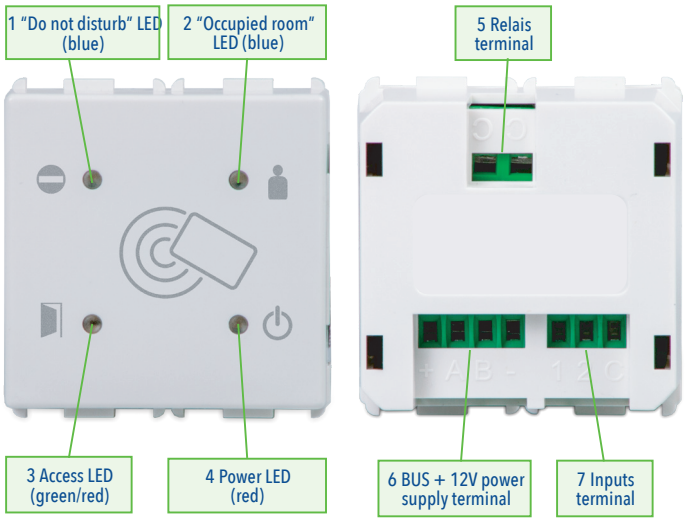

1	LED "non disturbare" (blu)
2	LED presenza in camera (blu)
3	LED accesso (verde/rosso)
4	LED funzionamento (rosso)
5	Morsetto relè
6	Morsetto BUS + alimentazione 12V
7	Morsetto ingressi

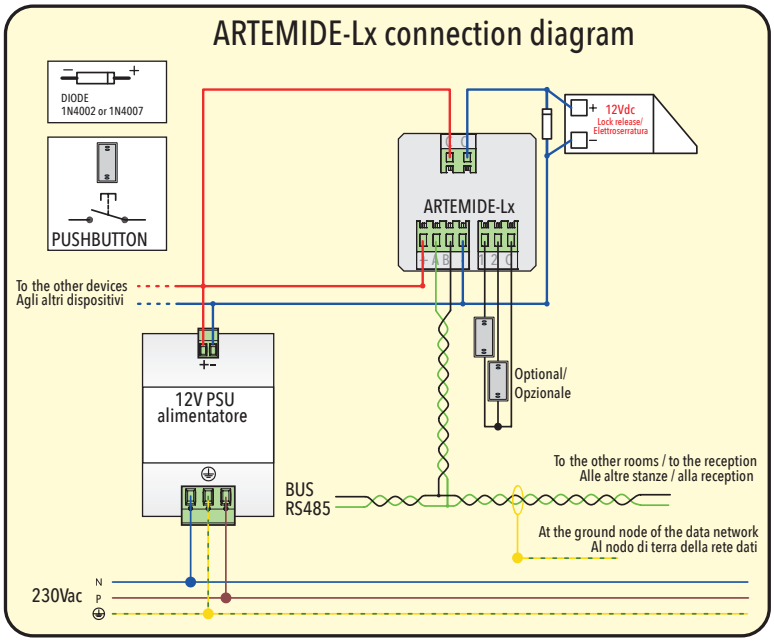

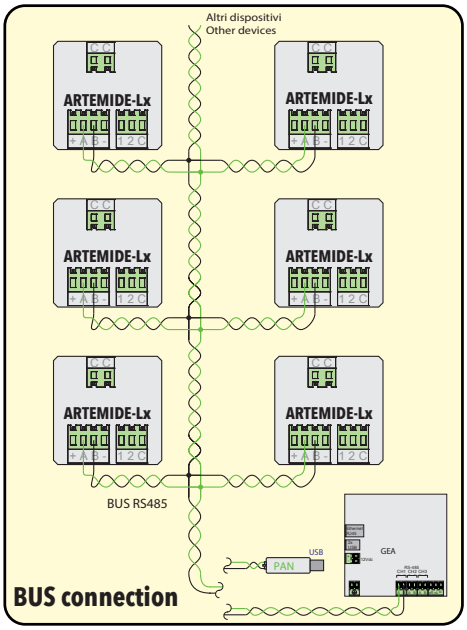

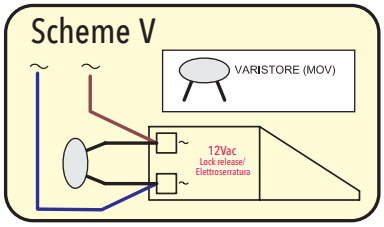

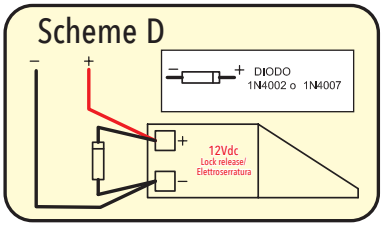

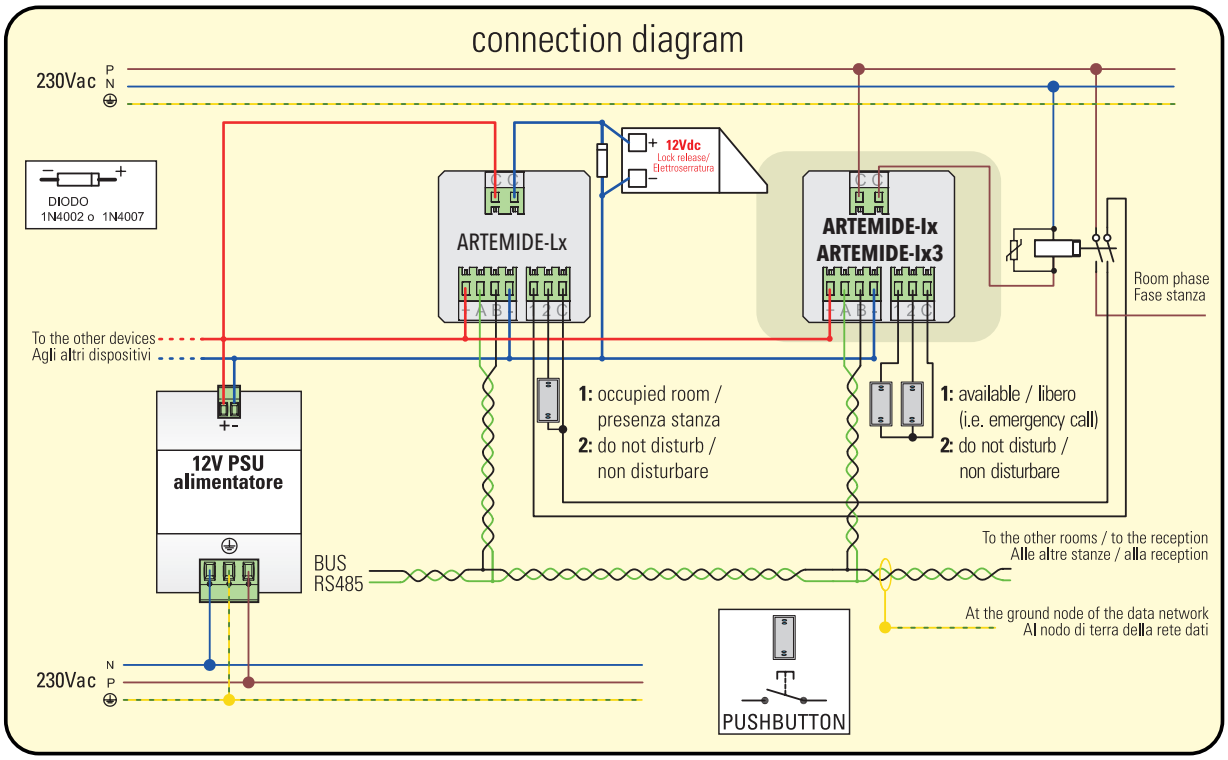



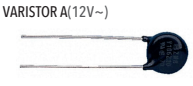



Hiltron Land S.r.l.
Strada Provinciale di Caserta, 218 80144 - Napoli - Italy
Tel: (+39) 081.185.39.000 Fax: (+39) 081.185.39.016