HILTRON security

DLA05310

Made in Italy

DISPOSITIVI CONTROLLO ACCESSI PER SERIE CIVILI

MANUALE DI POSA E D'INSTALLAZIONE

1 Retroilluminazione (blu)

2 LED per diagnostica (nascosto; rosso/verde)

3 Morsetto relè

4 Morsetto BUS + alimentazione 12V

5 Morsetto ingressi

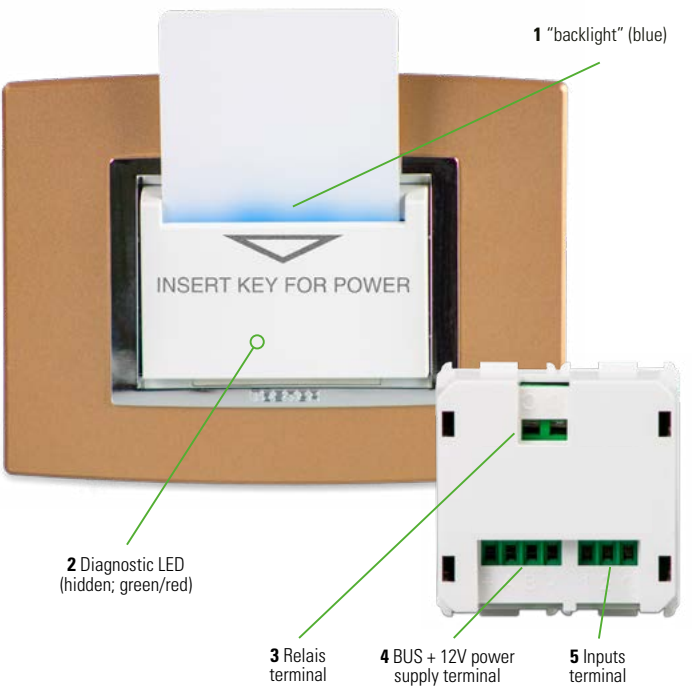

CARATTERISTICHE ELETTRICHE

Alimentazione: 12 Vdc
Potenza assorbita:

- Potenza assorbita con relè alimentato: 2,1W
- Potenza assorbita con relè a riposo: 1 W

Caratteristiche morsetto relè con contatti tipo SPST-NO:
Cosφ = 1 carico resitivo: 5A a 250 Vac, 5A a 30 Vdc
Massima tensione di commutazione: 250 Vac, 30 Vdc
Massima corrente di commutazione: 5A
Massima potenza di commutazione: 1250 VA, 150W
Attenzione: *Prima di scollegare i morsetti, togliere sempre l'alimentazione.*
Temperatura di funzionamento: da -20°C a +85°C

MONTAGGIO SCHEDA

MORSETTI

I morsetti sono serigrafati per facilitare il cablaggio.
Morsetto Ingressi, è costituito da 3 poli.

1. Ingresso 1 (IN1): disponibile
2. Ingresso 2 (IN2): pulsante non disturbare (5Vdc - Cavo 1x0,5mmq)*
3. Comune degli ingressi (C-IN) (5Vdc - Cavo 1x0,5mmq)*

** utilizzare un contatto pulito privo di tensione (per es. pulsante, relè, ...)*

Morsetto Bus RS485, è costituito da 4 poli: +, A, B, -
I poli + e – riguardano l'alimentazione di DLA05310 (12Vdc, 0,2A - Cavo 2x1mmq)
I poli A, B consentono di collegare la scheda "PAN" o alla scheda "THUNDER". *Consigliato cavo 2x0,5 o superiore intrecciato e schermato a bassa capacità (<100pF/m). Op-zionale cavo 2x0,5 o superiore Intrecciato a bassa capacità (<100pF/m). Distanza massima 1Km da "PAN" o "THUNDER"*

Morsetto Relè, è costituito da due poli, per il comando dell'alimentazione stanza con relè con contatto NA. *Cavo consigliato 2x1,5.*
Per i limiti elettrici consultare il paragrafo CARATTERISTICHE ELETTRICHE.

PRINCIPIO DI FUNZIONAMENTO

Il dispositivo è dotato di:

- una fessura dove inserire la tessera da valutare;
- un LED di diagnostica (verde o rosso) che non è direttamente visibile se non smontando il frontale del lettore. *In questo documento non ne viene spiegato l'impiego.*
- una coppia LED di retroilluminazione (blu) con indicazione sullo stato del lettore:
  - retroilluminazione (blu) **fissa**-> tessera assente o non riconosciuta;
  - retroilluminazione (blu) **lampeggiante** -> tessera "Master" inserita valida;
  - retroilluminazione (blu) **spenta** -> tessera personale/ospite inserita valida.
- un contatto relè che viene attivato quando nel lettore è inserita una tessera valida.

Nota: DLA05310 e ARTEMIDE-LA funzionano con tessere badge a tecnologia NFC
Al momento della vendita DLA05310 non ha alcuna tessera badge associata; il primo badge che viene avvicinato al lettore in funzione diventerà "Master 1" e il secondo "Master 2".

PRIMO COLLEGAMENTO

Istruzioni di collegamento

Collegare il dispositivo rispettando esattamente lo schema riportato sul retro. In particolare, inserire anche le protezioni (diodi e varistori) come da schema. In caso di errore nel cablaggio la scheda può danneggiarsi irreparabilmente.
Non smontare il frontale del lettore, per non rischiare di installare il lettore nel verso errato.

PROGRAMMAZIONE SENZA PC

▶ Associare badge "MASTER 1"

Se non vi sono memorizzati i badge nel dispositivo, il primo badge che verrà inserito al lettore sarà memorizzato come badge "MASTER 1".
Tale tessera consente di associare il badge "MASTER 2" o altre tessere o di eliminarle; inoltre abilita il contatto camera. L'avvenuta associazione viene segnalata con il lampeggio del LED "**retroilluminazione (blu)**" per 5 secondi.

▶ Associare badge "MASTER 2"

Posizionare il badge "MASTER 1" nel lettore; appena il LED "**retroilluminazione (blu)**" lam-peggia, togliere il badge "MASTER 1" e inserire il badge "MASTER 2". Se la tessera viene memorizzata, o si esaurisce il tempo massimo per la lettura della tessera (15 secondi), il LED "**retroilluminazione (blu)**" smette di lampeggiare.
Verificare l'associazione provando a leggere la tessera appena memorizzata.

▶ Associare le tessere ospite e del personale alberghiero

Posizionare il badge "MASTER 1" o "MASTER 2" al lettore, appena il LED "**retroilluminazione (blu)**" lampeggia, togliere il badge "MASTER 1" o "MASTER 2" e inserire il badge da asso-ciare. Se la tessera viene memorizzata, o si esaurisce il tempo massimo per la lettura della tessera (15 secondi), il LED "**retroilluminazione (blu)**" smette di lampeggiare.
Verificare l'associazione provando a leggere la tessera appena memorizzata.
Note: Per potere utilizzare un badge o più per il personale alberghiero (ad esempio quello delle pulizie) si consiglia di memorizzare tali tessere su tutti i lettori interessati. Ovviamente anche i badge "MASTER 1" e "MASTER 2" devono essere associati su tutti i lettori.

▶ Reset di tutte le tessere

In caso di smarrimento di una tessera, è possibile cancellare tutte le tessere personale/ospite dalla memoria di DLA05310 per poi procedere a riassociare le tessere da abilitare.
Per eseguire il reset, posizionare il badge "MASTER 1" nel lettore; appena il LED "**retroillumi-nazione (blu)**" lampeggia, togliere il badge "MASTER 1" e posizionare il badge "MASTER 2". Questa sequenza, elimina tutte le tessere personale/ospite in memoria (le tessere "MASTER" sono le uniche che restano ancora memorizzate nel lettore)
Note: Per potere utilizzare un badge o più per il personale alberghiero (ad esempio quello delle pulizie) si consiglia di memorizzare le tessere su tutti i lettori interessati. Ovviamente anche i badge "MASTER 1" e "MASTER 2" devono essere associati su tutti i lettori.
Le tessere associate a DLA05310 dopo le tessere MASTER sono le tessere per il personale/ospiti.

TESSERE BADGE

Utilizzare solo tessere badge con tecnologia NFC

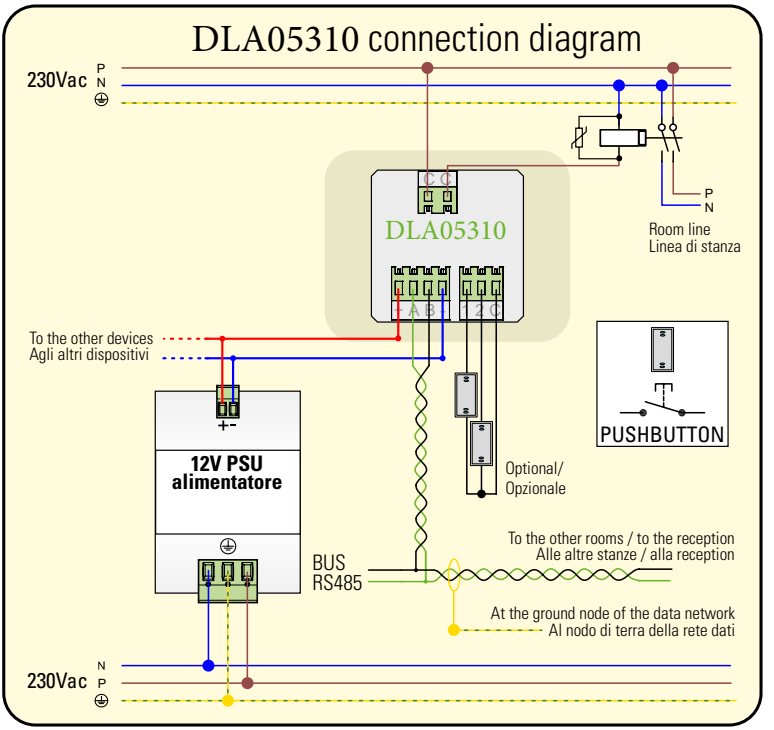

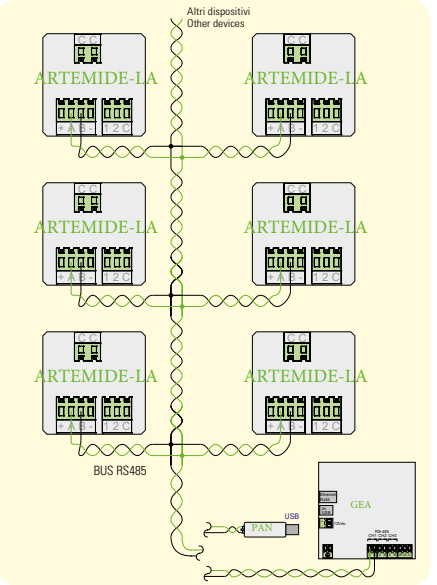

ARTEMIDE-LA/
DLA05310
BUS connection

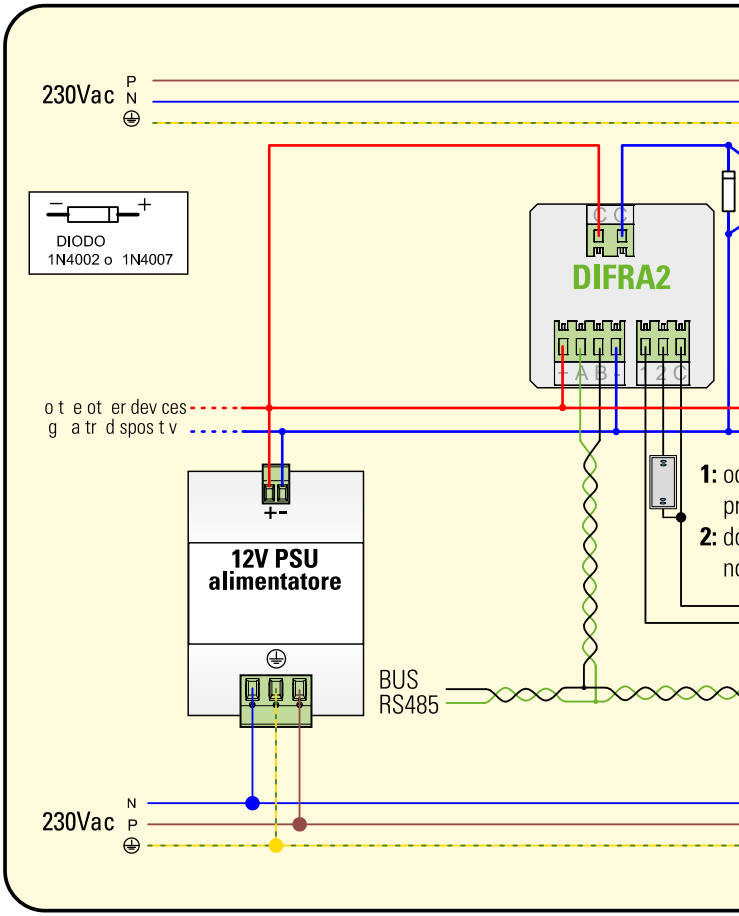
230Vac
P
N
DIODO
1N4002 o 1N4007
DIFRA2
12V PSU
alimentatore
BUS
RS485
230Vac
N
P

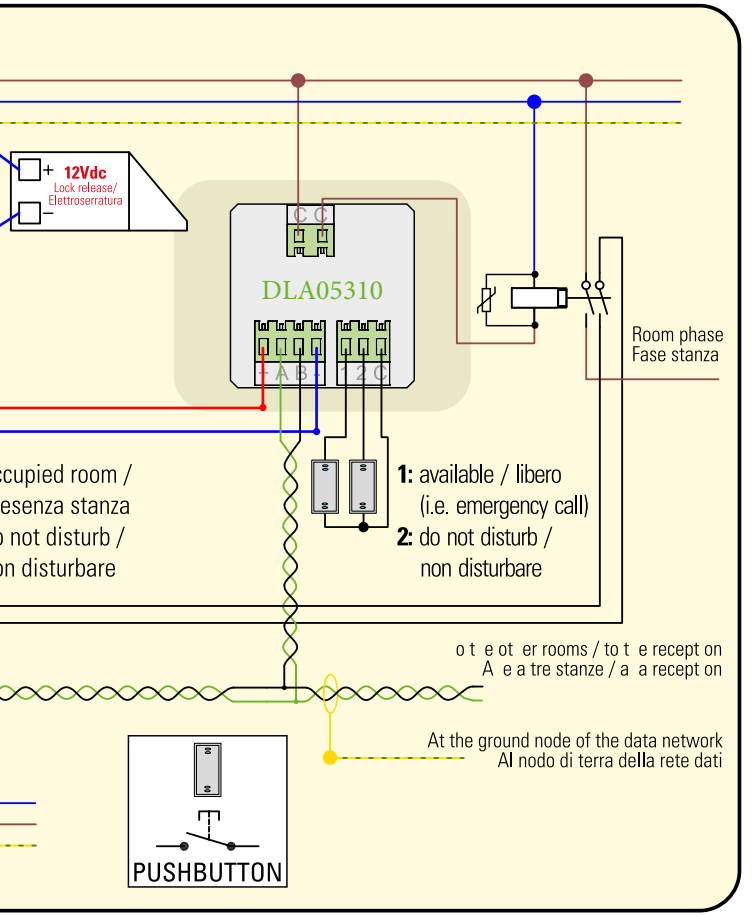
12Vdc
Lock release/
Elettroserratura
DLA05310
Room phase
Fase stanza
ccupied room /
esenza stanza
not disturb /
on disturbare
1: available / libero
(i.e. emergency call)
2: do not disturb /
non disturbare
o t e ot er rooms / to t e recept on
A e a tre stanze / a a recept on
At the ground node of the data network
Al nodo di terra della rete dati
PUSHBUTTON

AVVERTENZA! FAR INSTALLARE SOLO DA UN ELETTRICISTA SPECIALIZZATO.

Il simbolo del cassonetto barrato sopra riportato indica che questa apparecchiatura deve essere oggetto di rac-colta separata. É fatto quindi obbligo di non smaltire questo prodotto giunto a fine vita come rifiuto urbano. Lo smaltimento deve essere effettuato presso gli appositi sistemi di raccolta dei rifiuti di questo tipo, oppure mediante riconsegna al distributore all'atto di acquisto di un analogo prodotto nuovo. Assicurandosi che questo prodotto sia smaltito correttamente, ed evitandone usi impropri, si contribuisce ad impedire possibili conseguenze negative all'ambiente e alla salute delle persone, data la presenza al loro interno di sostanze potenzialmente pericolose. Lo smaltimento deve avvenire in accordo con la normativa vigente per lo smaltimento dei rifiuti, pena le sanzioni pre-viste in caso di smaltimento abusivo di detti rifiuti (RAEE). Lo smaltimento abusivo del prodotto da parte dell'utente comporta l'applicazione delle sanzioni amministrative di cui all'articolo 50 e seguenti del D.Lgs. n. 22/1997 come modificato dal D.Lgs. n. 152/06, successive modifiche e integrazioni; dall'art. 16 del D.Lgs. n. 151/05, successive modifiche e integrazioni.