HILTRON security

LDMIO

MODULO INDIRIZZABILE DI INGRESSO/USCITA

DESCRIZIONE
Modulo ingresso/uscita indirizzabile per sistemi antincendio analogici. Il dispositivo ha un ingresso a doppio bilanciamento (supervisionato) e un'uscita a relè con contatto pulito da tensione. La scheda viene fornita con una scatola in plastica.

INGRESSO:
L'ingresso è supervisionato di tipo a doppio bilanciamento con due resistenze. Nel caso di circuito aperto o di corto circuito sul'ingresso, viene segnalato guasto. Nel caso di aggiunta della resistenza di allarme, viene segnalato allarme.
L'ingresso può venire programmato come Allarme Bagno: vedere le connessioni nella seconda pagina.

USCITA:
L'uscita è costituita da un relè a contatto pulito da tensione (non supervisionato) con i morsetti C, NA e NC.
Sia l'ingresso che l'uscita possono essere programmati con diverse tipologie di significato (vedere il manuale della centrale).

CARATTERISTICHE TECNICHE

Numero max per loop:	127 punti
Materiale contenitore:	plastica
Colore:	rosso
Alimentazione:	da loop 20-28Vcc
Assorbimento medio:	90µA
Visibilità led:	360°
Temperatura stoccaggio:	-10°C / +70°C
Temperatura funzionamento:	-10°C / +70°C
Umidità relativa massima:	93% no condensa
Grado di protezione:	IP20
Dimensioni:	84x52x22mm
Resistenza supervisione linea:	27kΩ
Resistenza comando allarme:	10kΩ
Relé non supervisionato:	1A @ 24Vcc
Lunghezza cavo d'ingresso:	5m (max)
Normative:	EN54-18:2005-AC:2007
Certificato:	1293-CPD-0187
Fabbricato in:	Italia

SCHEMI ELETTRICI DI COLLEGAMENTO
ELECTRICAL SCHEMES

ALLACCIAMENTO AL LOOP
CONNECTION TO LOOP

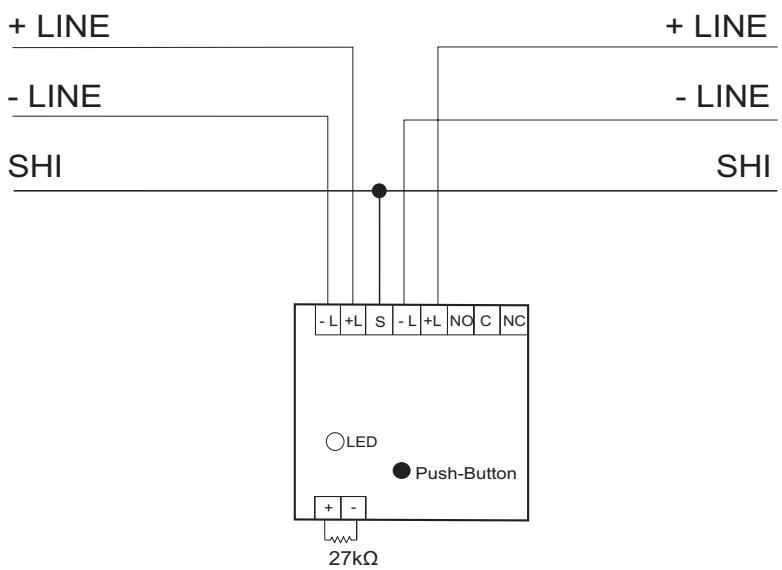

USCITA
OUTPUT

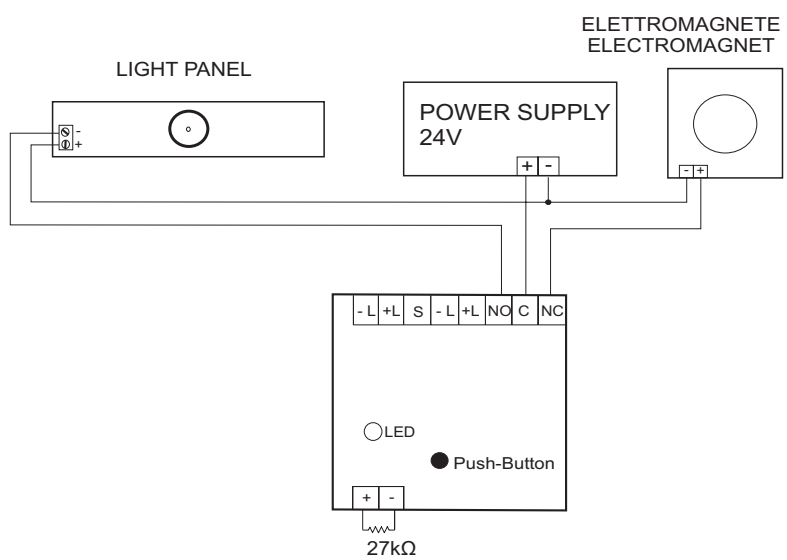

INGRESSO
INPUT

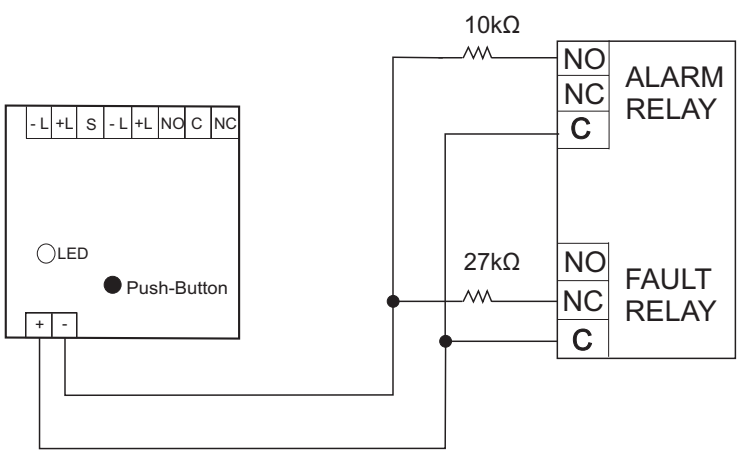

ALLARME BAGNO
BATH ALARM

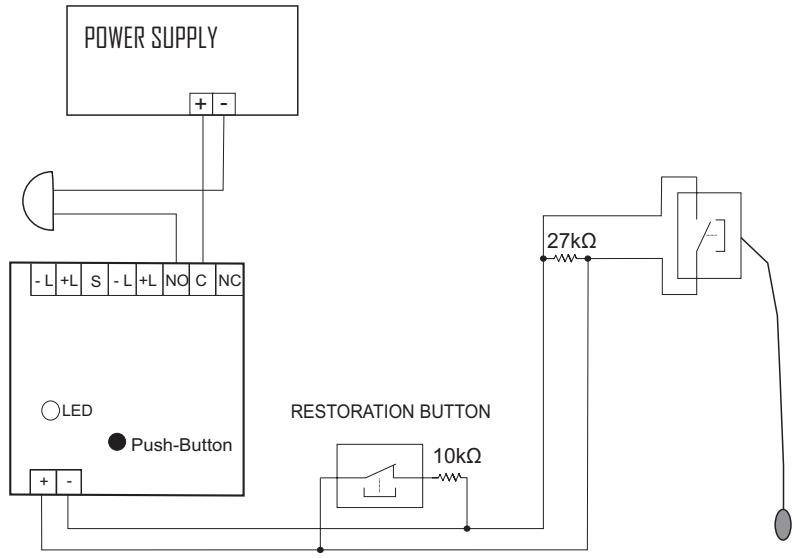

ALLARME BAGNO
Pulsante di Ripristino: normalmente aperto. Dopo l'attivazione, è necessario attendere 60 secondi prima di ripristinare l'allarme.
Pulsante di Allarme: normalmente chiudo. Dopo il ripristino è necessario attendere 60 secondi, altrimenti non l'allarme non viene intercettato dalla centrale.

INDIRIZZAMENTO MODULO:
Per l'indirizzamento occorre agire sul pulsante.
Per le modalità di procedimento, fare riferimento al manuale della centrale.

AZZERAMENTO MANUALE DELL'INDIRIZZO:
Normalmente l'indirizzo di fabbrica è pari a 0 (zero). Se si ha la necessità di azzerare manualmente l'indirizzo, è necessario alimentare il modulo a 24V (-L e +L) e, dopo il primo lampeggio breve, premere il pulsante e aspettare che il led faccia un lampeggio più lungo.

HILTRON LAND SRL
Strada provinciale di Caserta, 218 - 80144 Napoli
Tel: (+39)081 185 39 000 Fax: (+39)081 185 39 016
www.hiltronsecurity.net