HILTRON security

PX100 - PX200

Made in Italy
BT2014/35/UE
EMC2014/30/UE

RAEE

Fiche de contrôle à 12V/24V pour PXN200

- **Codifie à 32 bit (4294967296 combinaisons).**
- **Generation RANDOM du code.**
- **Codifie des clées simplifiée.**
- **Fonctionnement monostable / bistable / présence.**
- **Contrôle extérieur des LED de l'encoudeur .**
- **Clignotement des LED à la recoinnassance d'une clée**
- **Possibilité de connecter max 2 lecteurs en parallèle.**
- **Tension nominale d'alimentation : 13Vcc ±5% (PX100)**
- **Absorption max: 120mA**
- **Sortie contacts relais: C/NC/NA**
- **Portée contacts relais : 24V 1A**
- **Distance maxime de connection lecteurs : 100mt**
- **Degré de sécurité: 1**
- **Classe d'environnement : 2**
- **Dimensions: 70x72mm**
- **Conforme à la norme CEI EN 50131-1**

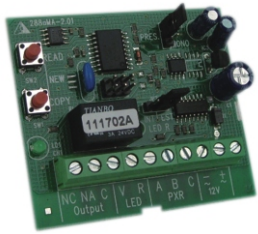

DESCRIPTION

PX100/PX200 est une sistème de commande à clée de proximité avec technologie à microprocesseur qui remplace, à la obsolète clée electronique "à contacts", les nouvelles clées keyXX dotées de trasponder avec mémoire EEprom auto programmable et code à 32 bit à generation fortuit.

L'absence de contacts soumis à usage répresente une valide innovation dans le contrôlede système de sécurité ou des systèmes d'automation, en garantissant sécurité, fiabilité et sourtout une longe durée et une valide solution dans les applications d'usage intensive; tout avec une importante facilité de montage et de gestion.

Pour adapter le dispositif dans tous les installations electriques pre-existentes, le lecteur standard PXR est poscionable dans les bouchons suivantes:

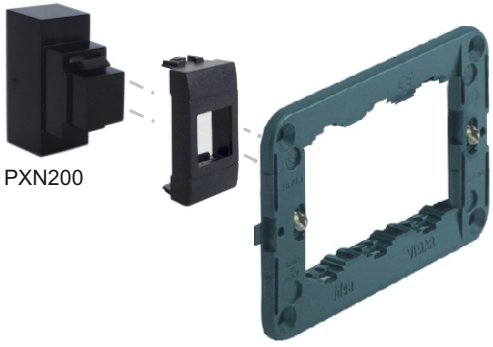

ATTENTION!
La fiche PX100/PX200 et les clées **<u>ne sont pas codifiées</u>**, soit dans les kit, soit en achetant les articles singulièrement .

INSTALLATION

L'installation est effectuée en fixant la fiche PX100/PX200 dans la centrale antivol, en utilisant le support de plastique et le double-face dans l'emballage.
PROGRAMMATION DE FONCTIONNEMENT .

Schéma de connection PX100

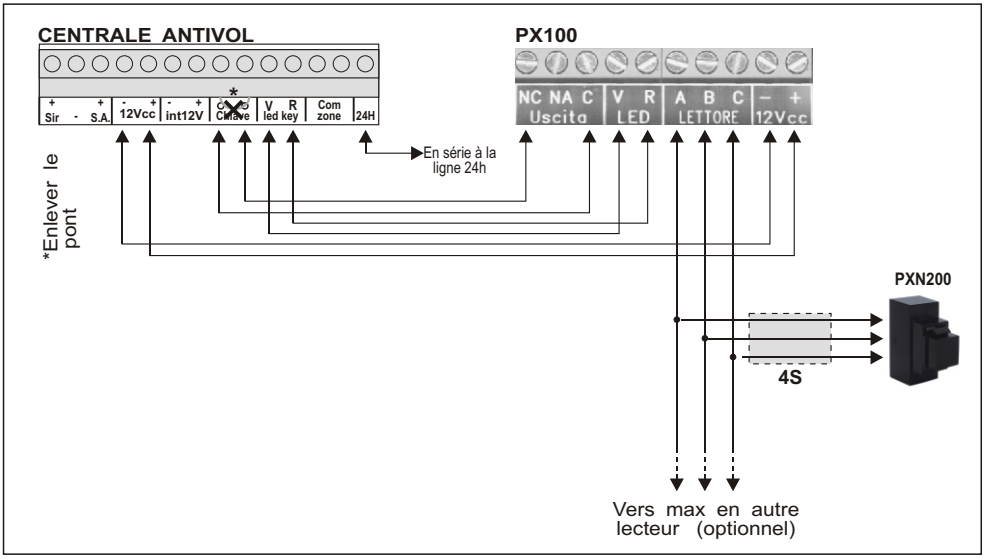

Schéma de connection PX200

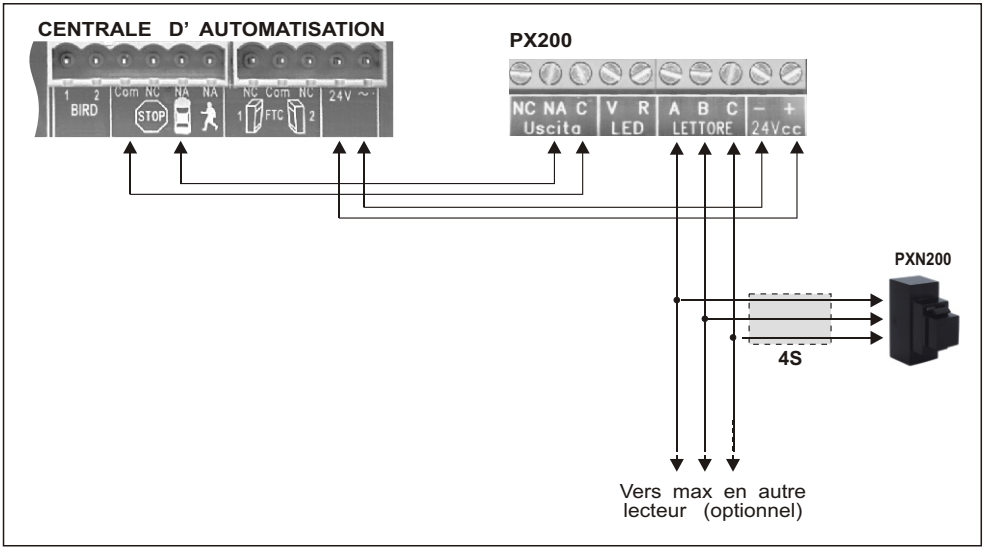

- MONOSTABLE JP1 = "MONO"

  L'approche de la clée de proximité au lecteur active le relais "Sortie", qui se disactive après quelque minutes. S'obtient dans cette façon un fonctionnement à impulsions qui se prête **pour installation sur centrales PROTEC6GSM, TM600GSM et TM600P.** Aussi nécessaire pour installation sur centrales pour atuomatisation des portes.

- BISTABLE JP1 = "BIST"

  L'approche de la clée de proximité au lecteur provoque l'installation (ou la disactivation) du relais "Sortie", simplememt en inversant l'état où avant de l'approche de la clée. On obtient ainsi le fonctionnement pas à pas , qui se prête au contrôle des centrales antivol.

- "À LA PRESÉNCE D'UN HOMME "JP1 = Off

  L'approche de la clé de proximité au lecteur provoque l'activation du relais "Sortie" qui persistera jusqu'à ne sera pas éloighé la clée par le lecteur. On obtient,ainsi un fonctionnement dénommé "À la présence d'un homme".

  Le jumper JMP2, par contre, sélectionner le contrôle du LED rouge:

- Intérieur: JP2 = "INT"
  - Le LED rouge visualise l'état du relais "Sortie".
  - Le LED vert est contrôlé à travers une tension positive de 13,5Vcc sur le contact "V" de bornier.

- Extérieur : JP2 = "EST"
  - Le LED vert se contrôle à travers une tension positive de 13,5Vcc sur le contact "V" de bornier.
  - Le LED rouge se contrôle à travers une tension positive de 13,5Vcc sur le contact "R" de bornier.

  Cette condition est utilisées où cas où est connecté la PX100 aux centrales antivol de la série TM; les deux entrées (V-R) de contrôle des LEDs sont connectés aux borniers V et R sur la centrale, afin que le LED vert allumé indique qui la centrale est disconnectée , éteinte indique que la centrale est connectée; le LED rouge allumé indique eventuelles zones ouvertes.Les deux LEDs clignotants en même temps indiquent le temps de sortie de la centrale.

JP2 sur "INT"	ALLUMÉ	ÉTEINT	CLIGNOT.
LED ROUGE	Relais ON	Relais OFF	
LED VERT	Contrôlable à travers "V" sur le bornier		

JP2 sur "EST"	ALLUMÉ	ÉTEINT	CLIGNOT.
LED VERT	Centrale disconnectée Zones incluses	Centrale connectée Zones incluses	Centrale disconnectée Zones exclues
LED ROUGE	Zone/es ouverte/es	Zones fermées	
LED VERT ET ROUGE			Temps de sortie

En tout cas la priorité de visualisation reste toujours de la fiche PX100, qui interrompra les deux lignes d'entrée pour visualizer les propres fonctions quand est nécessaire, comment pour example en phase de programmation ou en phase de codifie des clées .

CODIFIE DES CLÉES

La fiche PX100/PX200 et les clée KEY sont fournies non codifiées, de sort que nous devons nécessairement GÉNÉRER UN CODE nouveu sur la fiche ou l'acquérir par une clée dèjà codifiée.

- **Generation d'un nouveau code sur la fiche:**

  Maintenir la pression sur le deux touches "COPY" et "READ" sur la fiche pour 5 seconds. Clignotera le LED vert sur la fiche, qui s'éteintera automatiquement peu après.C'était si géneré un nouveau code.

- **Adquisition d'un nouveau code d'une clée déjà codifié :**

  Maintenir la pression sur la touche "READ" sur la fiche pour 5 secondes. Clignotera le LED vert sur la fiche et sera interrompu le contrôle extérieur des deux LEDs de l'encoudeur,qui commencent à clignoter simultanément.
  En approchant une clée au lecteur, les deux LEDs clignotant rapidement pour indiquer la réconnaissance, puis restent éteints pour environ un demi seconde pendant la mémorisation du code lu à l'intérieur de la fiche et se termine la phase d'acquisition .

- **Codifie des clées avec le code mémorisé sur la fiche:**

  Maintenir la pression sur la touche "COPY" sur la fiche pour 5 seconds.S'allumera fixe le LED vert sr la fiche et sera interrompu le contrôle extérieur des deux LEDs de l'encoudeur, entre eux le rouge quelloclignotera rapidement.
  En approchant une clée , leLED rouge s'éteinte pour quelque istant pour indiquer que a reconnu la présence d'une clée: s'allume fixe pour indiquer qui la clée a été codifiée avec le code présent dans la mémoire de la fiche.En enlevant la clée ,le LED rouge retourne à clignoter et sera possible approcher eautres clées à programmer, en s'assurant pour chaque clée qui le LED rouge s'allume fixe, signe codifie.
  En appuyant sur les deux touches de programmation on reviendra en phase opérationnelle; sera réactivé le contrôle extérieur des deux LEDs de l'encoudeur.

UTILISATION DES CLÉES

Le trasponder présent dans le clées est situé en proximité de la partie inférieur au trou.
Pour cette raison se aconseille est conseillé utiliser la clé de proximité comment dans l'image.
De cette façon il y aura une distance d'environ de 2cm.

À la réconnaissance d'une clée les LEDs sur l'encoudeur clignotent rapidement .

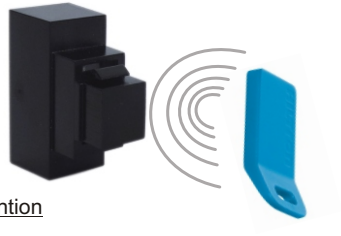

ATTENTION!
N'ouvre pas les clées . N'est pas possible effectuer aucune intervention à l'intérieur de celle.