PX100 - PX200

Made in Italy
BT2014/35/UE
EMC2014/30/UE

RAEE

Scheda di controllo a 12V/24V per PXN200

- **Codifica a 32 bit (4294967296 combinazioni).**
- **Generazione RANDOM del codice.**
- **Codifica delle chiavi semplificata.**
- **Funzionamento monostabile / bistabile / uomo presente.**
- **Controllo esterno dei LED dell'inseritore.**
- **Lampeggio dei LED al riconoscimento di una chiave**
- **Possibilità di collegare max 2 lettori in parallelo.**
- **Tensione nominale di alimentazione: 13Vcc ±5% (PX100)**
- **Assorbimento max: 120mA**
- **Uscita contatti relè: C/NC/NA**
- **Portata contatti relè: 24V 1A**
- **Distanza massima di collegamento lettori: 100mt**
- **Grado di sicurezza: 1**
- **Classe ambientale: 2**
- **Dimensioni: 70x72mm**
- **Conforme alla norma CEI EN 50131-1**

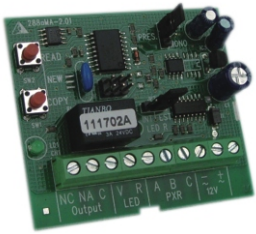

DESCRIZIONE

PX100/PX200 è un sistema di comando a chiave di prossimità con tecnologia a microprocessore che sostituisce, alla obsoleta chiave elettronica "a contatti", le nuove chiavi keyXX dotate di trasponder con memoria EEprom autoprogrammabile e codice a 32 bit a generazione casuale.

L'assenza di contatti soggetti ad usura rappresenta una valida innovazione nel controllo di sistemi di sicurezza o di sistemi di automazione, garantendo sicurezza, affidabilità e soprattutto una lunga durata e una valida soluzione nelle applicazioni di uso intensivo; il tutto con una notevole facilità sia di montaggio che di gestione.

Per adattare il dispositivo in qualsiasi impianto elettrico preesistente, il lettore standard PXR è posizionabile nei seguenti tappi:

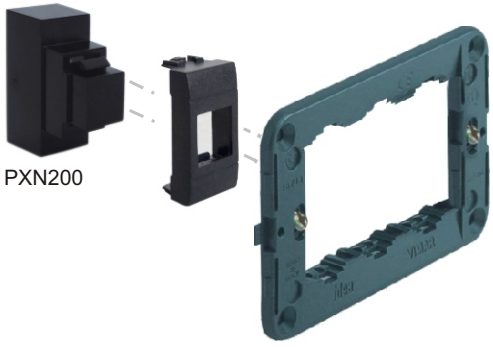

ATTENZIONE!
La scheda PX100/PX200 e le chiavi **non sono codificate**, sia nei kit, sia acquistando singolarmente gli articoli.

INSTALLAZIONE

L'installazione va effettuata fissando la scheda PX100/PX200 all'interno della centrale antifurto, utilizzando il supporto in plastica ed il biadesivo contenuti nella confezione.

Schema di collegamento PX100

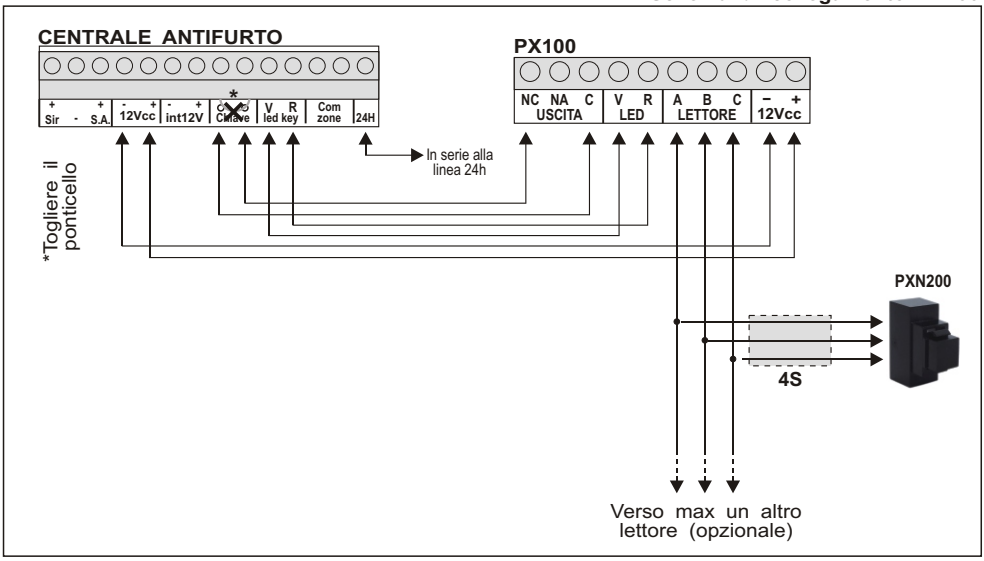

Schema di collegamento PX200

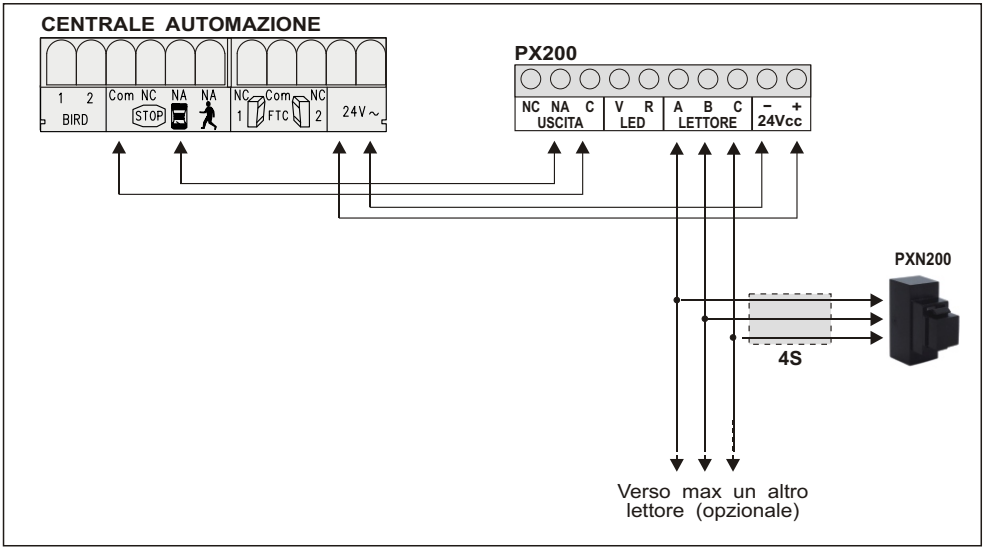

PROGRAMMAZIONE DEL FUNZIONAMENTO.

- MONOSTABILE JP1 = "MONO"

  L'avvicinamento della chiave di prossimità al lettore provoca l'eccitazione del relè "Uscita", che si disecciterà dopo qualche attimo. Si ottiene così un funzionamento ad impulsi che si presta **per installazione su centrali PROTEC6GSM, TM600GSM e TM600P.** Necessaria anche per installazione su centrali per automazione cancelli.

- BISTABILE JP1 = "BIST"

  L'avvicinamento della chiave di prossimità al lettore provoca l'eccitazione (o la diseccitazione) del relè "Uscita", semplicemente invertendo lo stato in cui si trovava precedentemente all'avvicinamento della chiave. Si ottiene così il funzionamento passo-passo, che si presta preferibilmente al controllo di centrali antifurto.
- "AD UOMO PRESENTE" JP1 = Off

  L'avvicinamento della chiave di prossimità al lettore provoca l'eccitazione del relè "Uscita" che persisterà finquando non verrà allontanata la chiave dal lettore. Si ottiene, così, un funzionamento usualmente denominato "Ad uomo presente".

  Il jumper JMP2, invece, seleziona il controllo del LED rosso:

- Interno: JP2 = "INT"
  - Il LED rosso visualizza lo stato del relè "Uscita".
  - Il LED verde è controllato tramite una tensione positiva di 13,5Vcc sul piedino "V" della morsettiera.

- Esterno: JP2 = "EST"
  - Il LED verde è controllabile tramite una tensione positiva di 13,5Vcc sul piedino "V" della morsettiera.
  - il LED rosso è controllabile tramite una tensione positiva di 13,5Vcc sul piedino "R" della morsettiera.

  Tale condizione è utilizzabile nel caso in cui si colleghi il PX100 alle centrali antifurto della serie TM; i due ingressi (V-R) di controllo dei LEDs vanno collegati ai morsetti V ed R sulla centrale, cosicchè il LED verde acceso indica che la centrale è disinserita, spento indica che la centrale è inserita; il LED rosso acceso indica eventuali zone aperte. I due LEDs lampeggianti contemporaneamente indicano il tempo di uscita della centrale.

JP2 su "INT"	ACCESO	SPENTO	LAMPEG.
LED ROSSO	Relè ON	Relè OFF	
LED VERDE	Controllabile tramite "V" sulla morsettiera		

JP2 su "EST"	ACCESO	SPENTO	LAMPEG.
LED VERDE	Centrale disinserita Zone incluse	Centrale inserita Zone incluse	Centrale disinserita Zone escluse
LED ROSSO	Zona/e aperta/e	Zone chiuse	
LED VERDE E ROSSO			Tempo di uscita

In ogni caso la priorità di visualizzazione resta sempre e comunque della scheda PX100, la quale interromperà le due linee di ingresso per visualizzare le proprie funzioni quando necessario, come ad esempio in fase di programmazione o in fase di codifica delle chiavi.

CODIFICA DELLE CHIAVI

La scheda PX100/PX200 e le chiavi KEY vengono fornite non codificate, per cui bisogna necessariamente GENERARE UN CODICE nuovo sulla scheda o acquisirlo da una chiave già codificata.

- **Generazione di un nuovo codice sulla scheda:**

  Tenere premuti i due tastini "COPY" e "READ" sulla scheda per 5 secondi. Lampeggerà il LED verde sulla scheda, che si spegnerà automaticamente poco dopo. E' stato così generato un nuovo codice.

- **Acquisizione di un nuovo codice da una chiave già codificata:**

  Tenere premuto il tastino "READ" sulla scheda per 5 secondi. Lampeggerà il LED verde sulla scheda e sarà interrotto il controllo esterno dei due LEDs dell'inseritore, i quali cominceranno a lampeggiare simultaneamente.
  Avvicinando una chiave al lettore, i due LEDs lampeggiano velocemente ad indicarne il riconoscimento, poi restano spenti per circa mezzo secondo durante la memorizzazione del codice letto all'interno delal scheda e viene conclusa la fase acquisizione.

- **Codifica delle chiavi con il codice memorizzato sulla scheda:**

  Tenere premuto il tastino "COPY" sulla scheda per 5 secondi. Si accenderà fisso il LED verde sulla scheda e sarà interrotto il controllo esterno dei due LEDs dell'inseritore, dei quali quello rosso lampeggerà velocemente.
  Avvicinando una chiave, il LED rosso si spegnerà per qualche istante per indicare che ha riconosciuto la presenza di una chiave: si riaccenderà fisso ad indicare che la chiave è stata codificata col codice presente nella memoria della scheda.
  Togliendo la chiave, il LED rosso tornerà a lampeggiare e sarà possibile avvicinare altre chiavi da programmare, accertandosi per ogni chiave che il LED rosso si accenda fisso, segno dell'avvenuta codifica.
  Premendo i due tastini di programmazione si tornerà in fase operativa; sarà riattivato il controllo esterno dei due LEDs dell'inseritore.

UTILIZZO DELLE CHIAVI

Il trasponder presente all'interno delle chiavi è situato in prossimità dalla parte inferiore al foro.
Per tale motivo è consigliabile utilizzare la chiave di prossimità
come mostrato in figura.
In tal modo si avrà una distanza di lettura di circa 2cm.

Al riconoscimento di una chiav
i LEDs sull'inseritore lampeggiano velocemente.

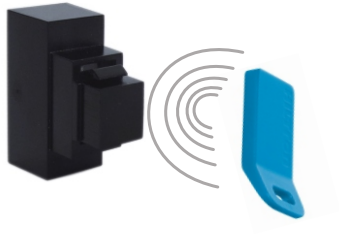

ATTENZIONE!
Non aprire le chiavi. Non è possibile effettuare alcun intervento all'interno di essa.