security

TM800GSM

Centrale 8 zone
con combinatore gsm
e rivelatore incorporato

MANUALE DI INSTALLAZIONE E USO

1 Introduzione

1.1 Caratteristiche funzionali

- Centralina antifurto 2 zone ritardate + 6 immediate + linea protezione 24h
- 8 Ingressi di zona programmabili singolarmente come linee logiche/bilanciate.
- Sensore infrarosso integrato DigiPyro® a 3 fasci , portata massima 5 mt utilizzabile come sensore allarme e accensione automatica retroilluminazione display e tastiera locale.
- Collegamento per accessori di comando tipo PXR, SK, e KBC con ingresso per comando e collegamento LED di segnalazione stato impianto (V ed R).
- Uscita per azionamento apparecchiature esterne (Es. Luci, Caldaia, etc.) su inserimento impianto o su comando locale/remoto.
- Consolle integrata con Display LCD retroilluminato.
- LED segnalazioni stato centrale.
- Alimentatore caricabatteria con protezione sovraccarichi e inversione polarità e qualità batteria.
- Tamper di protezione antiapertura
- 2 modalità di parzializzazione impianto con comando da pannello, da consolle remota ,tramite lettore di chiavi di prossimità DXR2 e da ingresso dedicato.
- Menù a guida vocale di comando sia locale che in connessione telefonica GSM, con indicazione stato centrale, zone aperte, zone escluse e memoria allarme.
- Esclusione zone e 24H da pannello locale o mediante comando remoto.
- Programmazione da tastiera locale o remota con indicazioni sul display.
- Gestione integrata chiave elettronica per comando inserimento/disinserimento e parzializzazione impianto.
- Collegamento espansioni mediante interfaccia 485 “DX bus”.
- Gestione diretta lettori di prossimità DX100 per chiave elettronica (max. 4).
- Gestione consolle remota DXR2 (max 1).
- Combinatore telefonico GSM con messaggi vocali preregistrati, SMS predefiniti e messaggio vocale comune personalizzabile di 10 secondi.
- Invio SMS per segnalazione stato impianto, identificativo zona/e allarmata/e, stato alimentazione.
- Avviso telefonico preregistrato di allarme con indicazione stato impianto, stato zona/e, stato alimentazione e memoria allarme.
- Rubrica telefonica di 16 numeri.
- Risponditore vocale con messaggi guida preregistrati.
- Indicazione a display del gestore telefonico e dell’intensità di segnale.
- Segnalazione opzionale di assenza rete prolungata.
- Messaggi SMS con indicazione dell’identificativo zone in allarme e stato alimentazione.
- Chiamata telefonica in caso di mancanza prolungata alimentazione da rete.
- Ascolto ambientale da remoto.
- Interrogazione credito telefonico residuo con rinvio SMS.
- Inoltro opzionale SMS ricevuti.
- Modulo telefonico GSM Quad Band.
- Vano batteria B12V7.5Ah.
- Grado di sicurezza: 1.
- Classe ambientale: 2.
- Contenitore in metallo

1.2 Caratteristiche Tecniche

Zone di protezione immediate	6
Zone di protezione ritardate	2
Zone di protezione antisabotaggio “24h”	1 + Tamper
Tensione nominale di alimentazione	230V~ ±5% 50Hz
Uscita servizi	12Vcc ±10% (Max 1Ah)
Vano per batteria in tampone	(batteria consigliata B12V7.5Ah)
Durata allarme programmabile	da 180 a 600 sec.
Tempo di uscita programmabile	da 0 ÷ 60 sec
Tempo di entrata programmabile	da 0 ÷ 60 sec
Angolo di copertura del rilevatore su pannello	H: 85°; V: 60°
Copertura max del rilevatore su pannello	5mt
Numeri in rubrica telefonica	16
Corrente massima erogata su uscita servizi	1A a 12Vcc
Assorbimento massimo (solo della centrale)	65mA@230Vac
Assorbimento massimo	150mA@230Vac
Potenza totale erogata dall’alimentatore	35W (2,6Ah a 13,5V)
Contenitore esterno	Metallico
Grado protezione del contenitore	IP40
Grado di sicurezza	1
Classe ambientale	2
Temperatura di funzionamento	+5°C ÷ +40°C
Dimensioni (L)	285mm
Dimensioni (A)	228mm
Dimensioni (P)	95mm
Conforme alla norma	CEI EN 50131-1

2 Installazione

2.1 Avvertenze generali

- Non installare la centrale in luoghi esposti a temperature estreme o alle intemperie.
- Per un fissaggio solido e sicuro è opportuno assicurarsi che la superfice di montaggio sia piana
- Posizionare la centrale ad un'altezza che permetta un agevole accesso al pannello frontale.
- I collegamenti vanno eseguiti rispettando la normativa CEI 79-3-2012 “Norme particolari per gli impianti antieffrazione, antintrusione, antifurto ed antiaggressione”.

2.2 Alimentazione

L’alimentazione di tutto l’impianto è fornita dall’alimentatore-caricabatteria presente all’interno della centrale che costantemente mantiene in carica la batteria (B12V7,5Ah).

ATTENZIONE !
La tensione di rete 230V~ deve essere collegata all'alimentatore/caricabatteria tramite due conduttori di 1,5mm² a doppio isolamento provenienti da un sezionatore (ad es. un interruttore magnetotermico) utilizzato esclusivamente per la centrale antifurto. All'interno della centrale posizionare i due conduttori in maniera sufficientemente ordinata, bloccandoli tramite il pressacavo in dotazione ed eventualmente tramite fascette.

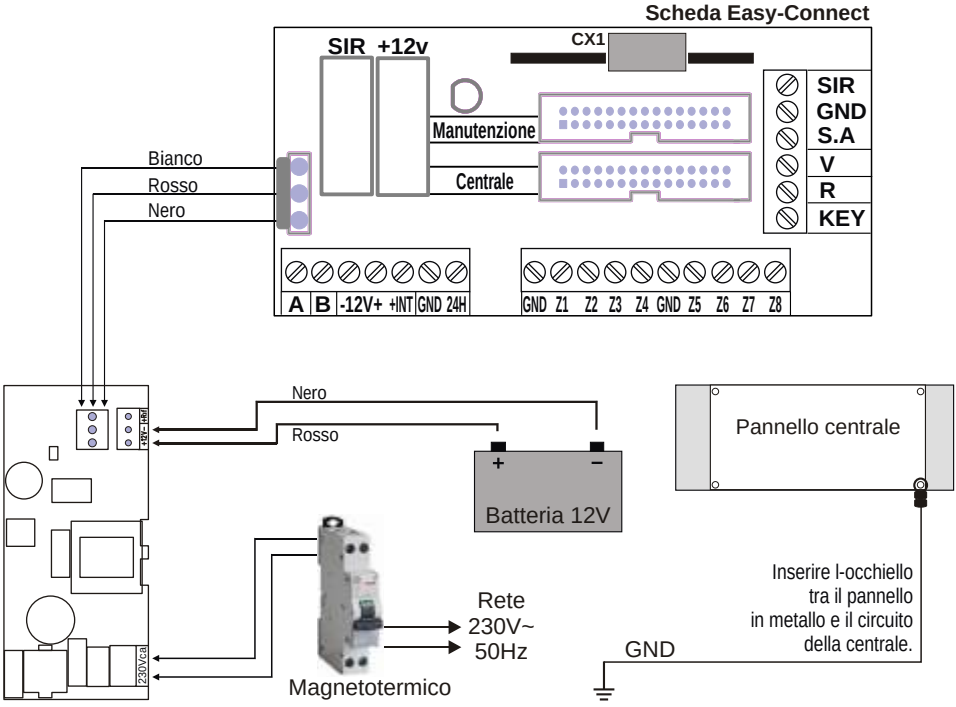

A collegamenti ultimati, inserire i due conduttori muniti di connettore tipo *faston* provenienti dall'alimentatore alla batteria, rispettando le polarità di collegamento
Rosso = [+] positivo batteria / Nero = [-] negativo batteria.

ATTENZIONE !
Per il corretto funzionamento dell'impianto, la batteria deve essere sempre collegata.
Si consiglia di controllare periodicamente la sua efficienza, misurandone la tensione sui due contatti dopo aver disconnessa l'alimentazione di rete attraverso l'apposito sezionatore (interruttore magnetotermico). Se la tensione tende a scendere sensibilmente anche in presenza del solo carico della centrale è necessario provvedere alla sua sostituzione.

Dopo aver collegato la batteria della centrale e della sirena si potrà procedere all'accensione dell'impianto tramite il sezionatore collegato all'alimentatore. Il LED RETE presente sul pannello della centrale termina di lampeggiare rimanendo con luce fissa per segnalare l'effettiva presenza della tensione di rete.

Per ragioni di sicurezza e per il rispetto delle normative in vigore si consiglia di realizzare e verificare il collegamento all'impianto di terra a tutti i dispositivi che ne avessero bisogno.

2.3 Collegamenti scheda EASY CONNECT

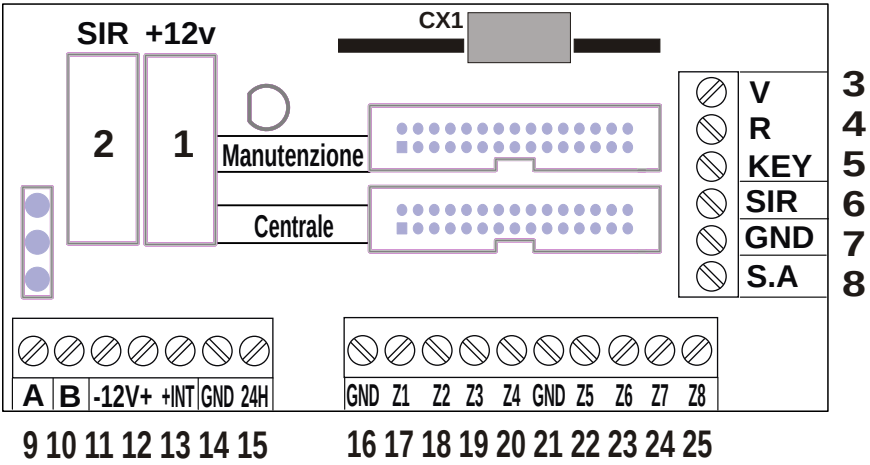

CX1	Connettore per ricetrasmettitore interno DXR2 per apparecchi serie XR. **NOTA: Il trasmettitore DXR2 va inserito con i componenti rivolti verso il basso**
1 (Fusibile F1)	Fusibile 1A per uscita servizi/ alimentazione esterna.
2 (Fusibile F2)	Fusibile 1A per uscita sirene.
3-4	Uscita per collegamento LED V ed R su apparecchi di comando supplementare PX, SK, KB
5	Ingresso per impulso di comando inserimento/disinserimento da apparecchi aggiuntivi PX,SK,KB.
6	Uscita per sirene interne.
7	Collegamento GND per sirene.
8	Uscita per sirena esterna autoalimentata.
9-10	Collegamento nuovo bus RS485 tipo DX bus per nuovi dispositivi serie DX.
11-12	Collegamento +12 per alimentazioni esterne.
13	Uscita attiva su inserimento o su comando.
14	Collegamento GND.
15	Linea di ingresso 24h logica NC/bilanciata.
16	Collegamento GND.
17-20	Linee di ingresso zone 1- 4 logiche NC /bilanciate.
25	Collegamento GND.
22-25	Linee di ingresso zone 5- 8

2.3.1 Sitema Easy-Connect

Il nuovo sistema Easy-Connect utilizzato nella centrale TM800GSM è stato ideato per facilitare l'installazione e la manutenzione del sistema.

Il circuito della centrale è diviso in due schede:
A - Scheda collegamenti / fusibili.
B - Scheda consolle e CPU.

E' possibile cablare i cavi all'interno della centrale rimuovendo completamente il pannello anteriore consolle/ CPU in modo da avere maggiore spazio a disposizione. Terminati i cablaggi, è possibile rimontare il pannello anteriore e connetterlo rapidamente tramite il cavo flessibile multipolare ad innesto rapido.

Con il cavo di collegamento è possibile attivare la modalità manutenzione: scollegare il cavo dal pannello consolle/CPU ed inserirlo nel connettore Manutenzione sulla scheda collegamenti; il LED rosso sulla scheda si illumina. In questa modalità, con alimentatore collegato alla rete e/o batteria inserita, viene mantenuta la polarizzazione della sirena esterna che smette di suonare.

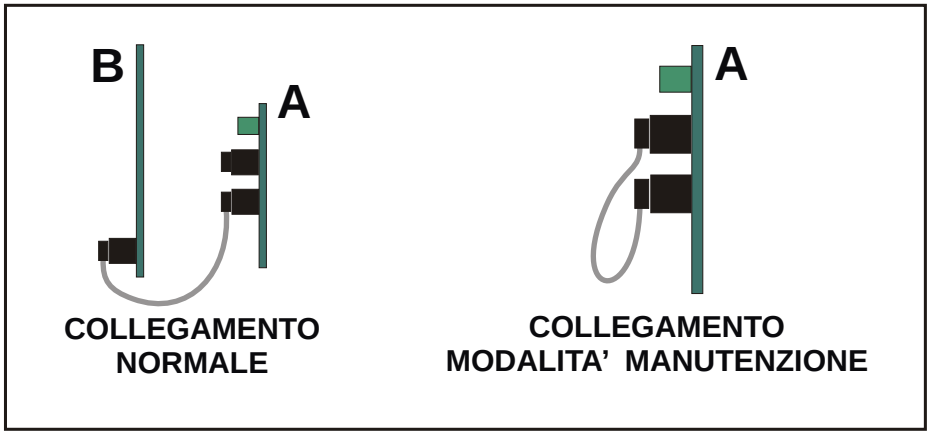

NOTA. Il led rosso acceso presente sulla scheda di collegamento indica la modalità di manutenzione.

2.3.2 Collegamento rivelatori volumetrici e contatti

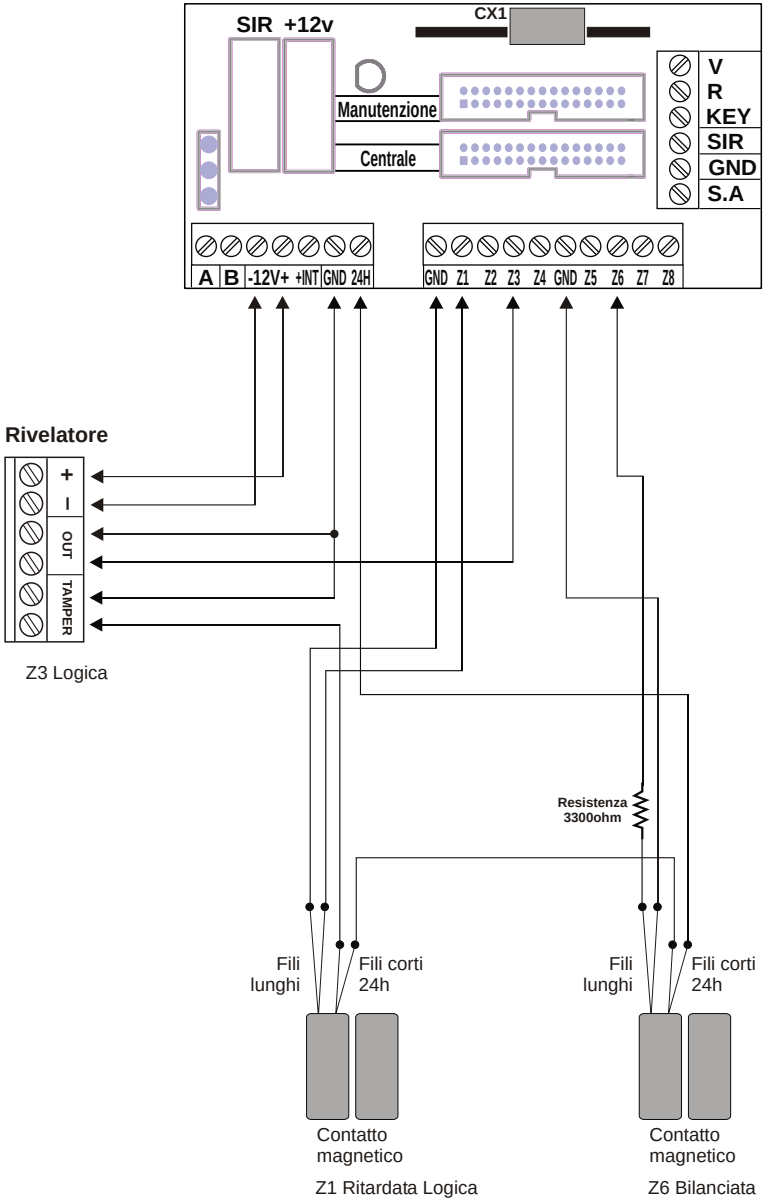

Le zone utilizzate come zone radio, possono essere lasciate aperte o chiuse indifferentemente.

2.3.3 Collegamento sirene

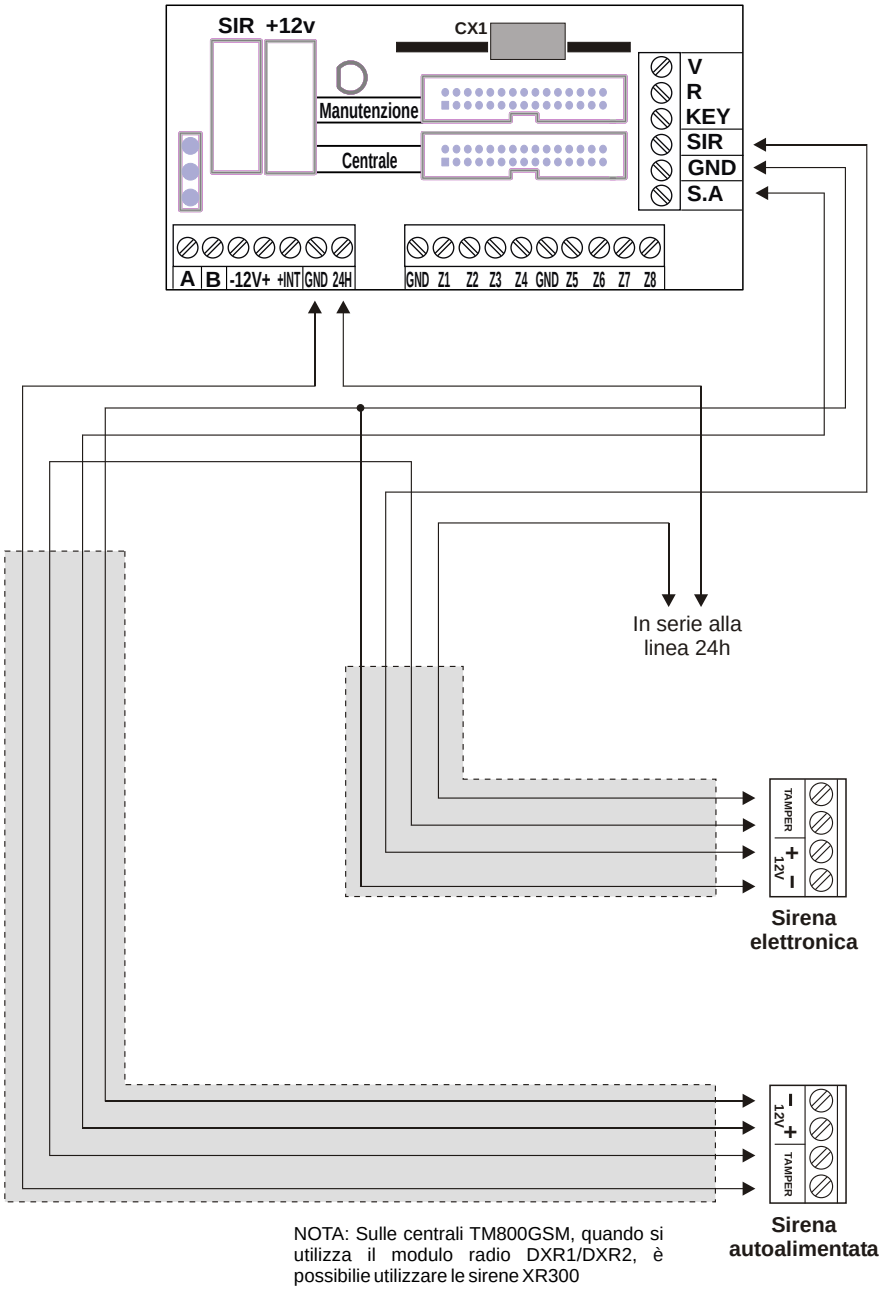

NOTA: Sulle centrali TM800GSM, quando si utilizza il modulo radio DXR1/DXR2, è possibilie utilizzare le sirene XR300

2.3.4 Collegamento ricevitori radio DXR1 / DXR2

Per gestire i dispositivi radio serie XR (contatto XR200, sensori infrarosso XR152 e XR8, sirena XR300, radiocomandi XR20 e DXR4) su questa centrale è possibile installare al massimo:
due DXR2, oppure **un DXR1 ed** un **DXR2.**

Il DXR2 si inserisce direttamente nel connettore CX1 della scheda Easy-Connect all'interno della centrale che ne assicura il collegamento alla linea RS485- DX bus.

NOTA: Il trasmettitore DXR2 va inserito con i componenti rivolti verso i connettori della piattina di connessione alla centrale.

Il DXR1 si connette sulla linea DX bus come mostrato in figura, e può essere posizionato distante dalla centrale in una posizione tale da ottenere una maggiore copertura per il segnale radio dei dispositivi della serie XR.

Sulla centrale in ogni caso non è possibile far funzionare più di due ricetrasmettitori.

Come per tutti i dispositivi posti sul DX bus, è necessario assegnare un indirizzo univoco al ricetrasmettitore.

	Configurazioni possibili	
	Ricevitore 1	**Ricevitore 2**
A	Non presente	Non presente
B	DXR2 (Interno)	Non presente
C	DXR2 (Interno)	DXR1 (Indirizzo 33)
D	DXR1 (Indirizzo 32)	Non presente
E	Non presente	DXR1 (Indirizzo 33)
F	DXR1 (Indirizzo 32)	DXR1 (Indirizzo 33)

Il DXR2 collegato all'interno della centrale è già impostato con indirizzo **32** e non può essere modificato. E' possibile montare un solo DXR2 sulla centrale, un eventuale secondo ricetrasmettitore può essere esclusivamente un DXR1 con indirizzo **33**.

Il DXR1 ha un dip switch a due posizioni con il quale selezionare un indirizzo accettato dalla centrale:

- **32** con entrambi i dip switch in off;

- **33** con dip switch 1 in on e 2 in off.

Se si utilizza un DXR1 in aggiunta ad un DXR2 è necessario configurarlo esclusivamente con indirizzo **33**.

La centrale TM800GSM accetta esclusivamente ricetrasmettitori con indirizzo 32 o 33 e non accetta dispositivi con indirizzo duplicato.

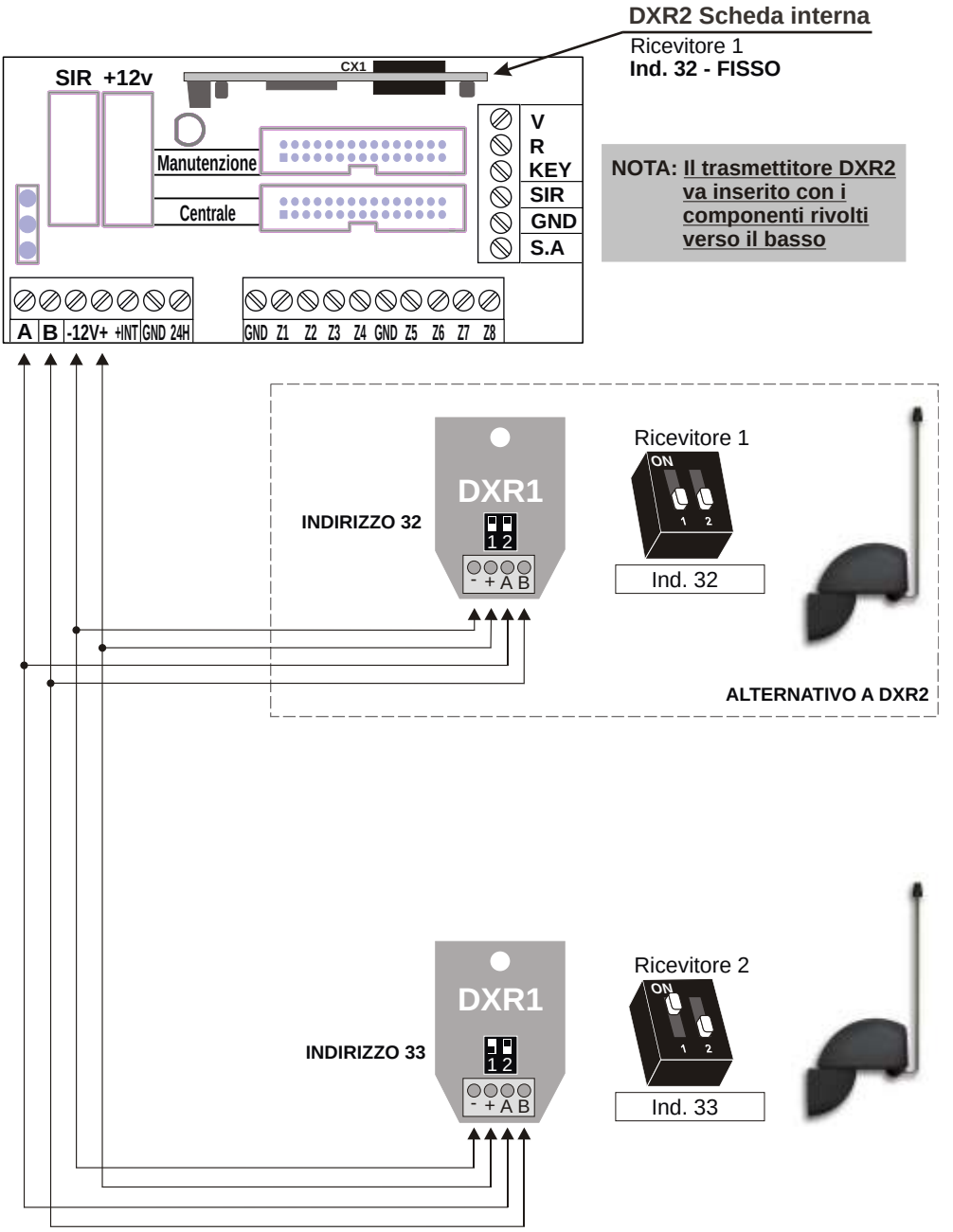
DXR2 Scheda interna
Ricevitore 1
Ind. 32 - FISSO
SIR +12v
CX1
Manutenzione
Centrale
V
R
KEY
SIR
GND
S.A
A B -12V+ +INT GND 24H
GND Z1 Z2 Z3 Z4 GND Z5 Z6 Z7 Z8
NOTA: Il trasmettitore DXR2 va inserito con i componenti rivolti verso il basso
INDIRIZZO 32
DXR1
1 2
- + A B
Ricevitore 1
ON
1 2
Ind. 32
ALTERNATIVO A DXR2
INDIRIZZO 33
DXR1
1 2
- + A B
Ricevitore 2
ON
1 2
Ind. 33

2.3.5 Collegamento lettori chiave DX100/DX300

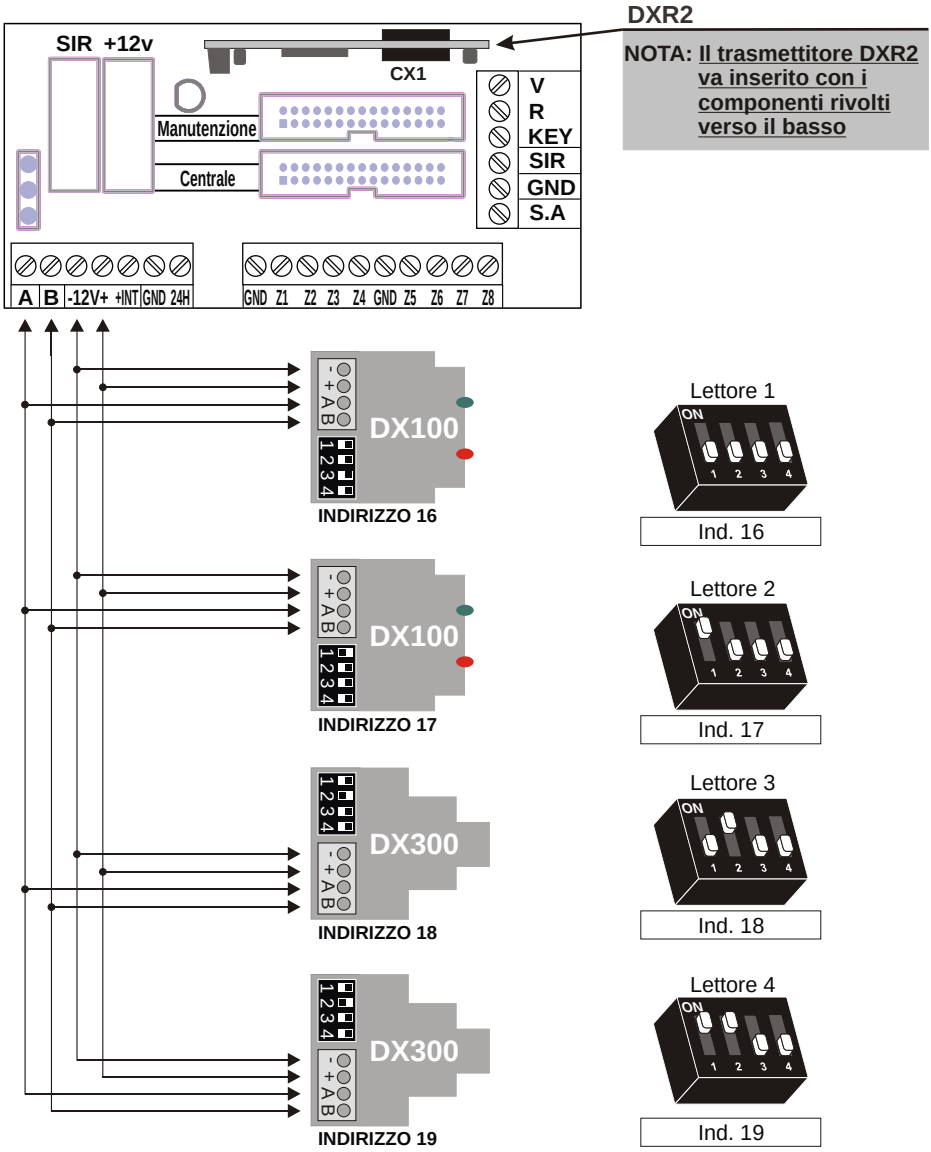

NOTA
La TM800GSM gestisce fino a 4 lettori che devono essere configurati singolarmente mediante i dip-switch .

ATTENZIONE
Assicurarsi di non utilizzare lo stesso indirizzo su più dispositivi.

2.3.6 Collegamento consolle DX22

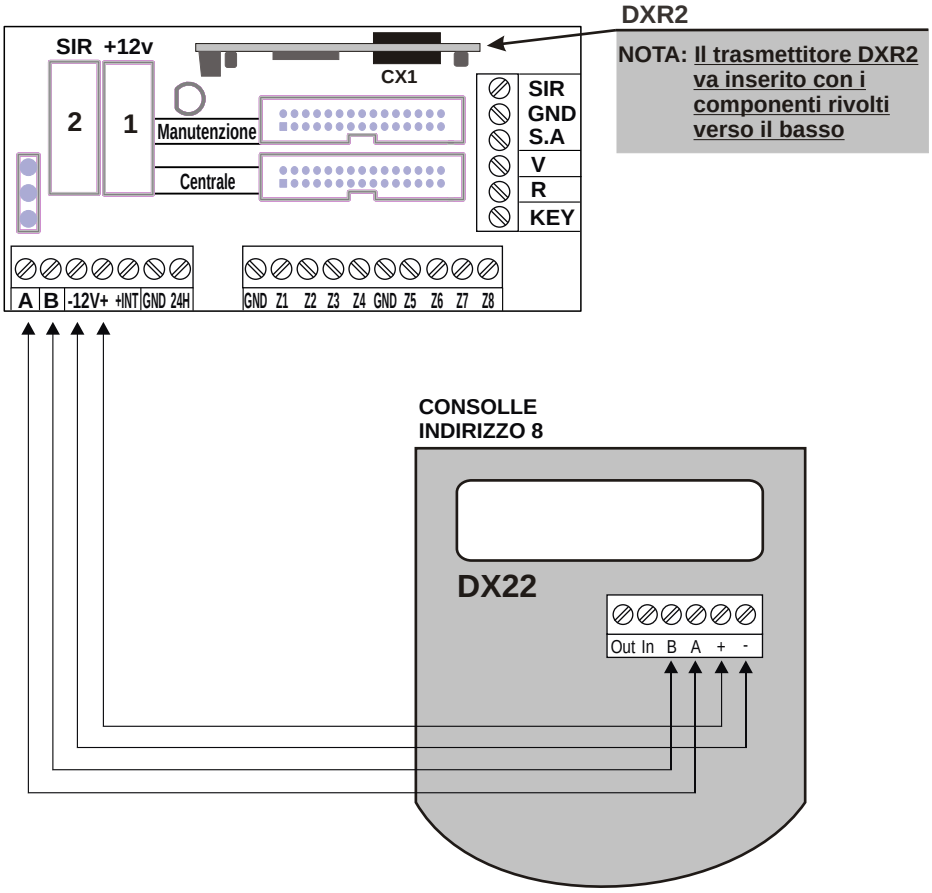

ATTENZIONE:

Su questa centrale, l'ingresso IN e l'uscita OUT della console DX22 non sono utilizzati.
L'ID della consolle deve essere lasciato a 08, altrimenti sul display è indicato:

"CONSOLE NON INDIRIZZATA"

Per riportare la console all'indirizzo 08....
- Alimentare la consolle
- Premere per 4 secondi il tasto (*) per avviare il menù principale.
- Scegliere il menù indirizzo e confermare con (↵) .
- Selezionare indirizzo 08 e premere (ESC)
- Confermare le modifiche con il tasto (*)

2.3.7 Collegamenti con la chiave elettronica tradizionale

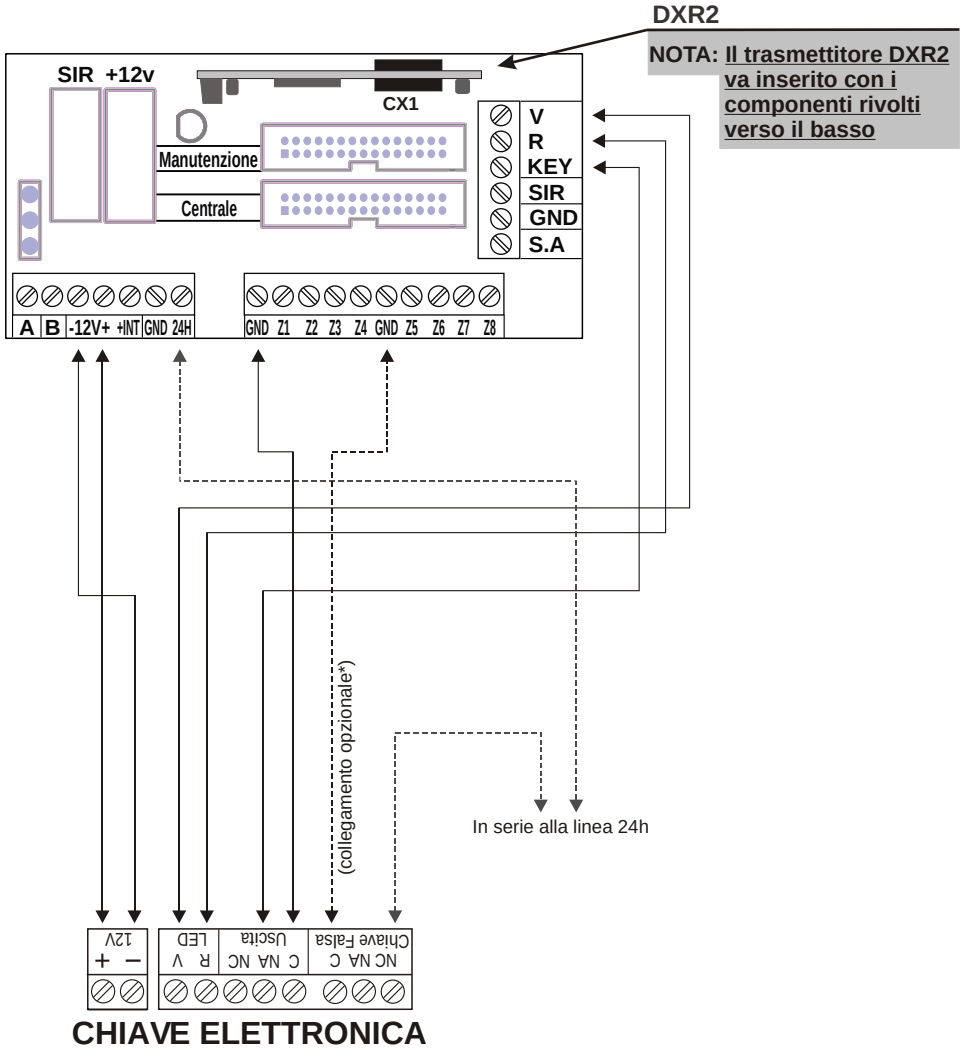

* Tale collegamento prevede l'attivazione dell'allarme antisabotaggio 24h quando viene adoperata una chiave falsa.

NOTA : In caso di installazione di PX100 / SK100 posizionare il ponticello JP1 in modo da settare l'OUT in modalita' monostabile. (genera un impuslo di comando)

2.4 Collegamento scheda consolle/CPU.

Terminati i collegamenti sulla scheda Easy-Connect è possibile ricollegare la scheda consolle/CPU.
Utilizzare il cavo flessibile multipolare verificando di inserirlo nella scheda sul fondo del contenitore sul connettore JX1 Centrale.
L'altra estremità del cavo sarà inserita nel connettore J3 sul bordo della scheda consolle.
I due connettori sono dotati di indice di inserimento e consentono il montaggio del cavo flessibile in una unica posizione.
Posizionare il pannello sugli appositi sostegni ed incastrarlo sotto i due ganci laterali. Avvitare le due viti di tenuta agli angoli inferiori del pannello.

Prima di dare tensione, inserire la SIM CARD all'interno del porta SIM rivolgendo i contatti verso il basso e l'angolo smussato all'interno come indicato in figura. La SIM card deve essere priva di codice di blocco; se necessario usare un cellulare per eliminare il codice di blocco dalla SIM.
Inserire a fondo il connettore dell'antenna fino ad udire lo scatto di blocco.

Terminati i cablaggi, inserire i due connettori faston provenienti dall'alimentatore sulla batteria rispettando le polarità: connettore Rosso sul positivo(+) della batteria e nero sul negativo(-) e dare tensione all'alimentatore azionando il sezionatore predisposto per l'impianto.

ATTENZIONE !
Per il corretto funzionamento dell'impianto, la batteria deve essere sempre collegata.

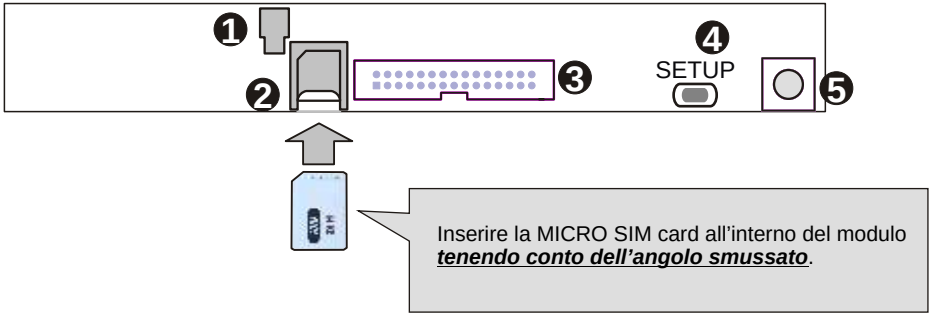

1 Presa antenna GSM

2 Connettore SIM CARD

3 Connettore Centrale

4 Pulsante SETUP

5 Tamper autiaperura

3 Programmazione

Dalla consolle sul pannello è possibile interagire con la centrale attraverso i menù:

- **Menù programmazione:** si accede digitando il codice SETUP (5 6 7 8 di default) per la programmazione ed i parametri di funzionamento della centrale.
- **Menù comandi:** si accede digitando il codice UTENTE (1 2 3 4 di default) per il comando delle funzioni della centrale.
- **Menù vocale:** si abilita premendo il pulsante # solo dala tastiera locale, o da collegamento telefonico GSM. Attraverso una voce guida si accede alle funzioni di comando, digitando alla richiesta il codice UTENTE.

La centrale inoltre, visualizza ciclicamente sul display le eventuali segnalazioni sul suo funzionamento come lo stato della memoria allarme, lo stato dell'alimentazione, l'esclusione delle zone ecc.. e sulle anomalie presenti sull'impianto.
Queste indicazioni possono essere richiamate, utilizzando i tasti ▼/▲
Prima di utilizzare la centrale, è necessario impostare il suo funzionamento.

3.1.1 Accesso al menu Programmazione 5 6 7 8

A centrale disinserita sulla consolle di sistema digitare il codice SETUP (di default è 5 6 7 8)

seguito # o ↵ .

Nel menù programmazione sono disponibili le seguenti voci:

1 - Rubrica	Per inserire, modificare o cancellare 16 numeri telefonici.
2 - Setup	Per la gestione chiavi e codici di accesso, tempo di entrata e di uscita, durata allarme, limitazione numero cicli di allarme, configurazione zone logiche/bilanciate, parzializzazione impianto, silenziamento e privacy inseritori, abilitazione dispositivi su bus RS485 e gestione allarme 24h su assenza link, modo di attivazione uscita +INT, inoltro SMS ricevuti e accensione modulo GSM.
3 - Info	Con le indicazioni sulla release del firmware, l'IMEI del modulo GSM e l' indicazione sulla presenza rete elettrica.
4 - Reset Impianto	Per riavviare la centrale e il modulo GSM.
5 - Cancella Setup	Per cancellare tutte le configurazioni della centrale e riportarla alle impostazioni di fabbrica.
6 - Test Chiamata	Per il controllo della rete GSM
7 - Msg Iniziale	Per la regsitrazione ed il riascolto del messaggio personalizzato

Selezionare con i tasti ▼/▲ la voce desiderata e confermare la scelta con ↵ o # , oppure digitare il numero dell'opzione per accedere all'opzione scelta.

Per uscire dal menù di programmazione digitare ESC o ✚ .

NOTE:

- Se si prova ad inserire un codice errato (dopo 24 tasti premuti), la tastiera va in blocco per circa 15 sec. durante i quali non accetta ulteriori tentativi.
- Se non si utilizza la tastiera per un tempo di circa un minuto, la centrale chiude automaticamente il menù di programmazione e torna alla normale operatività

A centrale inserita, non è possibile accedere al menù di Programmazione.

- Se si dimentica il codice di SETUP è possibile accedere al menù di programmazione e così modificare i codici di accesso, mantenendo premuto il pulsante SETUP posto sulla scheda elettronica della centrale. L'accesso alla scheda prevede però l'apertura del contenitore della centrale con conseguente inizio di un ciclo di allarme 24h.

3.1.2 Rubrica

5 6 7 8 # 1

Inserimento Numeri Telefonici

Una volta entrati nel menù programmazione, premere 1 per visualizzare :

```
     RUBRICA
Inserisci numeri
```

premere # o ↵. Il display visualizza :

```
Numero    01
Non Programmato
```

Utilizzare i tasti ▼ o ▲ per selezionare una delle 16 posizioni di memoria della rubrica e premere # o ↵

A questo punto bisogna inserire il numero di telefono (max di 16 cifre) :

```
Numero    01
123456789      >
```

NOTA: Per correggere un errore di digitazione usare il pulsante ✱ per cancellare l'ultima cifra digitata oppure selezionare quella errata sempre utilizzando i pulsanti ▼/▲ e digitare il nuovo numero corretto.

Per confermare premere il pulsante # o ↵.Si visualizza :

```
Invio SMS all.?
  7=SI     9=NO
```

Premere i pulsanti 7 o 9 rispettivamente per indicare alla centrale di inviare o meno gli SMS di allarme al numero impostato.
Alla richiesta successiva:

```
Avviso no rete?
  7=SI     9=NO
```

digitare il pulsante 7 o 9 se si desidera o meno inviare un messaggio vocale in caso di mancanza prolungata della rete elettrica al numero impostato.
Alla successiva richiesta

```
SMS no rete?
  7=SI     9=NO
```

scegliere 7 o 9 se si desidera o meno inviare un SMS in caso di mancanza prolungata della rete elettrica al numero impostato.

NOTA: l'SMS e la chiamata vocale di avviso sono eseguiti dopo 30 minuti di mancanza di rete elettrica, anche a centrale disinserita.

3.1.3 Cancellazione Numeri

Per eliminare un numero telefonico entrare nel menù **"Rubrica"** e premere i pulsanti ▼/▲ fino ad evidenziare:

```
     RUBRICA
Cancella numeri
```

premere (#)/(↵) e scegliere con (▼)/(▲) il numero di telefono che si vuole eliminare.
Sul display appare :

```
Numero 03
122668899
```

Confermare la scelta con il tasto con il tasto (#) o (↵). Il display visualizza :

```
Vuoi cancellare?
 7=SI       9=NO
```

premere il tasto (7) per confermare la cancellazione:
Sul display appare per qualòche istante:

```
CANCELLATO
```

seguito da →

```
Numero 3
Non Programmato
```

Al termine, digitare (ESC) o (✱) per tornare al menù precedente.

3.2 Setup

(5)(6)(7)(8)(#)(2)

Accedere al menù programmazione e digitare (2) oppure utilizzare i tasti (▼)/(▲) per visualizzare:

```
Imp. Disinserito
2-Setup
```

e premere (#) o (↵) .

Scrive chiave	- Scrivere il codice memorizzato nella centrale su una chiave.
Legge Chiave	- Leggere il codice da una chiave memorizzarlo nella centrale.
Nuovo Cod Chiave	- Memorizzare nella centrale un nuovo codice.
Codice SETUP	- Modificare il codice SETUP di accesso alla programmazione.
Codice UTENTE	- Modificare il codice UTENTE per accesso ai comandi.
Tempo di entrata	- Modificare la temporizzazione di entrata.
Tempo di uscita	- Modificare la temporizzazione di uscita.
Durata allarme	- Modificare la durata dell'allarme delle sirene.
Max 5 cicli all.	- Limitare il numero massimo di cicli di allarme per ogni inserimento.
Zone Log/Bil	- Configurare le linee di zona con ingresso logico o bilanciato.
Imp. Parziale A	- Quali zone controllare con inserimento di tipo parziale A.
Imp Parziale B	- Quali zone controllare con inserimento di tipo parziale B.
Beep Inseritore	- Regolare l'intensità sonora del beep degli inseritori DX300.
Privacy Inser.	- Nascondere informazioni sullo stato della centrale sugli inseritori DX300
Beep All Inser.	- Riprodurre allarme acustico sugli inseritori DX300.
Dispositivi 485	- Abilitare gli inseritori sul bus RS485.
24h Disp 485	- Attivare allarme 24h su mancanza link dei dispositivi su bus RS485.
Funz. OUT + INT	- Modalità di funzionamento dell'uscita +INT.
Inoltro SMS	- Invio degli SMS ricevuti al primo numero in rubrica.
Modulo GSM	- Accendere il modulo GSM.

Per uscire dal menù di Setup e tornare a quello di Programmazione, digitare (ESC) o (✱).

3.2.1 Scrive chiave

Questa funzione consente di scrivere nelle chiavi DXK, PX e KEY il codice della centrale.

Selezionare la prima voce :

```
Scrive Chiave
```

e digitare (#) o (↵) .

Il display visualizza:

```
ATTESA SCRITTURA
```

I LED dei lettori DX100 ed il display dei DX300 lampeggiano velocemente in attesa di una chiave DXK/KEY.
Avvicinare una chiave ad un inseritore ed attendere che termini il lampeggio.
La centrale emetterà un Beep di conferma scrittura e sarà visualizzato per un istante sul display il messaggio

```
CHIAVE SCRITTA
```

Ripetere questa operazione per ogni chiave DXK o KEYda utilizzare sulla centrale.
Se non si avvicina una chiave entro 1 minuto la funzione è annullata e la centrale esce dal menù di programmazione.

3.2.2 LEGGE CHIAVE

Mediante questa funzione è possibile sostituire il codice memorizzato nella centrale leggendolo da una chiave programmata precedentemente.

Selezionare il comando Legge chiave e digitare (#) o (↵)

Il display visualizzerà il seguente messaggio:

```
ATTESA LETTURA
```

Avvicinare la chiave PX al DX100, o la chiave KEY al lettore DX300

La centrale emetterà un Beep per confermare l'avvenuta lettura e sarà visualizzato
per un istante Il messaggio di conferma

```
CHIAVE LETTA
```

3.2.3 NUOVO CODICE CHIAVE

Mediante questa funzione è possibile sostituire il codice memorizzato nella centrale con uno diverso generato in automatico

Selezionare la voce

```
Nuovo Cod Chiave
```

e premere (#) o (↵)

Il display visualizzerà il seguente messaggio:

```
CODICE GENERATO
```

3.2.4 Codice SETUP

Il codice **SETUP** permette di accedere alla programmazione della centrale.

Usare i pulsanti (▼)/(▲) fino a visualizzare sul display:

```
Codice SETUP
```

Digitare (#) o (↵).

```
CODICE SETUP
----
```

ed inserire le 4 cifre del codice

3.2.5 Codice UTENTE

Il codice utente, permette l'acceso alle funzioni di comando della centrale.

Usare i tasti (▼)/(▲) fino a visualizzare:

```
Codice UTENTE
```

e premere (↵) o (#) per modificare questo codice

```
Codice UTENTE
----
```

Digitare il nuovo codice (4 cifre)

3.2.6 Tempo di entrata

Il *tempo di entrata* è il tempo a disposizione dell'utente per accedere negli ambienti protetti e disinserire l'impianto prima che si attivino le segnalazioni di allarme. Durante questo tempo, un'eventuale rilevazione dei sensori posti sulle zone di protezione ritardate (zona 1 e 2) non provocherà allarmi e non attiverà la memoria allarmi. Di default il tempo impostato è di 15sec.

Selezionare:

```
Tempo di entrata
015
```

per impostare il tempo desiderato (da 0 a 60sec), premere il pulsante # o ↵ ed il display visualizza:

```
Inserisci valore
>---<
```

Digitare il valore desiderato (sempre 3 cifre) e premere # / ↵

```
Tempo di entrata
055
```

Il display visualizza il nuovo valore. Se il valore digitato è maggiore di quello consentito, la centrale emette un “beep” lungo, ed il display visualizza:

```
 VALORE ERRATO
Min=000 Max=060
```

3.2.7 Tempo di uscita

Il *tempo di uscita* è il tempo a disposizione dell'utente per lasciare gli ambienti protetti dopo l'inserimento dell'impianto.

Durante questo tempo, un' eventuale attivazione dei sensori posti sulle zone di protezione ritardate non provocherà allarmi. Di default, il tempo impostato è di 15sec.

Selezionare:

```
Tempo di uscita
015
```

per impostare il tempo desiderato (da 0 a 60 sec), premere il pulsante # o ↵ e il display visualizza:

```
Inserisci valore
>---<
```

Digitare il valore desiderato (sempre 3 cifre) e premere # o ↵ il display visualizza:

```
Tempo di uscita
055
```

Se il valore inserito non è consentito, compare l’indicazione:

```
 VALORE ERRATO
Min=000 Max=060
```

3.2.8 Durata allarme

Questa opzione permette di regolare la durata delle segnalazioni acustiche degli allarmi che si verificano in centrale.
Selezionare:

```
Durata allarme
180
```

Per impostare il tempo desiderato (da 180 a 600sec), premere il pulsante (#)/(↵)
il display visualizza:

```
Inserisci valore
>---<
```

Digitare il valore desiderato (ad esempio 500) e premere (#)/(↵)
il display visualizza:

```
Durata allarme
500
```

Se il valore digitato non è consentito, la centrale emette un “beep” lungo.
ed il display visualizza:

```
 VALORE ERRATO
Min=180 Max=600
```

3.2.9 Max 5 cicli allarme

Con questa opzione “Disabilitata”, la centrale continuerà a segnalare gli allarmi attivando sirene e combinatore telefonico ogni qualvolta si presenta un allarme
Selezionare:

```
Max 5 cicli all.
Disabilitato
```

Per cambiare stato, premere il pulsante (#) o (↵):

```
Max 5 cicli all.
Abilitato
```

Abilitando questa funzione, la centrale esegue tutte le segnalazioni per un massimo di 5 volte, poi ignora ogni nuovo allarme, finchè non si esegue un comando di inserimento / disinserimento che resetta la memoria allarme.

3.2.10 Zone Logiche/Bilanciate/Radio

Questa opzione permette di cambiare il funzionamento degli ingressi zone e di segnalare le zone radio.

Selezionare questa opzione da menù SETUP con i tasti ▼/▲

```
Zone Log/Bil/Rf
>LLLLLLLL<24H:L
```

Per cambiare l'impostazione delle zone, digitare il numero corrispondente alla zona da modificare una prima volta per passare da logica a bilanciata, poi da bilanciata a radio ed infine per tornare da radio a logica.

```
Zone Log/Bil/Rf
>LBBLLBLRR<24H:B
```

(con il pulsante 9 si modifica la linea 24H, solo Logica o Bilanciata)

Una zona bilanciata richiede la chiusura della linea attraverso una resistenza da 3,3 Kohm.
La centrale riconoscerà l'allarme sulla zona sia quando aumenta l'impedenza della linea (apertura della linea o taglio dei conduttori), sia quando diminuisce (cortocircuito della linea). Una zona logica, invece, non ha bisogno di resistenze e sarà considerata non in allarme quando la linea è chiusa.
La linea bilanciata fornisce un maggior grado di sicurezza nei confronti di possibili manomissioni.
Se ad esempio un malintenzionato mette in corto i due conduttori di una linea logica che arrivano ad un sensore, la stesso risulterà perennemente non allarmata e non genererà alcun allarme della centrale.
Con una linea bilanciata invece sarà lo stesso tentativo di mettere in corto la linea che farà scattare le segnalazioni di allarme sulla centrale.
Per rendere maggiormente efficace la protezione della linea, la resistenza di bilanciamento che si inserisce in serie sulla linea è necessario che sia posta il più vicino possibile al termine della linea, nei pressi o dentro il sensore stesso, e lontano dalla centrale.

Una zona configurata come zona radio, accetterà le segnalazioni dei sensori della Serie XR su cui è impostato, oltre al codice radio della centrale, anche il codice della zona secondo la tabella:

000 = zona1	101 = zona6
100 = zona2	011 = zona7
010 = zona3	111 = zona8
110 = zona4	
001 = zona5	

NOTA: Quando una zona è definita "Radio" il relativo ingresso in morsettiera non è utilizzato.

3.2.11 IR su Zona Ritardata 1

Questa opzione abilita o meno il rilevatore ad infrarossi posto sul pannello ad allarmare la zona 1 (ritardata):
Selezionare:

```
IR su Zona Rit 1
Disabilitato
```

Per cambiare stato, premere il pulsante (#) o (↵):

```
IR su Zona Rit 1
Abilitato
```

NOTA : In entrambi i casi, quando il sensore rivela una presenza nei pressi della centrale, si accende la retroilluminazione del display e della tastiera.

3.2.12 Impianto Parziale A e B

Questa opzione permette di impostare le zone da includere/escludere dalla sorveglianza quando si inserisce la centrale in modo parziale.

Utilizzando i tasti (▼)/(▲), per scorrere il menù SETUP fino alla voce:

```
Imp. Parziale A
>12--<
```

oppure:

```
Imp. Parziale B
>--34<
```

Sulla seconda riga del display, appaiono solo i numeri delle zone che saranno sorvegliate con impianto inserito nel modo indicato. Digitare il numero delle zone che si vogliono modificare.

3.2.13 Inserimento da ingresso key

Consente di impostare quale tipo di inserimento sarà eseguito con un impulso sul morsetto “KEY”. Selezionare:

```
Ins. Input Key
Impianto totale
```

Digitare (#) o (↵) per modificare questo parametro

```
Ins. Input Key
Imp. parziale A
```

e digitare (#) o (↵) per ottenere:

```
Ins. Input Key
Imp. parziale B
```

3.2.14 Tipo Inserimento da Telecomando (per DXR20 / XR20)

Questa opzione è utilizzata per selezionare quale tipo di inserimento sarà effettuato dai telecomandi a due tasti (DXR20/XR20)

Impianto Totale

```
Ins. da Teleco.
Impianto totale
```

Utilizzare il tasto (#) per passare da un tipo di inserimento all'altro.

Impianto Parziale A

```
Ins. da Teleco.
Imp. Parziale A
```

Impianto Parziale B

```
Ins. da Teleco.
Imp. Parziale B
```

Con telecomando DXR4(a 4 tasti) il tasto in alto a sinistra inserisce in modo TOTALE, mentre i due tasti in basso inseriscono il modo **PARZIALE A** e **PARZIALE B,** indipendentemente dall'impostazione di questo parametro.

3.2.15 Volume del Beep su inseritore DX300

Questa opzione è usata per regolare l'intensita del beep generato dagli inseritori DX300 al riconoscimento di una chiave.

Nel menù SETUP, selezionare con ▼/▲

```
Beep Inseritore
>HHLL<
```

Digitare il numero dell'inseritore che si desidera modificare da **H alto** a **L basso** e viceversa.

Questa configurazione ha effetto solo sugli inseritori DX300.

3.2.16 Modalità Privacy su inseritore DX300

E' possibile visualizzare lo stato dell'impianto sugli inseritori DX300 solo quando si avvicina una chiave KEY valida.

Selezionare con i tasti ▼/▲ l'opzione:

```
Privacy Inser.
>VVVN<
```

Sulla seconda linea del display, sono indicate le impostazioni correnti con:

V per visualizza o **N per nascondi**

Digitare il numero dell'inseritore che si desidera modificare.

3.2.17 Attivazione buzzer dei DX300 su allarme

E' possibile abilitare o meno il buzzer sugli inseritori DX300 a segnalare l'allarme della centrale.

Nel menù SETUP selezionare l'opzione:

```
Beep All Inser..
>NNSN<
```

Digitare il numero dell'inseritore su cui modificare questa opzione:

N= non abilitata
S= abilitata

In caso di allarme, gli inseritori DX300 su cui è attiva questa funzione, daranno la segnalazione di allarme alla massima intensità acustica, senza considerare l'eventuale impostazione **"L"** per il BEEP Inseritore.

3.2.18 Codice RADIO

Il codice di 18 cifre binarie (una sequenza di “0” e di “1”) che è possibile programmare e visualizzare in questa sezione è quello utilizzato dalla TM800GSM e che deve essere impostato in tutti i dispositivi radio che si vogliono collegare alla centrale. Apparecchi con codice differente non saranno gestiti dalla centrale.

Di seguito è riportato uno schema di 18 caselle in cui trascrivere il codice utilizzato dalla centrale:

ATTENZIONE: il Codice di Sistema non può essere composto da tutti "0" o tutti "1".

Codice di sistema

Selezionare con i tasti ▼/▲ la voce del menù SETUP:

```
Codice Radio
```

e confermare con ↵ o # per visualizzare il codice corrente.

```
001100110
011001100
```

Digitare un nuovo codice, utilizzando i tasti 0 ed 1.

```
-10101010
101010101
```

Dopo l’inserimento del 18° valore il display visualizza il messaggio:

```
CODICE VALIDO
```

3.2.19 Dispositivi 485

I dispositivi connessi sul bus 485 devono essere abilitati per consentirne la gestione sulla centrale. Selezionare l'opzione:

```
Dispositivi 485
```

e premere (#) o (↵)

Con i tasti (▼)/(▲) selezionare il dispositivo da abilitare e premere (#) o (↵) per modificare l'impostazione.

Ad esempio selezionando :

```
Consolle        8
NON Attivo
```

(in alto a destra compare l'ID fisico sulla rete RS485)

se si digita (#) il display mostra:

```
Consolle        8
Link OK
```

Se si abilita un dispositivo non connesso alla centrale il display segnala:

```
Consolle        8
Link BAD
```

Quando un dispositivo su bus 485 genera un allarme 24h per mancata connessione (quando abilitato) sul display compare l'indicazione:

```
Consolle        8
Link BAD  Mem 24H
```

Oppure se il dispositivo nel frattempo ha ripreso a dialogare con la centrale :

```
Consolle        8
Link OK   Mem 24H
```

I dispositivi che è possibile attivare sul bus485 sono:

- Consolle	- con indirizzo 8.
- Inseritore 1 , 2, 3 e 4	- con indirizzi 16,17,18 e 19.
- Radio 1 e 2 (DXR2)	- con indirizzi 32 e 33.
- Modulo Link	- con indirizzo 1.

Nota: Ogni mancata connessione di un dispositivo abilitato sul bus 485, anche quando non genera allarme 24h, è segnalata con un avviso sul display durate la visualizzazione dello stato della centrale.

3.2.20 24H Dispositivi 485

E' possibile imporre alla centrale di generare un ciclo di allarme 24h quando si interrompe la comunicazione con un dispositivo connesso sul bus 485.

Per abilitare/disabilitare questa funzione selezionare con i tasti ▼/▲ nel menù setup l'opzione:

```
24H Disp 485
Disabilitato
```

Digitare # o ↵

```
24H Disp 485
Abilitato
```

3.2.21 Funzionamento OUT +INT

Questa opzione indica alla centrale di gestire l'uscita +INT in due modi: Attivare/Disattivare l'uscita su comando **ON-OFF** oppure su Inserimento/Disinserimento della centrale (**On su inserito)**

Selezionare l'opzione:

```
Funz. OUT +INT
ON su inserito
```

premendo il pulsante ↵ o # si cambia il settaggio dell'uscita in:

```
Funz. OUT +INT
Comando ON/OFF
```

Il comando ON/OFF che attiva l'uscita +INT della centrale è accessibile nel menù Comandi e nel menù Vocale sia da locale che da remoto, solo se si è scelta l'opzione "COMANDO ON/OFF".

3.2.22 Inoltro SMS

Se abilitato, il combinatore invia tutti gli SMS ricevuti al numero inserito nella posizione numero 1 della rubrica telefonica:

```
Inoltro SMS
Abilitato
```

Per cambiare stato, premere il pulsante # / ↵ :

```
Inoltro SMS
Disabilitato
```

Quando disabilitato, il combinatore ignora tutti gli SMS ricevuti.
(ad esempio quando alcuni inseritori inviano messaggi di credito esaurito)

3.2.23 Modulo GSM

E' possibile spegnere il modulo GSM disabilitando tutte le comunicazioni telefoniche e consentendo così di inserire la scheda SIM telefonica nel connettore sul circuito della centrale.

Selezionare con i tasti ▼ / ▲ l'opzione:

```
Modulo GSM
On
```

Premere # o ↵ per modificare l'impostazione in :

```
Modulo GSM
Off
```

Con il modulo spento gli SMS e le chiamate vocali non saranno effettuate e le chiamate in ricezione non avranno risposta.

Il Led di attività GSM con modulo spento resterà spento e sul display sarà segnalato:

```
      GSM OFF
```

Riaccendere il modulo GSM appena possibile per ripristinare la piena operatività della centrale.

3.3 Info

5 6 7 8 # 3

Nel “Menù di Programmazione”, utilizzare i pulsanti ▼/▲ fino a visualizzare:

```
imp. Disinserito
3-Info
```

e premere # o ↵ , oppure direttamente (CODICE SETUP) # 3 per visualizzare le informazioni della centrale

```
    HILTRON
  8 zone GSM
```

Utilizzando i pulsanti ▼/▲ è possibile scorrere e visualizzare le altre informazioni :

Release del firmware:

```
Rel. Firmware
282gSW- x.xx.xx
```

IMEI del modulo GSM:
(solo con modulo acceso e SIM registrata)

```
IMEI
123456789012345
```

Stato dell'alimentazione:

```
ReteOK      14,5v
BatteriaOK 12,9V
```

Le indicazioni dello stato dell'alimentazione sono :

- sulla prima riga del display.

Rete OK con l'indicazione della tensione fornita dall'alimentatore.
Assenza Rete

- sulla seconda riga del display

Batteria OK 13,5v
Batteria Guasta (quando ha una tensione troppo bassa o richiede corrente di carica eccessiva)

Batteria Esaurita (batteria non in grado di fornire corrente necessaria ad alimentare il circuito)

3.4 Reset impianto

5 6 7 8 # 4

Chiude le comunicazioni telefoniche, forzando il riavvio del modulo GSM e della centrale.
Nel “Menù di Programmazione”, utilizzare i pulsanti ▼/▲ fino a visualizzare:

```
Imp. Disinserito
4-Reset Impianto
```

e digitare il pulsante # o ↵ , oppure digitare (CODICE SETUP) # 4

3.5 Cancella Setup

5 6 7 8 # 5

Nel menù programmazione, premere ▼/▲ fino a visualizzare:

```
Imp. Disinserito
5 -Cancella Setup
```

E premere il tasto # o ↵ oppure digitare direttamente il codice SETUP seguito # 5

La centrale richiede la conferma della cancellazione:

```
Conf Ripristino?
7 = SI       9=NO
```

Confermare la cancellazione digitando 7 ed il display visualizza per qualche istante:

```
DEFAULT
```

Con questa operazione sono caricati nella centrale tutti i valori di fabbrica .

Digitando invece il tasto 9 il ripristino è annullato.

3.6 Test Chiamata

5 6 7 8 # 6

Nel menù programmazione, premere ▼/▲) fino a visualizzare:

```
Imp. Disinserito
6  Test Chiamata
```

e digitare il pulsante # o ↵, oppure digitare (CODICE SETUP) # 6

Sul display compare :

```
Inserire numero
```

Digitare il numero telefonico che si desidera chiamare seguito da # / ↵.

Durante la chiamata di prova dal telefono chiamato comunicare a voce, ma è solo possibile inviare i toni DTMF.

Per terminare la chiamata digitare ESC.

3.7 Messaggio Iniziale

5 6 7 8 # 7

Il messaggio iniziale è un breve messaggio audio registrato dall'utente che può servire ad individuare da quale impianto proviene una eventuale chiamata di allarme.

Nel menù programmazione utilizzare i tasti ▼/▲ per selezionare:

```
Imp. Disinserito
7 Msg Iniziale
```

e digitare il pulsante # o ↵, oppure digitare (CODICE SETUP) # 7 .

Il display visualizza:

```
Msg. Iniziale
* Play    # Rec
```

Tenere premuto il tasto # per registrare un nuovo messaggio (durata massima 10 secondi).

Digitare * per riascoltare il messaggio registrato.

3.8 Pulsante di SETUP

Se non si ricorda il codice SETUP è possibile accedere al menù programmazione aprendo il coperchio della centrale e pigiando sul tasto SETUP posto nelle vicinanze del tamper sul pannello della centrale per circa 15 secondi.
Questo consente di arrestare i cicli di allarme, disinsere la centrale e accedere al menù programmazione, dove si possono modificare le password di accesso.

4 Comandi

4.1 Accesso al menù comandi

1 2 3 4 #

Ad impianto inserito o disinserito digitare il codice UTENTE (default 1 2 3 4

seguito da ↵ o # per accedere al menù comandi.

La prima opzione del menù che appare dipende dallo stato della centrale.
Ad impianto disinserito appare sul display:

```
31Y voda IT
7-Ins. Totale
```

Con i tasti ▼/▲ è possibile selezionare le opzioni del menù e confermarle poi con ↵ o #.

In alternativa digitare il codice UTENTE seguito da ↵ o # e digitare il numero della opzione desiderata.

Le voci del menù disponibili sono:

1-Stop CICLO	Arresta un eventuale ciclo di allarme e di chiamate telefoniche.
2-Codice UTENTE	Consente di modificare il codice UTENTE.
3-Esclus. Zone	Esclude o re-include le Zone da sorvegliare.
6-Attivaz. OUT	Attiva o disattiva l'uscita +INT (solo con configurazione uscita +INT a comando).
7-Ins. Totale	Inserisce l'impianto in modo totale.
8-Ins. Parz. A	Inserisce l'impianto con lo schema di inserimento A.
9-Ins. Parz. B	Inserisce l'impianto con lo schema di inserimento B.
0-Disinserimento	Disinserisce l'impianto.

E' possibile eseguire queste stesse operazioni da remoto in collegamento telefonico utilizzando il menù a guida vocale o per le operazioni di inserimento/disinserimento utilizzando le chiavi RFID sugli inseritori collegati alla linea DX bus.

4.1 Stop CICLO

1 2 3 4 # 1

Termina un eventuale ciclo di chiamate in corso e annulla la segnalazione con le sirene.
Selezionare nel menù comandi :

```
Imp. Disinserito
1 Stop CICLO
```

Confermare il comando digitando # o ↵.

Sul display compare per qualche secondo

```
COMANDO ESEGUITO
```

4.2 Codice UTENTE

1 2 3 4 # 2

Consente di modificare il codice UTENTE che da accesso al menù comandi.

Selezionare :

```
Imp. Disinserito
2  Codice UTENTE
```

Premere # o ↵ :

```
Codice UTENTE
- - - -
```

Digitare il nuovo codice utente di quattro cifre. Se il codice è accettato sul display appare l'indicazione:

```
CODICE VALIDO
```

altrimenti compare il messaggio:

```
CODICE ERRATO
```

Al termine si rientra nel menù Comandi.

4.3 Esclusione Zone

1 2 3 4 # 3

Nel menù comandi selezionare:

```
Imp. Disinserito
3 Esclus. Zone
```

e confermare la scelta con # o ↵

Il display visualizza:

```
Escludi ZONE:
>--------< 24H:-
```

Per escludere una zona digitare il numero della zona stessa.

Premere 9 per escludere la 24H.

Ad esempio digitando 3 , 4 e si ottiene:

```
Escludi ZONE:
>--3--6--< 24H:S
```

I led delle zone 3 , 4 e 24h sul pannello della centrale lampeggiano ad indicare che le zone sono escluse. A centrale inserita l'apertura di una zona esclusa, pur non generando alcun ciclo di allarme, setta la memoria allarme della zona; in tal modo è possibile monitorare il comportamento di una zona, pur senza generare falsi allarmi. Le zone invece non sorvegliate per effetto della parzializzazione non settano la memoria allarme di zona.

4.4 Attivazione OUT

1 2 3 4 # 6

Nel menù comandi selezionare:

```
Imp. Disinserito
6 Attivaz. OUT
```

e digitare # o ↵

```
OUT: Disattiva
7=ON     9=OFF
```

Premere quindi 7 quando si desidera attivare l'uscita (+ 12V presenti sul morsetto +INT) oppure 9 se si desidera disattivarla.

Quando l'uscita è attiva sul display compare:

```
OUT: Attiva
7=ON        9=OF
```

e durante la visualizzazione dello stato della centrale ciclicamente appare l'indicazione Output ATTIVO.

Se si programma l'opzione Funz. OUT +INT del setup con ON su inserito, il menù di attivazione OUT non è disponibile e sul morsetto +INT saranno presenti 12V solo quando la centrale è inserita.

4.5 Inserimento totale

1 2 3 4 # 7

Con centrale disinserita, selezionare nel menù comandi:

```
Imp. Disinserito
7  Ins.  Totale
```

e digitare # o ↵ oppure far seguire al codice UTENTE # 7

Se non vi sono impedimenti (non vi sono zone immediate aperte non escluse) la centrale attende il tempo di uscita ed al termine attiva le protezioni anti intrusione su tutte le zone (eccetto quelle escluse).

```
31Y Voda IT
Uscita…     Tot
```

Ed al termine del tempo di uscita:

```
31Y Voda IT
Imp Inserito Tot
```

Un eventuale zona ritardata aperta (zone 1 e 2) non impedisce l'inserimento degli allarmi, ma al termine del tempo di uscita, se la zona continua ad essere aperta, genera un ciclo di allarme.

Se invece vi sono zone immediate aperte ed il comando non è eseguito sul display compare l'indicazione:

```
31Y Voda IT
Imp Disinserito
```

che si alterna all'indicazione:

```
   ZONE APERTE
>- - 3 4 24H-<
```

Nota: con un allarme 24h in corso a centrale disinserita, un eventuale comando di inserimento (sia totale che parziale) tacita gli allarmi ma lascia la centrale disinserita.

4.6 Inserimento Parziale A. e Parziale B

1 2 3 4 # 8/9

Con centrale disinserita, selezionare nel menù comandi:

```
Imp. Disinserito
8  Ins. Parz.  A
```

e digitare # o ↵ oppure far seguire al codice UTENTE # 8 .

Il comando è eseguito se non vi sono zone immediate aperte e non escluse comprese nello schema di inserimento impostato in fase di programmazione.

Durante il tempo di uscita sul display compare:

```
31¥  Voda IT
Uscita…    P - A
```

ed al termine

```
31¥ Voda IT
Imp Inserito P-A
```

Utilizzando il comando:

```
31¥ Voda IT
9  Ins. Parz.  B
```

si comanda l'inserimento utilizzando lo schema di parzializzazione B.

Anche in questo caso eventuali zone immediate aperte e non escluse comprese nello schema di parzializzazione impediscono l'inserimento della centrale.

A centrale inserita un qualsiasi comando di inserimento non ha alcun effetto e la centrale resta inserita senza modificare l'eventuale parzializzazione adoperata.

4.7 Disinserimento

1 2 3 4 # 0

A centrale inserita aprire il menù Comandi digitando il codice UTENTE

e selezionare con i tasti ▼/▲ il comando:

```
Imp. Disinserito
0 Disinserimento
```

Premere # o ↵

La centrale è disinserita, eventuali allarmi sono silenziati e le chiamate telefoniche in attesa sono annullate.

5 Menù vocale

La TM800GSM è dotata di un menu con guida vocale utilizzabile sia localmente che da remoto attraverso una connessione GSM

5.1 Accesso dal pannello della centrale

Premere il pulsante #

All'attivazione dell'interfaccia vocale,
Sul display compare l'indicazione:

```
25¥ Voda IT
Menù Vocale
```

La voce guida ripete:

< INSERIRE CODICE >

1 2 3 4

Inserire il codice utente (1 2 3 4).

Dopo aver digitato il codice UTENTE con menù vocale attivo,la centrale non esegue le chiamate vocali di allarme, ma attende la chiusura del menù vocale.

Se invece scatta un allarme prima che venga digitato il codice UTENTE, la centrale chiude immediatamente il menù vocale ed esegue le chiamate di allarme.

Se è già in atto una connessione telefonica ed è presente l'indicazione sul display di **GESTIONE REMOTA** non è possibile accedere al menù vocale dal pannello della centrale.

La centrale non risponde alla chiamate telefoniche se è stato attivato il menu vocale dal pannello della centrale.

5.2 Accesso da remoto (tramite comunicazione GSM)

L'accesso da remoto può avvenire sia chiamando direttamente il numero della centrale che, durante un ciclo di allarme, quando la centrale chiama un numero della rubrica.

Durante un ciclo di allarme , quando la chiamata parte dalla centrale, prima di richiedere il codice di accesso, la centrale avvia la riproduzione del messaggio iniziale registrato dall'utente.

Poi la voce guida invia la richiesta:

< INSERIRE CODICE >

Inviare dal telefono il codice UTENTE con i segnali DTMF.

Sul display della centrale compare l'indicazione :

```
30Y Connesso
GESTIONE REMOTA
```

5.3 Guida vocale

Eseguito l'accesso al menù vocale, la voce guida fornisce le indicazioni dello stato della centrale:

<Impianto in allarme>, oppure **<Allarme 24 ore>** se la centrale è in allarme

<Impianto disinserito> oppure **<Impianto inserito totale >** oppure **<Impianto inserito parziale A> oppure <Impianto inserito parziale B>**

<Rete OK> oppure **<Assenza rete>**

La voce guida elenca poi le opzioni disponibili:

< **Premere 0 per disinserire** > (solo con centrale inserita)
< **Premere 1 per STOP cicl**o >
< **Premere 2 per memoria allarme** >
< **Premere 3 per esclusione zone** >
< **Premere 4 per zone aperte** >
< **Premere 5 per ascolto ambientale** > (solo durante una connessione remota)
< **Premere 6 per attivazione uscita** > (solo con uscita +INT programmata per il funzionamento a comando),
< **Premere 7 per inserimento totale**
8 per parziale A oppure 9 per parziale B>, (solo con centrale disinserita).

Premere uno dei tasti indicati per accedere alla relativa funzione.

Se non si inviano comandi da consolle o da telefono remoto per oltre un minuto il menù si chiude e terminano le indicazioni vocali.

5.3.1 Comandi del menù vocale

0- DISINSERIRE
Questo comando è elencato solo quando la centrale è inserita e serve appunto per disinserire la centrale.

Dopo l'esecuzione del comando la guida vocale indica il nuovo stato della centrale

< Impianto disinserito > e riprende ad elencare le opzioni del menù vocale.

1 - STOP CICLO
Il comando (1) **Stop ciclo** termina ogni eventuale ciclo di allarme in corso, spegne le sirene e non esegue ulteriori chiamate di allarme.

Eseguito il comando la guida vocale continua ad indicare le opzioni disponibili.

2 - MEMORIA ALLARME
Comunica all'utente quali sono le zone che sono state memorizzate per aver generato un allarme durante l'ultimo inserimento della centrale.

Il messaggio è del tipo:

< Non ci sono zone in allarme > quando la memoria è vuota

oppure:

< Le zone in allarme sono: zona 1, zona 4.... zona 24 ore>
con l'elencazione di tutte le zone inserite nella memoria allarme.

Al termine la guida vocale riprende a segnalare le opzioni disponibili.

3 - ESCLUSIONE ZONE
Digitare (3) per accedere al menù di esclusione zone: la voce guida segnala:

<Non ci sono zone escluse > oppure **< Le zone escluse sono: zona 2,zona 5… zona 24 ore >** con l'elencazione delle zone escluse;

< Digitare numero zona, premere 9 per 24 ore o premere asterisco per menù precedente>.

Premere il numero di una zona da modificare (ad esempio (4)) e la guida vocale prosegue con:

< zona 4 > oppure **< zona 4 inclusa >** se la zona era esclusa.

La guida vocale riprende poi con la ripetizione dello stato delle zone escluse ed attende che si digiti (*) per tornare al menù principale.

4 - ZONE APERTE
Digitare (4) per ascoltare l'elenco delle zone che risultano aperte.

Questo comando risulta utile durante la connessione remota, quando non è possibile visualizzare il pannello della centrale con i led ed il display che segnalano le zone aperte.
L'indicazione è del tipo:

<Non ci sono zone aperte> oppure **< Le zone aperte sono: zona 4, zona 24 ore>**
con l'elenco delle zone aperte.

Al termine la guida vocale riprende l'indicazione delle opzione del menù principale.

5 - ASCOLTO AMBIENTALE
L'ascolto ambientale è consentito solo durante una connessione telefonica.

Digitare 5 per attivarla e * per chiuderla.

Se si desidera prolungare l'ascolto per oltre un minuto occorre digitare un qualsiasi tasto (escluso *) per prolungare l'ascolto di un altro minuto.

Se si digita * l'ascolto ambientale è terminato e si riascolta la guida vocale con l'elencazione dei possibili comandi.

Non digitando alcun tasto per oltre un minuto la chiamata telefonica è terminata.

6 - ATTIVAZIONE USCITA
Questo comando è disponibile solo se si programma l'uscita +INT per funzionare su comando ON/OFF.

Digitando 6 la guida vocale indica:

< Uscita inattiva, premere 7 per attivare o premere asterisco per tornare al menù precedente. > oppure

<Uscita attiva, premere 9 per disattivare o premere asterisco per tornare al menù precedente. >.

Attivando l'uscita compare una tensione di 12V. sul morsetto +INT della centrale. Al termine la guida vocale riprende a segnalare lo stato della centrale ed elenca le opzioni disponibili nel menù vocale.

7 - INSERIMENTO TOTALE
Questo comando è disponibile solo a centrale disinserita.

Digitando 7 la centrale cerca di eseguire il comando e la guida vocale riprende con il menù vocale che indica

<Impianto inserito totale> se la centrale accetta il comando o **<Impianto disinserito>** in caso di mancata esecuzione del comando dovuta ad una zona immediata aperta e non esclusa che impedisce l'inserimento dell'impianto.

8- INSERIMENTO PARZIALE A
Anche questo comando è disponibile solo a centrale disinserita.

Digitando 8 si comanda alla centrale ad inserire l'impianto secondo lo schema di parzializzazione A.

La guida vocale ritorna ad indicare lo stato della centrale con

<Impianto inserito parziale A> se il comando è accettato altrimenti con **<Impianto disinserito**> se il comando non è eseguito.

Se il comando fallisce occorre verificare che le zone immediate incluse nello schema di parzializzazione non siano aperte impedendo così l'inserimento dell'impianto.

9 - INSERIMENTO PARZIALE B
Questo comando, simile al precedente, è disponibile solo a centrale disinserita.

Digitare 9 per comandare alla centrale l'inserimento parziale B.

Se il comando è seguito la guida vocale indica il nuovo stato della centrale:

<Impianto inserito parziale B>.

6 Uso della centrale

6.1 - Descrizione del pannello

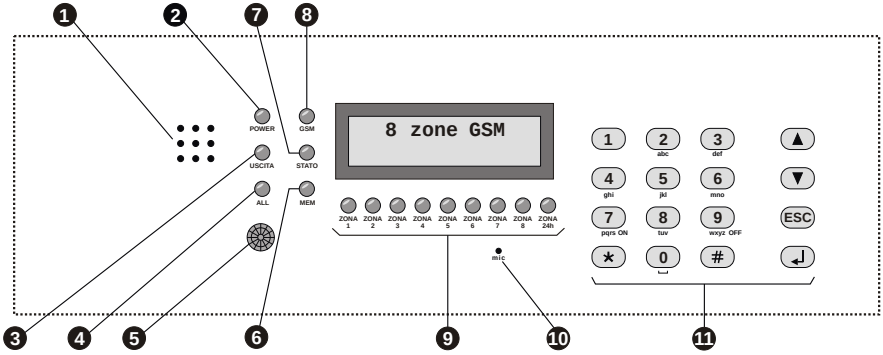

❶ **Fori ALTOPARLANTE**	*Ascolto messaggi e registrazioni*
❷ **LED "POWER"**	
Acceso	*Presenza tensione di rete e batteria OK*
Lampeggiante	*Assenza tensione di rete / errore batteria*
Spento	*Assenza alimentazione*
❸ **LED "USCITA"**	
Acceso	*Impianto disinserito*
Lampeggiante	*Tempo di uscita in corso*
Spento	*Impianto inserito*
❹ **LED "ALLARME"**	
Acceso	*Impianto in allarme*
Lampeggiante	*Tempo d'entrata in corso dopo rilevazione su zona rit.*
❺ **Rilevatore ad infrarossi passivo**	*Quando rileva una presenza accende la retroilluminazione della tastiera e del display e - se programmato - allarma la zona 1.*
❻ **LED "MEMORIA "**	
Lampeggiante	*Memoria allarme attiva*
❼ **LED "STATO"**	
Acceso	Centrale operativa
Lampeggio lento	Modulo GSM in attività
Lampeggio veloce	*Controllo Remoto*
❽ **LED "GSM"**	
Un lampeggio veloce ogni 3 secondi	*Modulo GSM registrato sulla rete*
Altri lampeggi	*Attività GSM*
❾ **LEDs di controllo stato zone e 24h**	
Acceso	*Zona aperta*
Spento	*Zona chiusa*
Un lampeggio veloce ogni secondo	*Zona esclusa*
Acceso con uno spegnimento veloce ogni sec.	*Zona esclusa e aperta*
Lampeggiante(durante la visualizz, memoria)	*Memoria allarme*
❿ **Microfono**	*Per ascolto ambientale*
⓫ **Tastiera alfanumerica di comando**	

6.2 Segnalazioni su display

Durante il normale funzionamento la TM800GSM fornisce alcune informazioni sul display del pannello e della consolle riguardanti lo stato dell'impianto, e del modulo GSM.

Modulo GSM.
Sulla prima riga del display compaiono le informazioni relative alla connessione GSM e sono del tipo:

```
25¥ Voda IT
```

Il numero vicino al simbolo lampeggiante dell'antenna rappresenta l'intensità del segnale da 0 (min) a 31 (max), seguito dall'indicazione del gestore telefonico a cui si è connessi.

Altre indicazioni relative al modulo GSM possono essere:

GSM OFF	- Il modulo è spento - Vedi menù programmazione, 2- setup, Modulo GSM (paragrafo 3.3.23)
Init GSM	- Quando il modulo è in avvio.
Registrazione	- In attesa della conferma del gestore telefonico di registrazione della SIM.
Reg. Negata	- Il gestore telefonico rifiuta la registrazione della scheda SIM.
Invio SMS	- Quando il modulo invia un SMS.
Chiama	- Durante un tentativo di chiamata telefonica.
Connesso	- E' in corso una connessione telefonica.
Occupato	- Il numero chiamato risulta occupato.
Ch. Fallita	- Il numero chiamato ha rifiutato la connessione.
Fine Chiamata	- La connessione telefonica è chiusa.
INSERIRE SIM	- Manca scheda SIM.
SIM con Pin	- Occorre togliere il codice Pin dalla scheda SIM utilizzando un cellulare.
SIM con Puk	- La scheda SIM richiede la digitazione del PUK. Utilizzare un telefono cellulare.
ERRORE SIM	- Errore di comunicazione con la SIM.
GST ERROR XX	- Errore sul modulo GSM durante l'inizializzazione. Controllare l'antenna, la SIM ed il credito residuo. Riavviare il modulo GSM. Se il problema persiste, contattare l'assistenza tecnica.
CME ERROR XX	- Errore sulla rete GSM. Attendere qualche minuto e riavviare il modulo. Provare con altro operatore telefonico. Se il problema persiste, contattare l'assistenza tecnica.

Alimentazione.

Guasto Fuse F1	- Rottura del fusibile F1 in questo caso tutte le zone cablate risultano aperte ed i dispositivi esterni, compreso la consolle non funzionano.
Assenza Rete	- Manca la tensione di rete elettrica.
Assenza Batteria	- Manca la batteria.
Batteria Guasta	- La batteria è da sostituire.
Batteria Scarica	- Se il problema persiste la batteria deve essere sostituita.

Stato Impianto.

ZONE APERTE	- Sulla seconda riga del display sono indicate le zone che risultano aperte. I led delle zone aperte sul pannello della centrale sono accesi. Attenzione: la segnalazione dell'apertura delle zone radio ha una durata di soli 2 secondi.
MEMORIA ZONE	- E' stata memorizzata almeno una zona che ha generato un allarme (sulla seconda riga sono indicati i numeri delle zone in memoria e della 24h). Se si mantiene premuto il tasto (*) sul pannello i led delle zone in memoria allarme lampeggiano.
ZONE ESCLUSE	- Sulla seconda riga sono presenti i numeri delle zone escluse. Sul pannello i LED delle zone escluse lampeggiano.
24H NON ATTIVATA	- La linea 24h non è mai stata chiusa da quando si è resettata o è stata alimentata la centrale. Chiudere la linea 24h, i tamper della centrale e della consolle e la protezione 24h è ripristinata.
Uscita…	- In corso il tempo di uscita.
Entrata…	- Tempo di entrata in corso. Apertura di una zona ritardata a centrale inserita prima che si generi un ciclo di allarme.
Output ATTIVO	- Sul morsetto +INT della centrale sono presenti +12v per effetto del comando di attivazione uscita.
Imp Inserito Tot	- Impianto inserito totale.
Imp Inserito P-A	- Impianto inserito con schema di parzializzazione A.
Imp Inserito P-B	- Impianto inserito con schema di parzializzazione B.
Allarme 24h	- Ciclo di allarme 24h in corso.
Allarme Tot	- Allarme con centrale inserita in modo totale.
Allarme P-A	- Allarme con impianto inserito in modo parzializzato A.
Allarme P-B	- Allarme con impianto inserito in modo parzializzato B.

Dispositivi 485 e radio.

BATT. ZONE RADIO	- Indica che vi sono batterie sui dispositivi radio da sostituire. Sulla seconda riga del display appare per ogni singola zona radio, lo stato delle batterie: **L** se scarica **H** se carica **–** oppure se la zona è di tipo cablata.
MEM 24H ZONE RF	- La seconda riga riporta quali zone radio hanno attivato la memoria per apertura contenitore.
MEMORIA 24H SIRENE RF	- Indica che le sirene radio, hanno generato un allarme 24H per apertura contenitore.
Inseritore 2 17 Link BAD	- Sulla prima riga del display è indicato il dispositivo con il suo indirizzo che non comunica correttamente con la centrale.
CONSOLLE REMOTA Tamper Open Mem	- Indica che il tamper della consolle remota è aperto ed ha generato un ciclo di allarme 24h.
CONSOLLE REMOTA Tamper Close Mem	- Indica che il tamper della consolle remota adesso chiuso, ha però generato un ciclo di allarme 24h. Il reset di questa memoria avviene inserendo l'impianto.

Le informazioni riportate sono mostrate sul display del pannello della centrale e di una eventuale consolle aggiuntiva e sono ripetute ciclicamente con una temporizzazione automatica.

Utilizzando i tasti (▼)/(▲) è possibile farle scorrere in rapida successione.

6.3 - Comandi

1 2 3 4 # 7

6.3.1 - Inserimento Impianto

Dal pannello della centrale è necessario verificare che le zone immediate non siano aperte: controllare che i relativi LED non siano accesi ed eventualmente chiudere porte e finestre o lasciare gli ambienti sorvegliati dai sensori che mantengono allarmata la zona. L'apertura delle zone ritardate non impedisce l'inserimento della centrale, ma è necessario che al termine del tempo di uscita programmato si ristabilisca la chiusura della linea ritardata. E' possibile escludere singolarmente le zone (tranne la 24h) da sottoporre a sorveglianza premendo per un paio di secondi il numero della zona da escludere (o da re-includere).
Quando si comanda la centrale da pannello, da consolle DX22, da inseritore DX100 / DX300 o da collegamento telefonico, è possibile scegliere un' inserimento parzializzato che prevede l'esclusione della sorveglianza di alcune zone, secondo quanto programmato.

Da pannello o da consolle : digitare il codice UTENTE e selezionare il menù:

```
Imp. Disinserito
7-Ins. Totale
```

e digitare ↵ o # oppure digitare 7 subito dopo il codice

Sul display se il comando è consentito compare la scritta :

```
Voda IT
Uscita        TOT
```

seguita dall'indicazione:

```
Voda IT
Imp Inserito TOT
```

L'inserimento può avvenire anche in maniera parziale, secondo uno dei due schemi di parzializzazione impostati in fase di programmazione. Scegliere allora nel menù comandi una delle opzioni:

```
Imp. Disinserito
8 Ins. Parz. A
```

o

```
Imp. Disinserito
9 Ins. Parz. B
```

e digitare # o ↵ oppure, come al solito, digitare il codice UTENTE seguito da # e 8 oppure 9 .

Per inserire l'impianto dal pannello della centrale, utilizzando la guida dal menù vocale,

digitare # per attivare la guida e, seguendo le indicazioni inserire il codice e poi digitare 7 per l'inserimento totale,

oppure 8 per inserimento impianto parziale A.

oppure 9 per inserimento impianto parziale B.

Per il comando della centrale da remoto tramite rete telefonica, una volta attivato il collegamento con la centrale, è possibile seguire la voce guida analogamente a quanto avviene dal pannello con il menù vocale:

codice UTENTE #, 7 per inserimento totale, oppure 8, per inserimento parziale A, oppure 9

per inserimento parziale B.

Per inserire la centrale con i **lettori PXR o tramite i dispositivi di comando KB**, verificare i LED posti sul dispositivo:

Il LED ROSSO acceso indica che una zona immediata non esclusa è aperta e l'inserimento non sarà eseguito se la zona fa parte dello schema di parzializzazione impostato per l'ingresso KEY.

Il LED ROSSO che si spegne per un istante ogni secondo, indica che una zona ritardata (1 o 2) è aperta e che il comando di inserimento sarà eseguito; se però la zona risulterà aperta al termine del tempo di uscita impostato, verrà generato un ciclo di allarme.

A comando eseguito i due LED rosso e verde lampeggiano contemporaneamente per tutto il tempo di uscita, ed al termine si spengono. Se invece il comando non è eseguito, i due LED emettono dei lampeggi veloci per un paio di secondi ed al termine il LED verde rimane acceso.

Il significato del LED dell'inseritore è riassunto nella seguente tabella:

	ACCESO	SPENTO	1 LAMPEGGIO AL SECONDO	1 LAMPEGGIO INVERSO AL SECONDO	LAMPEGG.	LAMPEGGI VELOCI
LED VERDE	Impianto disinserito e pronto	Impianto Inserito	Zone escluse ad impianto disinserito			
LED ROSSO	Zona immediata aperta a centrale disinserita	Zone chiuse		Zona ritardata aperta Linea 24H aperta	Memoria allarme a centrale disinserita	
LED VERDE e ROSSO					Allarme in corso o tempo di uscita	Comando di inserimento non eseguito

Per l'inserimento della centrale tramite lettori **DX100** con la scelta di volta in volta dello schema di parzializzazione preferito, fare riferimento alla sezione "CHIAVE ELETTRONICA DX100"

NOTA: Quando la centrale è in allarme 24h, il comando di inserimento spegne le sirene e annulla i cicli di chiamate GSM, ma non inserisce l'impianto; per inserire l'antifurto è necessario quindi ripetere il comando, dopo aver ripristinato la zona 24H.

6.3.2 Disinserimento

Da pannello o da consolle è necessario digitare il codice UTENTE, selezionare il menù:

```
Imp. Disinserito
0-DISINSERIMENTO
```

premere il pulsante ↵ o #

```
Voda IT
IMP  DISINSERITO
```

oppure digitare codice UTENTE # 0

Durante questa operazione, l'eventuale lampeggio del LED giallo, indica che è in corso il ritardo di entrata a seguito dell'apertura di una zona ritardata e che se non si disinserisce nel tempo massimo programmato, sarà attivato un ciclo di allarme.

Il LED “MEMORIA ALLARME” lampeggia se si è verificato un ciclo di allarme durante il tempo di sorveglianza della centrale.

Il disinserimento della centrale è possibile anche da menù vocale con accesso dal pannello della centrale o da remoto tramite connessione telefonica. In entrambi i casi, dopo aver digitato il codice utente, digitare 0 per il disinserimento

6.3.3 Stop allarme

In caso di allarme è possibile fermare le segnalazioni acustiche ed arrestare le chiamate telefoniche: dal pannello della centrale o da una consolle digitare il codice COMANDI e selezionare il menù:

```
Allarme Tot
1-Stop CICLO
```

Confermare con il pulsante # o ↵.

Questo comando non disinserisce la centrale antifurto.
I comandi di inserimento/disinserimento sia da pannello che da dispositivi esterni di comando (PX, SK, KB) fermano il ciclo di allarme e disinseriscono la centrale. (In caso di allarme 24h a centrale disinserita, il comando di inserimento azzera le segnalazioni, ma non inserisce la centrale.

6.3.4 Attivazione uscita

Quando l'uscita è programmata per il funzionamento a “Comando ON/OFF” (vedi paragrafo 3.3.21) è possibile comandare l'uscita sia da pannello che da consolle o da telefono.

Digitare sul pannello della centrale il codice UTENTE seguito da (#)(6) :

sul display è visualizzato:

```
OUT: Disattiva
7 =ON       9=OFF
```

Per modificare lo stato dell'uscita digitare (7) e sul display compare:

```
OUT: Attiva
7 =ON       9=OFF
```

Digitare adesso (9) per tornare alla condizione iniziale.

Questa operazione può essere eseguita anche tramite Menù vocale.

Digitare (#) per attivare il menù vocale e di seguito il codice UTENTE, (#) ,(6).

Digitare (7) per attivare l'uscita, o (9) per disattivarla.

Analogamente in connessione tramite linea telefonica dopo aver inserito il codice comandi digitare sulla tastiera del telefono (6) per “attivazione uscita” e seguire le indicazioni vocali.

NOTA: se si programma “Funzione OUT + INT" = "ON su inserito” l'uscita + INT indica lo stato di inserito/disinserito della centrale e non può essere comandata autonomamente.

6.4 Funzionamento delle zone

Le zone di ingresso posso essere di tipo cablate (logiche o bilanciate) o radio.

Una linea di ingresso impostata come logica si intende allarmata quando non è chiusa a GND ovvero quando il sensore posto sulla linea non cortocircuita il morsetto di ingresso di zona (Z3 ad esempio) con uno dei morsetti comune GND.

In caso di zona programmata come bilanciata, essa risulta non allarmata quando l'impedenza esistente fra i morsetti di ingresso e GND è pari a circa 3300 ohm ovvero quando il sensore posto sulla linee chiude il circuito fra il morsetto di zona ed il morsetto GND attraverso una resistenza di chiusura di 3300 ohm. Qualsiasi variazione di impedenza sia verso valori maggiori (linea aperta ad esempio per apertura del contatto del sensore) o verso valori inferiori (linea in corto ad esempio per manomissione sulla linea stessa) fanno allarmare la zona sulla centrale. Al termine di una linea bilanciata (per lo più in corrispondenza del sensore più lontano dalla centrale) è pertanto necessario montare una resistenza in serie da 3300 ohm.

Anche la linea 24h può essere impostata come logica o bilanciata. Non è possibile invece programmarla come zona esclusivamente radio, ed i dispositivi radio installati sulla centrale attivano la zona 24h in aggiunta ai dispositivi posti sulla linea ed al tamper della centrale e della eventuale consolle

Le zone impostate per ricevere un sensore radio risultano aperte per 2 secondi circa dopo che il sensore ha trasmesso il segnale di apertura, poi la zona risulta nuovamente chiusa, anche se il sensore non ha trasmesso alcun segnale di chiusura zona.

I LED posti sul pannello si accendono a segnalare l'apertura di una zona.

L'attivazione di una zona che risulta esclusa o non inclusa nella parzializzazione corrente (normalmente con il LED che lampeggia brevemente ogni secondo) fa invertire il tipo di lampeggio con il LED che resta acceso e si spegne brevemente ogni secondo circa.

A centrale disinserita la presenza di zone allarmate è segnalata sugli inseritori o sui dispositivi di comando (ad esempio DX100) con il LED rosso acceso (zone immediate) o con LED rosso che si spegne per un istante ogni secondo (zone ritardate), mentre la presenza di zone escluse è segnalata con un breve lampeggio del LED verde ogni secondo circa.

6.4.1 Zona 1 e 2 ritardate

Ad impianto inserito, l'attivazione della zona 1 e 2 non escluse, fa partire un timer impostato con il tempo di entrata programmato.
La chiusura della zona non interrompe la temporizzazione, al termine della quale la centrale avvia le segnalazioni di allarme (sirene, messaggi SMS e chiamate telefoniche).
Sulla zona 1 è possibile abbinare il sensore posto sul pannello della centrale, in aggiunta ai sensori posti sulla linea.

Si consiglia di usare le zone ritardate per i contatti magnetici posti sulle porte di ingresso. Il tempo di entrata permette di accedere da tali ingressi e raggiungere la centrale o i dispositivi di comando, per disinserire l'impianto.

Usando una chiave elettronica tipo DXK o KEY con inseritore DX100 o DX300 posto al di fuori delle zone protette o un telecomando DXR4, si consiglia di programmare il tempo di entrata al minimo, perché è possibile disinserire l'impianto senza allarmare alcuna zona.

6.4.2 Zone immediate

Ad impianto inserito, l'attivazione di una zona immediata (3 e 8) avvia immediatamente un ciclo di allarme della centrale.

6.4.3 Zona 24h

Ad impianto disinserito l'attivazione della linea 24h sia sulla linea cablata, che per l'apertura del tamper della centrale, della consolle, o per segnalazione di un rivelatore radio, fanno partire un ciclo di allarme della durata di 3 minuti.

Ad impianto inserito la durata dell'allarme è invece pari al tempo impostato come durata allarme.

I tamper posti sui dispositivi radio, attivano la zona 24h in aggiunta alla linea cablata ed ai tamper della centrale e della consolle. La zona radio che invia un segnale di apertura tamper, è memorizzata dalla centrale che visualizza il messaggio "MEM 24H ZONE RF" con l'indicazione del numero delle zone memorizzate.

NOTA: Se all'accensione dell'impianto la zona 24h risulta aperta (linea 24h e tamper della centrale aperti) la zona 24h non genera nessun ciclo di allarme sulla centrale, ma impedisce l'inserimento della centrale.

Sul display compare l'indicazione:

```
24H NON ATTIVATA
```

Solo dopo la prima chiusura della linea 24h del tamper della centrale e della consolle. la centrale è pronta a generare un ciclo di allarme su apertura della zona 24h.

6.4.4 Memoria allarme

L'apertura delle zone con centrale inserita e l'apertura della linea 24h e e del tamper con centrale inserita o disinserita, oltre a generare un ciclo di allarme, attiva anche la memoria allarme, segnalata dal lampeggio del LED mem. posto sul pannello della centrale, oltre che dal lampeggio del LED rosso sugli inseritori delle chiavi elettroniche.
Sul display è attivata la visualizzazione ciclica della MEMORIA ZONE, con l'indicazione del numero delle zone memorizzate.

In caso di zona 24H radio si attiva, la segnalazione di MEM 24H ZONE RF> con indicazione del numero della zona radio su cui è attiva la memoria.

La memoria allarme è cancellata ad ogni inserimento della centrale pur non generando alcun allarme.

NOTA : Le zone escluse che si aprono a centrale inserita, attivano la memoria allarme, mentre non l'attivano le zone non inserite per effetto della parzializzazione.

6.4.5 Esclusione zone

E' possibile escludere una o più zone dalla sorveglianza della centrale PROTEC8GSM.
Con centrale disinserita occorre accedere al Menù Comandi
(digitando il codice UTENTE seguito da (#)(3)) e digitare il tasto corrispondente alla zona da escludere/re-includere.
Per modificare lo stato della zona 24h utilizzare il tasto (9) .

La stessa operazione è possibile effettuarla dal pannello della centrale senza digitare alcun codice, con impianto disinserito, mantenere premuto per due secondi circa il tasto corrispondente alla zona da escludere.
In questa modalità non è possibile però escludere la zona 24h.

L'esclusione di una zona è comandabile nel menù vocale sia da pannello della centrale che da collegamento remoto telefonico.
Accedere al Menù Vocale digitando il codice COMANDI e scegliere l'opzione 4 seguendo le istruzioni della guida vocale.

6.5 Funzionamento della comunicazione GSM.

Sulla prima riga del display della centrale sono visualizzate le indicazioni sullo stato del combinatore GSM

Se il display visualizza:

```
Inserire SIM
Imp Disinserito
```

Occorre introdurre una SIM card telefonica.

Disconnettere sempre l'alimentazione della centrale prima di inserire una SIM card, oppure spegnere il modulo GSM con l'opzione "MODULO GSM=OFF dal menù SETUP" per evitare di danneggiarla ed eliminare dalla SIM eventuali codici di blocco (PIN o PUK) utilizzando un comune telefono cellulare.

Quando la centrale è collegata alla rete GSM il display visualizza:

```
Voda IT
Imp Disinserito
```

con l'indicazione del gestore telefonico e la potenza del segnale ricevuto (max 31).

Il LED rosso "GSM" segnala l'operatività del modulo GSM con un lampeggio breve ogni 3 secondi circa, ad indicare che il modulo GSM è registrato sulla rete GSM e pronto per ricevere o eseguire chiamate.

Quando il combinatore riceve una telefonata sul display appare, la centrale va in allarme, il modulo GSM invia un SMS al primo numero della rubrica del tipo:

Impianto in allarme
Rete OK
Allarme 24H
Memoria allarme zona 4,6,7

Sul display della centrale è indicato per un istante:

```
28¥ Invio SMS
Imp Inserito TOT
```

Terminato l'invio dell'SMS, la centrale inizia la chiamata vocale e sul display compare l'ndicazione:

```
31¥ Chiama...
```

Quando l'utente risponde, la centrale riproduce il messaggio iniziale registrato in precedenza seguito dall'indicazione:

<***Impianto in allarme>*** *, oppure* ***<Allarme 24 ore>*** *oppure* ***<Impianto inserito totale>*** *o* ***< Impianto disinserito>***
Rete OK *(o Assenza rete).*
seguito da ***<Inserire Codice>***

Durante la connessione sul display compare l'indicazione:

```
Connesso....
```

ed inviando il codice UTENTE con i toni DTMF:

```
Connesso....
Gestione Remota
```

6.5.1 Controllo Remoto

Durante una connessione telefonica, è possibile comandare la centrale inviando i toni DTMF dalla tastiera del telefono. L'attivazione del controllo remoto può avvenire o durante una telefonata di allarme della centrale oppure chiamando direttamente il numero della SIM della centrale.
Alla richiesta di <*Inserire codice*> digitare il codice UTENTE.

A questo punto dal telefono remoto è possibile ascoltare la voce guida con i messaggi simili a quelli del menù vocale, ovvero:

- < Premere 0 per disinserire > (solo con centrale inserita)
- < Premere 1 per STOP ciclo > ,
- < Premere 2 per memoria allarme >,
- < Premere 3 per esclusione zone >,
- < Premere 4 per zone aperte >,
- < Premere 5 per ascolto ambientale >, (solo durante una connessione remota)
- < Premere 6 per attivazione uscita > (solo con uscita +INT programmata per il funzionamento a comando),
- < Premere 7 per inserimento totale, 8 per parziale A oppure 9 per parziale B>, (solo con centrale disinserita).

Per la descrizione di questi comandi vedi paragrafo 5.3 Guida vocale e seguenti.

6.5.2 Rinvio messaggi SMS

Abilitando l'opzione <Inoltro SMS> (par.3.3.22) tutti i messaggi sms ricevuti sulla SIM della centrale sono re-inviati al cellulare inserito nella rubrica al NUMERO 1 : in questo modo è possibile controllare eventuali messaggi ricevuti sulla SIM inserita nella centrale con eventuali comunicazioni inviate dall'operatore telefonico.

6.5.3 Interrogazione credito residuo

Se si desidera interrogare l'operatore telefonico per conoscere il credito telefonico (se previsto dal gestore di rete) è possibile inviare alla SIM della centrale un messaggio composto secondo le regole dell'operatore telefonico stesso preceduto dal testo <SMS> e dal numero telefonico dell'operatore.

NOTA : **Consultate il vostro operatore per conoscere le modalità di richiesta del credito residuo quando disponibile.**

In questo modo il messaggio ricevuto dalla centrale viene rigirato all'operatore telefonico che provvederà a rispondere con un nuovo messaggio.

Il primo messaggio ricevuto entro 50 secondi, è rinviato all'utente che ha fatto la richiesta.

Ad esempio per TIM, inviare un SMS con il messaggio <SMS 40916 Pre cer sim> al numero della SIM inserita nella centrale ed attendere un SMS di risposta.

6.6 CHIAVE ELETTRONICA DX100

Con i lettori DX100 è possibile leggere le chiavi PX ed eseguire le seguenti operazioni:

- Inserire impianto in modalità TOTALE, PARZIALE A e PARZIALE B.
- Disinserire impianto.
- Leggere o scrivere nuove chiavi PX.

Inoltre tramite i due LED presenti è possibile:
- Visualizzare la modalità con cui si è inserito l'impianto.
- Visualizzare lo stato dell'impianto:
    - Disinserito / Inserito e visualizzazione tipo di inserimento
    - Temporizzazione di USCITA durante l'inserimento.
    - Stato di allarme impianto.
    - Stato della memoria di allarme impianto.
    - Presenza di zone aperte.
    - Presenza di zone escluse.
    - Errore connessione o configurazione

TABELLA MODALITA' SEGNALAZIONI LED

Il fondo nero indica il tempo in cui il LED rimane acceso.

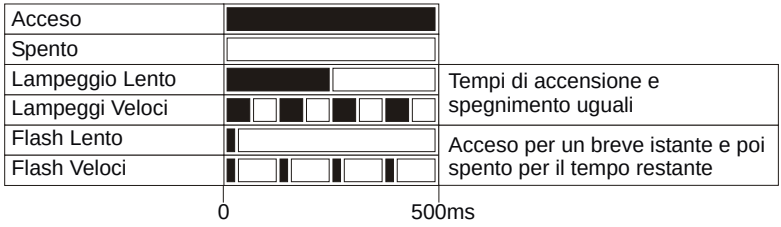

6.6.1 UTILIZZO CHIAVE

RICONOSCIMENTO CHIAVE
il riconoscimento visualizzato mediante i led:
Avvicinare la chiave PX al lettore DX100 ed attendere
- Chiave Valida = Lampeggio contemporaneo VELOCE
- Chiave Falsa = Lampeggio alternato VELOCE

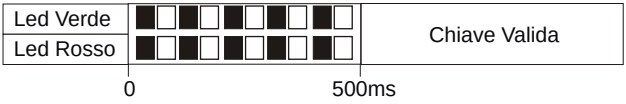

INSERIMENTO TOTALE

1 - Avvicinare la chiave al lettore
2 - Appena i led visualizzano il corretto riconoscimento (Chiave valida) allontanare la chiave per inserire l'impianto.
I Led visualizzeranno la temporizzazione di USCITA

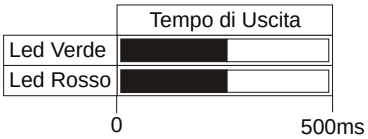

INSERIMENTO PARZIALE A / B

1 - Avvicinare la chiave al lettore e attendere la visualizzazione del corretto riconoscimento.
I led visualizzeranno in sequenza i vari modi di inserimento:

2 - Allontanare la chiave quando i led indicano la modalità di inserimento desiderata.

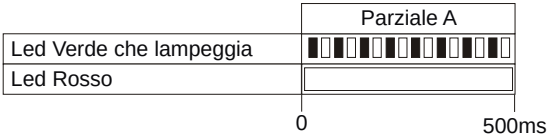

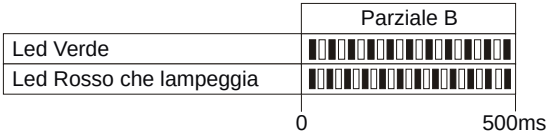

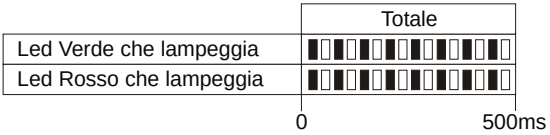

DISINSERIMENTO

1 - Avvicinare la chiave al lettore
2 - Appena i led visualizzano il corretto riconoscimento (Chiave valida) allontanare la chiave per disinserire l'impianto.

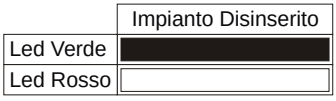

VISUALIZZAZIONE TIPO INSERIMENTO

- Ad impianto Inserito avvicinare la chiave al lettore ed attendere prima il riconoscimento e poi la visualizzazione della modalità corrente di inserimento.
- I led visualizzeranno il modo di inserimento corrente:

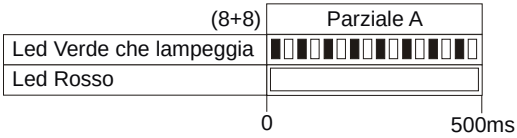

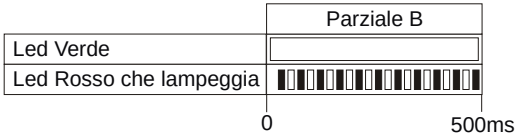

NOTA. La visualizzazione rimane attiva per tutto il tempo
Della presenza della chiave.

Quando si allontana la chiave, la centrale non viene disinserita.

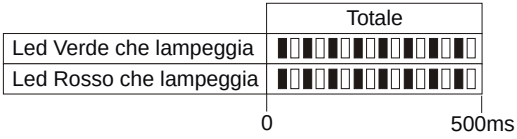

6.6.2 Altre segnalazioni su inseritore

Allarme impianto:

Memoria allarme a centrale disinserita:

Zone immediate aperte a centrale disinserita:

Zone ritardate aperte a centrale disinserita:

Zone escluse:

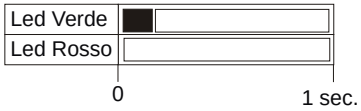

ERRORE COLLEGAMENTI
Segnalazione per errata connessione del lettore al “DX bus”

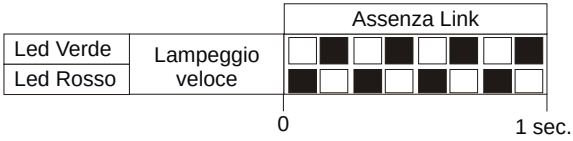

INDIRIZZO ERRATO
Segnalazione per errata configurazione dell’indirizzo del lettore sul “DX bus”.

NOTA La PROTE8GSM gestisce fino a 4 lettori che devono essere configurati singolarmente mediante i dip-sw con uno dei seguenti indirizzi :

ATTENZIONE - Assicurarsi di non utilizzare lo stesso indirizzo su più dispositivi.

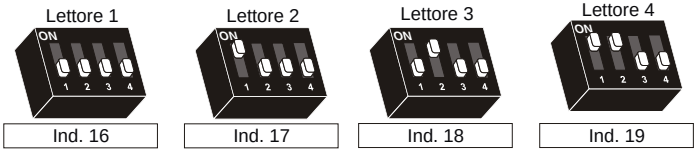

6.7 Lettore di prossimità DX300

Con i lettori DX300 è possibile leggere le chiavi "KEY" ed eseguire le seguenti operazioni:

- Inserire impianto in modalità TOTALE, PARZIALE A e PARZIALE B.
- Disinserire impianto.
- Leggere o scrivere nuove chiavi "KEY"

Inoltre tramite il display a 7 segmenti è possibile:

- Visualizzare la modalità con cui si è inserito l'impianto.
- Visualizzare lo stato dell'impianto:
- Inserito / Disinserito;
- Allarme;
- Temporizzazione di uscita;
- Presenza di zone aperte;
- Presenza di zone escluse;
- Visualizzare errori di connessione o configurazione

6.7.1 Segnalazioni su display inseritore

Sul display dell'inseritore DX300 è riportato lo stato della centrale:

lettera "d"
- Impianto disinserito / lampeggiante in presenza di zone aperte.

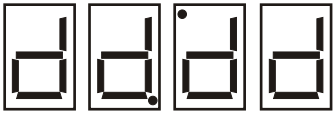

2 puntini alternati in aggiunta alla lettera "d"
- Indicano che sono state registrate zone nella memoria allarme ad impianto disinserito.

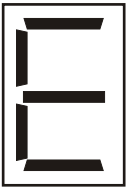

lettera "E"
- Impianto disinserito con zone escluse. / Lampeggiante in presenza di zone aperte.

2 puntini alternati in aggiunta alla lettera "E"
- Indicano che sono state registrate zone nella memoria allarme, con impianto disinserito e zone escluse.

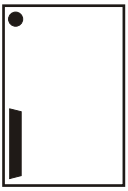

lettera "i"
- Impianto inserito

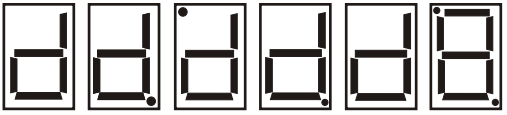

"d" con 2 punti alternati + "8".
Allarme 24H a centrale disinserita.

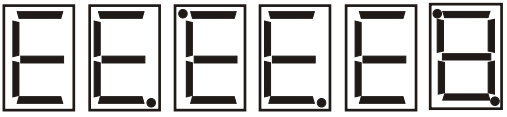

"E" con 2 punti alternati + "8".
- Allarme 24H a centrale disinserita con zone escluse.

"segmento che ruota"
- Temporizzazione di uscita
Tremolante ed alternato alla lettere "i":
- Temporizzazione di entrata.

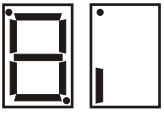

"8" (con due punti alternati ad "i)
- Allarme in corso a centrale inserita.

6.7.2 Utilizzo della chiave

Inserimento in modo totale
A centrale disinserita (<d> o <E> sul display) avvicinare la chiave all'inseritore: il cicalino sull'inseritore emette un beep.

Allontanare la chiave dall'inseritore: il cicalino dell'inseritore emette tre beep e l'inseritore invia il comando di inserimento totale dell'impianto. Se il comando è eseguito sul display è segnalato il tempo di uscita (segmenti che ruotano) ed al termine indica impianto inserito (<i>).
Se il comando non è eseguito sul display continua ad essere segnalato impianto disinserito (<d> o <E>).

Inserimento in modo parziale A o B
A centrale disinserita (<d> o <E> sul display) avvicinare la chiave all'inseritore fino ad udire un beep.
Lasciare la chiave vicina all'inseritore fino ad udire dopo qualche istante altri due beep, poi allontanare la chiave.
Sul display si alternano in successione <a> ,<b> ed <F>. Avvicinare la chiave quando sul display compare <F> per inserire l'impianto in modo totale, avvicinare la chiave quando sul display compare <a> per inserire l'impianto in modo parzializzato A oppure avvicinare la chiave quando compare <b>per inserire l'impianto in maniera parzializzata B.
Il cicalino emette un ulteriore beep e l'inseritore invia il comando di inserimento alla centrale nel modo scelto.
Se il comando è eseguito il display dell'inseritore segnala prima il tempo di uscita (segmenti che ruotano) poi <i> per impianto inserito.

Se l'inseritore non riconosce l'avvicinamento di nessuna chiave dopo 15 secondi smette di alternare i simboli dei tre tipi di inserimento, emette due beep e non invia alcun comando alla centrale.
In caso di mancata esecuzione del comando il display dell'inseritore riprende a mostrare <E> o <d> per indicare impianto disinserito con o senza zone escluse.

6.7.3 Ulteriori segnalazioni sul DX300

Connessione assente
Se si interrompe la comunicazione con la centrale sul display dell'inseritore compare l'animazione:

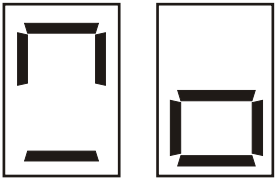

Attesa connessione
Durante la connessione con la centrale sul display appare per qualche istante una animazione:

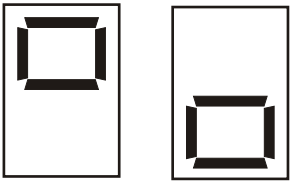

A connessione avvenuta sul display è mostrato lo stato della centrale.

Errore indirizzamento
Se la centrale non riconosce l'indirizzo impostato sull'inseritore oppure sulla centrale non è abilitato l'inseritore stesso fra i dispositivi 485, sul display compare l'animazione:

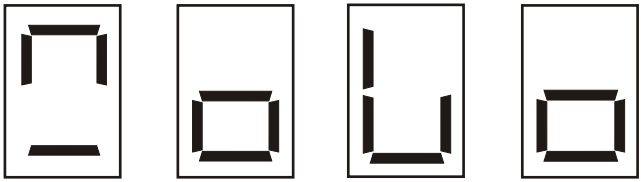

Privacy mode
Se si programma sulla centrale che l'inseritore deve nascondere le informazioni (Setup->Privacy Inseritore = N), il display dell'inseritore mostra il puntino in basso lampeggiante e non segnala zone aperte o escluse o impianto inserito/disinserito .
Avvicinare una chiave all'inseritore fino ad udire un beep poi allontanare la chiave.
L'inseritore riprende a fornire le sue segnalazione sullo stato della centrale per circa 10 secondi.
Durante questi è possibile riavvicinare la chiave per operare nel modo consueto.
Se si mantiene la chiave vicino all'inseritore dopo aver ascoltato il primo beep, l'inseritore non esegue alcun comando e dopo 10 secondi ritorna a nascondere le sue segnalazioni.
Con l'inseritore in privacy mode le uniche segnalazioni che appaiono sul display sono quelle di allarme e quelle di inserimento e disinserimento (per 10 secondi circa).

Intensità acustica del beep
Gli inseritori DX300 hanno la possibilità di regolare l'intensità acustica delle segnalazioni su due livelli, è possibile scegliere singolarmente per ogni inseritore il livello acustico dei beep. (Setup->Beep Inseritore = High o Low).

Beep di allarme
I DX 300 possono essere abilitati sulla centrale ad attivare il buzzer in caso di allarme
(Setup->Beep Allarme Inseritore =S)
Questa segnalazione acustica avviene sempre alla massima intensità, anche se si è programmato il livello basso per i beep sull'inseritore.

Made in Italy
2014/30/EU EMC
2014/35/EU LVD

RAEE